Manual

9066015

DA/NO: Sneslynge (Original)

SV: Snöslunga (Översättning)

DE: Schneefräse (Übersetzung)

EN: Snow Thrower (Translation)

196 cc



www.p-lindberg.dk
www.p-lindberg.no
www.p-lindberg.se
www.p-lindberg.de

DA
SV
DE
EN

25-11-2026

Kontakt Danmark:
P. Lindberg A/S
Sdr. Ringvej 1
6600 Vejen
Tlf. 70 21 26 26
Fax 70 21 26 30
salg@p-lindberg.dk
www.p-lindberg.dk

Kontakt Norge:
P. Lindberg
Doneheia 62
4516 Mandal
Telefon: 21 98 47 47
post@lindberg.no
www.p-lindberg.no

Kontakt Sverige:
P. Lindberg Sverigefilial
Myrangatan 4
745 37 Enköping
Tel. 010-209 70 50
order@p-lindberg.se
www.p-lindberg.se

Kontakt Deutschland:
P. Lindberg GmbH
Flensburger Straße 3
24969 Großenwiehe
Tel: 04604 – 9888 975
kontakt@p-lindberg.de
www.p-lindberg.de

DA
Original
Brugsanvisning

Sneslynge varenr. 9066015

Beskrivelse: Selvkørende sneslynge med 196 ccm benzinmotor. Maskinen har 6 fremadgående gear, 2 bakgear og har en arbejdsbredde på 61 cm. Sneslyngen er forsynet med 220 V el-start for nemmere start i kolde temperaturer samt rekylstart. Desuden er maskinen monteret med LED arbejdslys.

Tilsigtet anvendelse: Udstyret må udelukkende anvendes som beskrevet i brugsanvisningen – al anden anvendelse betragtes som forkert.

INDHOLD

TEKNISKE SPECIFIKATIONER 3
INDLEDNING 4
GENEREL INFORMATION 5
SIKKERHEDSSYMBOLER OG DERES BETYDNING 6
SIKKERHED VED ANVENDELSE 8
LEVERINGENS OMFANG 13
MONTERING 14
OVERBLIK OVER MASKINEN 19
EFTERSYN 26
- FØR START 26
- PERIODISK 26
- EFTER SERVICE/REPARATION 26

VEDLIGEHOLDELSE 27
- SMØRING 27
  - GEARAKSEL 27
  - HJUL 27
  - INDFØRINGSSNEGL 27
  - GEARKASSE 27
- SKRABERBLAD OG SLÆBESKO 28
- UDSKIFTNING AF KILEREM TIL SNESLYNGE 28
- UDSKIFTNING AF KILEREM TIL FREMDRIFT 29
- INDFØRINGSSNEGL 31
- AFMONTERING AF FRIKTIONSHJUL 31

P. Lindberg A/S
Tel.: 70212626
Sdr. Ringvej 1
DK-6600 Vejen
www.p-lindberg.dk
e-mail: salg@p-lindberg.dk

KONTROL AF MOTOROLIE 32
UDSKIFTNING AF MOTOROLIE 33
KONTROL AF TÆNDRØR 33
KARBURATOR 33
MOTORHASTIGHED 34
JUSTERING AF KONTROLKABEL 34
JUSTERING AF SLÆBESKO 35
JUSTERING AF BESLAG TIL UDKASTTRAGT 35
DÆKTRYK 35
OPBEVARING 36
TRANSPORT 36
BORTSKAFFELSE 36
EU OVERENSSTEMMELSESERKLÆRING 37



VIGTIGT

Husk at kontrollere motoroliestanden og påfylde motorolie ved behov inden start samt kontrollere at alle bolte og samlinger er godt spændte.

P. Lindberg A/S
Tel.: 70212626
Sdr. Ringvej 1
DK-6600 Vejen
www.p-lindberg.dk
e-mail: salg@p-lindberg.dk

TEKNISKE SPECIFIKATIONER

Motor	H200 1-cylindret, 4-takts, luftkølet
Motor størrelse	196 cm^3 4,1 kW / 3.600 RPM
Olie mængde	600 ml
Motorolie type	10W-40 eller SAE-30
Brændstof	Alm. benzin min. Oktan 92
Tank indhold	2,5 l
Tændrør	F7RTC
Elektrodeafstand	0,7 – 0,8 mm
Starter	220V elektrisk og rekylstart
Gear	6 frem og 2 bak
Dækstørrelse	13 x 4.10 - 6
Differentiale	Nej
Arbejdslys	LED
Varme i håndtag	Nej
Arbejdsbredde	61 cm
Kastelængde	11 meter
Max snedybde	51 cm
Udkaster retning	190 grader
Vægt	66 kg
Støjniveau	Lpa = 88 dB (A) K= 3 dB Lwa = 99,53 dB (A) K = 0,93 dB (A) Garanteret lydeffektniveau = 100 dB(A)
Vibrationer	4,6 / 5,6 m/s^2 K = 1,5 m/s^2

P. Lindberg A/S
Tel.: 70212626
Sdr. Ringvej 1
DK-6600 Vejen
www.p-lindberg.dk
e-mail: salg@p-lindberg.dk

INDLEDNING



Denne brugsanvisning indeholder en beskrivelse af maskinen og de nødvendige instruktioner til at kunne anvende den sikkert og korrekt samt instruktioner til daglig og periodisk vedligeholdelse af maskinen.

Brugsanvisningen kan ikke tage højde for alle tænkelige situationer som måtte opstå i forbindelse med anvendelse af maskinen, hvorfor det altid er vigtigt at bruge sin sunde fornuft samt være omhyggelig og forsigtig i omgangen med maskinen. Maskinen må kun anvendes af personer, der har de krævede fysiske evner og som har læst og forstået brugsanvisningen.

Det er en evt. arbejdsgivers (maskinens ejer) forpligtigelse at sikre, at alle, der skal betjene, servicere, vedligeholde eller reparere maskinen, har læst og forstået brugsanvisningen.

Vær opmærksom på at der kan være krav om registrering af oplæring af medarbejdere samt eftersyn og vedligeholdelse. Det er til enhver tid arbejdsgiver/maskinen ejers ansvar at sørge for dette. Det er også købers pligt at undersøge om der lokalt er regler for opstilling og anvendelse af bestemte produkter.

Det anbefales kun at bruge originale reservedele og tilbehør. Anvendelse af ikke-originale dele kan være farligt samt nedsætte maskinens levetid og ydelse. Desuden kan reklamationsretten bortfalde.

Reklamationsretten bortfalder ved skader opstået ved at instruktionerne ikke følges, ved utilsigtet anvendelse af maskinen eller ved ændringer på maskinen.

Skulle der opstå tvivl om fortolkningen af brugsanvisningen, kontakt da leverandøren.

P. Lindberg A/S
Tel.: 70212626
Sdr. Ringvej 1
DK-6600 Vejen
www.p-lindberg.dk
e-mail: salg@p-lindberg.dk

GENEREL INFORMATION

Brugsanvisningen er vigtig for den sikre drift af denne maskine og skal altid opbevares sammen med denne og bør følge med maskinen ved udlån eller videresalg. LÆS, FORSTÅ OG FØLG anvisningerne i brugsanvisningen før udstyret tages i brug.

Illustrationerne i brugsanvisningen er vejledende og kan i nogen tilfælde afvige fra det leverede.

Hvis der i brugsanvisningen refereres til højre og venstre, menes der altid "set fra førersædet" eller "i maskinens kørselsretning".

Brugsanvisningen er udarbejdet jf. Maskindirektivet 2006/42/EC og de relevante tekniske standarder.

Maskinen er udstyret med sikkerhedsmærkater, som skal vedligeholdes og udskiftes, når de ikke mere er læselige.



Dette symbol sammen med ordene: FARE, VÆR FORSIGTIG, ADVARSEL anvendes i brugsanvisningen for at henlede opmærksomheden til maskinens sikkerhed og drift. Det er vigtigt at følge alle de angivne retningslinjer.

FARE - indikerer en meget farlig situation som, hvis den ikke afværges, VIL resultere i død eller alvorlige kvæstelser.

ADVARSEL – indikerer en potentielt farlig situation som, hvis den ikke afværges KAN resultere i død eller alvorlige kvæstelser.

VÆR FORSIGTIG – indikerer en potentielt farlig situation som, hvis den ikke afværges KAN resultere i mindre eller moderate kvæstelser.

P. Lindberg A/S
Tel.: 70212626
Sdr. Ringvej 1
DK-6600 Vejen
www.p-lindberg.dk
e-mail: salg@p-lindberg.dk

SIKKERHEDSSYMBOLER OG DERES BETYDNING



Roterende slynge

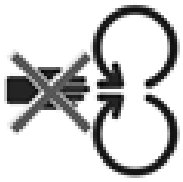

Roterende dele

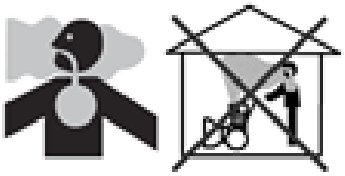

Giftige dampe

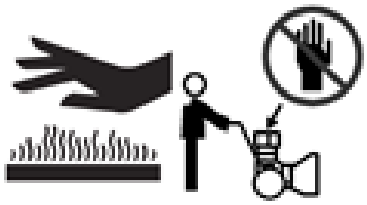

Varm overflade



Brand

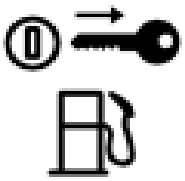

Brændstofspærreventil



Roterende indføringssnegl



Udkastede objekter

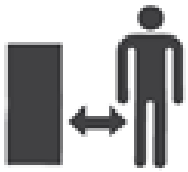

Hold sikker afstand

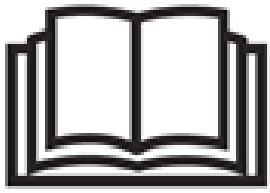

Læs brugsanvisningen for drifts- og sikkerhedsinstruktioner



Sluk motoren og fjern nøglen før vedligeholdelse eller reparation



ADVARSEL: Varm overflade, berør ikke!



Brug øjenværn



Brug høreværn



Brug handsker

P. Lindberg A/S
Tel.: 70212626
Sdr. Ringvej 1
DK-6600 Vejen
MAN 9066015 DK V2.1
www.p-lindberg.dk
e-mail: salg@p-lindberg.dk



Renseværktøj

Oversættelse:
FARE
1. Hold afstand til den roterende slynge og indføringssneglen. Kontakt med slynge eller indføringssnegl kan amputere hænder og fødder.
2. Brug renseværktøjet til at frigøre tilstopninger i udkasttragten.
3. Slip tilkoblingshåndtagene, stands motoren og bliv bagved håndtagene indtil alle bevægelige dele er standset før tilstopninger befries eller service af maskinen.
4. For at undgå personskade pga. udslyngede objekter, ret da aldrig udkasttragten mod personer og vær ekstra forsigtig når der arbejdes på overflader med grus.
5. Læs brugsanvisningen.



Oversættelse:
FARE
Undgå personskade fra kontakt med roterende indføringssnegl – hold hænder, fødder og tøj på afstand.



Oversættelse:
FARE
Stands motoren før udkasttragten befries for tilstopninger.

P. Lindberg A/S
Tel.: 70212626
Sdr. Ringvej 1
DK-6600 Vejen
www.p-lindberg.dk
e-mail: salg@p-lindberg.dk

SIKKERHED VED ANVENDELSE



FARE

Denne maskine er bygget til at blive brugt i overensstemmelse med reglerne for sikker anvendelse i denne brugsanvisning. Skødesløshed eller fejl fra operatørens side resultere i alvorlig personskade. Denne maskine er i stand til at amputere hænder og fødder og udslynge genstande. Manglende overholdelse af følgende sikkerhedsinstruktioner kan resultere i alvorlig personskade eller død.



ADVARSEL:

Motorudstødningen, nogle af dens bestanddele og visse køretøjskomponenter indeholder eller udsender kemikalier, der vides at forårsage kræft og fødselsdefekter eller andre reproduktionsskader.

Oplæring

1. Vær fortrolig med alle betjeningselementer og deres korrekte funktion. Vær klar over, hvordan du stopper maskinen og frakobler dem hurtigt.
2. Tillad aldrig personer under 18 år at betjene denne maskine og aldrig uden ordentlig instruktion.
3. Udkastede genstande kan forårsage alvorlig personskade. Planlæg dit snekastningsmønster for at undgå udledning af materiale mod veje, omkringstående og lignende.
4. Hold omkringstående, hjælpere, kæledyr og børn mindst 25 meter fra maskinen, mens den er i drift. Stop maskinen, hvis nogen kommer ind i området.
5. Udvis forsigtighed for at undgå at glide eller falde, især når du kører i bakgear.

Forberedelse

1. Undersøg grundigt området, hvor udstyret skal bruges. Fjern alle dørmåtter, aviser, slæder, brædder, ledninger og andre fremmedlegemer, som man kan snuble over eller som kan kastes ud af indføringssneglen/udkasttragten.
2. Bær altid sikkerhedsbriller eller øjenværn under drift og mens du udfører en justering eller reparation for at beskytte dine øjne. Udkastede genstande kan forårsage alvorlige skader på øjnene.
3. Betjen ikke udstyret uden at bære passende vintertøj. Undgå løstsiddende tøj, der kan blive fanget i bevægelige dele. Bær ikke smykker, lange tørklæder eller andet løstsiddende tøj, som kan blive viklet ind i bevægelige dele. Bær fodtøj, som vil forbedre fodfæste på glatte overflader.
4. Brug en jordet 3-ledet forlængerledning og stikkontakt til alle enheder med elektrisk startmotor.
5. Juster sneglehusets højde for at rydde overflader med grus eller knust sten.
6. Frakobl alle tilkoblinger og skift til frigear, før motoren startes.
7. Forsøg aldrig at foretage nogen justeringer, mens motoren kører, undtagen hvor det specifikt anbefales i brugsanvisningen.

P. Lindberg A/S
Tel.: 70212626
Sdr. Ringvej 1
DK-6600 Vejen
www.p-lindberg.dk
e-mail: salg@p-lindberg.dk

8. Lad motor og maskine tilpasse sig udendørstemperaturen, før du begynder at rydde sne.
9. For at undgå person- eller materialeskade skal du være yderst forsigtig med at håndtere benzin. Benzin er ekstremt brandfarligt, og dampene er eksplosive. Alvorlig personskade kan opstå, når der spildes benzin på dig selv eller dit tøj, som kan antændes. Vask din hud og skift tøj med det samme.
    a) Brug kun godkendt benzinbeholder.
    b) Sluk alle antændelseskilder. Rygning er forbud.
    c) Fyld brændstoftank udendørs med ekstrem forsigtighed. Fyld aldrig brændstoftanken indendørs.
    d) Fjern aldrig benzindækslet eller påfyld brændstof, mens motoren er varm eller kører.
    e) Lad motoren køle af i mindst to minutter før tankning.
    f) Overfyld aldrig brændstoftanken. Fyld ikke tanken til mere end 1,5 cm under bunden af påfyldningsstudsen for at give plads til brændstofudvidelse.
    g) Sæt benzindækslet på igen, og spænd det godt fast.
    h) Hvis der spildes benzin, skal du tørre det af motoren og udstyret. Flyt maskinen til et andet område. Vent 5 minutter, før du starter motoren.
    i) Opbevar aldrig maskinen eller brændstofbeholderen inde, hvor der er åben ild, gnist eller tændflamme (f.eks. ovn, vandvarmer, rumvarmer, tørretumbler osv.)
    j) Lad maskinen køle af i mindst 5 minutter før opbevaring.
    k) Hvis der spildes brændstof på tøjet, skal du omgående skifte tøj.

P. Lindberg A/S
Tel.: 70212626
Sdr. Ringvej 1
DK-6600 Vejen
www.p-lindberg.dk
e-mail: salg@p-lindberg.dk

DRIFT

1. Placer ikke hænder eller fødder i nærheden af roterende dele, i indføringsssneglen/slyngen eller tragten. Kontakt med de roterende dele kan amputere hænder og fødder. Hold altid afstand til udkaståbningen.
2. Efter at have ramt et fremmedlegeme, stands motoren, fjern tændrørsledningen, afmonter ledningen på elektriske motorer, efterse sneslyngen grundigt for eventuelle skader og reparer skaden, før du genstarter og betjener sneslyngen.
3. Ved rengøring, reparation eller eftersyn af sneslyngen skal du stoppe motoren og sikre dig, at indføringssneglen, slyngen og alle bevægelige dele er stoppet. Frakobl tændrørsledningen og hold den væk fra stikket for at forhindre, at nogen ved et uheld starter motoren
4. Betjeningshåndtagene skal fungere let i begge retninger og automatisk vende tilbage til udkoblet position, når de slippes.
5. Betjen aldrig sneslyngen uden at afskærmninger og andre sikkerhedsanordninger er på plads og i god driftstilstand.
6. Lad aldrig en motor køre indendørs eller i et dårligt ventileret område. Motorens udstødning indeholder kulilte, en lugtfri og dødbringende gas.
7. Betjen ikke maskinen, mens du er påvirket af alkohol, stoffer eller træthed.
8. Udvis ekstrem forsigtighed, når du arbejder på eller krydser grusoverflader. Vær opmærksom på skjulte farer eller trafik.
9. Vær forsigtig, når du skifter retning, og når du kører på skråninger.
10. Planlæg dit snekastningsmønster for at undgå udkast mod vinduer, vægge, biler osv. for at undgå mulig ejendomsskade eller personskade.
11. Ret aldrig udledningen mod personer eller områder, hvor der kan opstå skade på ejendom. Hold børn og andre væk.
12. Overbelast ikke maskinens kapacitet ved at forsøge at rydde sne med for hurtig hastighed.
13. Betjen aldrig denne maskine uden godt udsyn eller tilstrækkelig belysning. Vær altid sikker på dit fodfæste og hold et solidt tag i håndtagene. Gå, løb aldrig.
14. Afbryd strømmen til sneglen/slyngen under transport eller når maskinen ikke er i brug.
15. Kør aldrig hurtigt på glatte overflader. Kig ned og bagud og vær forsigtig, når du bakker.
16. Hvis maskinerne skulle begynde at vibrere unormalt, skal du stoppe motoren, frakoble tændrørsledningen og jorde den mod motoren. Undersøg grundigt for skader. Reparer eventuelle skader før start og drift.
17. Frakobl alle kontrolhåndtag, og stop motoren, før du forlader betjeningspositionen (bag håndtagene). Vent, indtil sneglen/slyngen stopper fuldstændigt, før tragten rengøres, eller foretages justeringer eller inspektioner.
18. Stik aldrig hånden ind i udkastragtens eller indføringssneglens åbningerne. Brug altid det medfølgende renseværktøj til at frigøre udkasttragten. Undgå at rense tragten mens motoren kører. Sluk motoren, og bliv bag håndtagene, indtil alle bevægelige dele er standset, før tilstopning løsnes.
19. Brug kun tilbehør, der er godkendt af producenten.
20. Rør aldrig ved en varm motor eller lyddæmper.
21. Hvis der opstår situationer, som ikke er beskrevet i denne manual, skal du udvise forsigtighed og god dømmekraft. Kontakt evt. leverandør.

P. Lindberg A/S
Tel.: 70212626
Sdr. Ringvej 1
DK-6600 Vejen
www.p-lindberg.dk
e-mail: salg@p-lindberg.dk

RYDNING AF EN TILSTOPPET UDKASTTRAGT

Håndkontakt med slyngen inde i udkasttragten er den mest almindelige årsag til skader forbundet med sneslynger. Brug aldrig din hånd til at rense udkasttragten.

Sådan tømmes tragten:

1. SLUK MOTOREN!
2. Vent 10 sekunder for at være sikker på, at slyngen er holdt op med at rotere.
3. Brug altid et renseværktøj, ikke dine hænder.

Vedligeholdelse og opbevaring

1. Der må aldrig manipuleres med sikkerhedsanordninger. Kontroller regelmæssigt deres korrekte funktion. Se vedligeholdelses- og justeringsafsnittene i denne vejledning.
2. Inden maskinen rengøres, repareres eller inspiceres, skal alle kontrolhåndtag frakobles og motoren standses. Vent, indtil sneglen/slyngen stopper helt. Afbryd tændrørsledningen og opret jordforbindelse mod motoren for at forhindre utilsigtet start.
3. Kontroller bolte og skruer for korrekt tilspænding med hyppige intervaller for at holde maskinen i sikker driftstilstand. Inspicer også maskinen visuelt for eventuelle skader.
4. Lav ikke ændringer på motorens regulatorindstilling eller lad ikke motoren køre ved for hurtig hastighed.
5. Sneslyngens skraberblad og glidesko er udsat for slitage og skader. Kontroller alle komponenter jævnligt og udskift dem ved behov. Brug kun originale reservedele. **Brug af ikke-originale dele, kan føre til ændret ydeevne og kompromittere sikkerheden!**
6. Kontroller betjeningsenheder med jævne mellemrum for at bekræfte, at de går i indgreb. Se instruktioner afsnittet i denne brugsanvisning.
7. Vedligehold eller udskift sikkerheds- og instruktionsmærkater efter behov.
8. Opbevar aldrig maskinen med brændstof i brændstoftanken inde i en bygning, hvor der er antændelseskilder, såsom varmtvandsbeholdere, rumvarmere eller tørretumblere. Lad motoren køle af, før udstyret stilles til opbevaring i lukket rum.
9. Maskinen skal opbevares utilgængeligt for børn og uvedkommende.
10. Overhold gældende love og regler for bortskaffelse af benzin, olie osv. for at beskytte miljøet.
11. Før opbevaring, lad maskinen køre et par minutter for at rydde sne fra maskinen og forhindre tilfrysning af sneglen/slyngen.
12. Se altid betjeningsvejledningen for korrekte instruktioner om opbevaring uden for sæsonen.

Modificer ikke motoren

Lav aldrig ændringer på motorens fabriksindstillinger.

P. Lindberg A/S
Tel.: 70212626
Sdr. Ringvej 1
DK-6600 Vejen
www.p-lindberg.dk
e-mail: salg@p-lindberg.dk

Restrisici

Selv når maskinen bruges som foreskrevet, er det ikke muligt at eliminere alle resterende risikofaktorer. Følgende farer kan opstå i forbindelse med maskinens konstruktion og design:

- Skader på hørelsen, hvis effektive høreværn ikke bæres.
- Sundhedsskader som følge af vibrationsemission, hvis maskinen bruges over længere tid eller ikke er tilstrækkeligt styret og korrekt vedligeholdt.
  Arbejd ikke i mere end 20 minutter ad gangen. Hold pauser på mindst 10 minutter. I disse pauser bør brugeren ikke udsættes for andre vibrationskilder. Nedenstående tabel viser hvor lang tid man dagligt må udsættes for vibration, hvis vibrationsbelastningen på 2,5 m/s^2 ikke skal overskrides:

Vibration	Maksimal tid
2,5 m/s^2	8 timer
3,5 m/s^2	4 timer
5,0 m/s^2	2 timer
7,0 m/s^2	1 time
10,0 m/s^2	30 minutter

P. Lindberg A/S
Tel.: 70212626
Sdr. Ringvej 1
DK-6600 Vejen
www.p-lindberg.dk
e-mail: salg@p-lindberg.dk

LEVERINGENS OMFANG

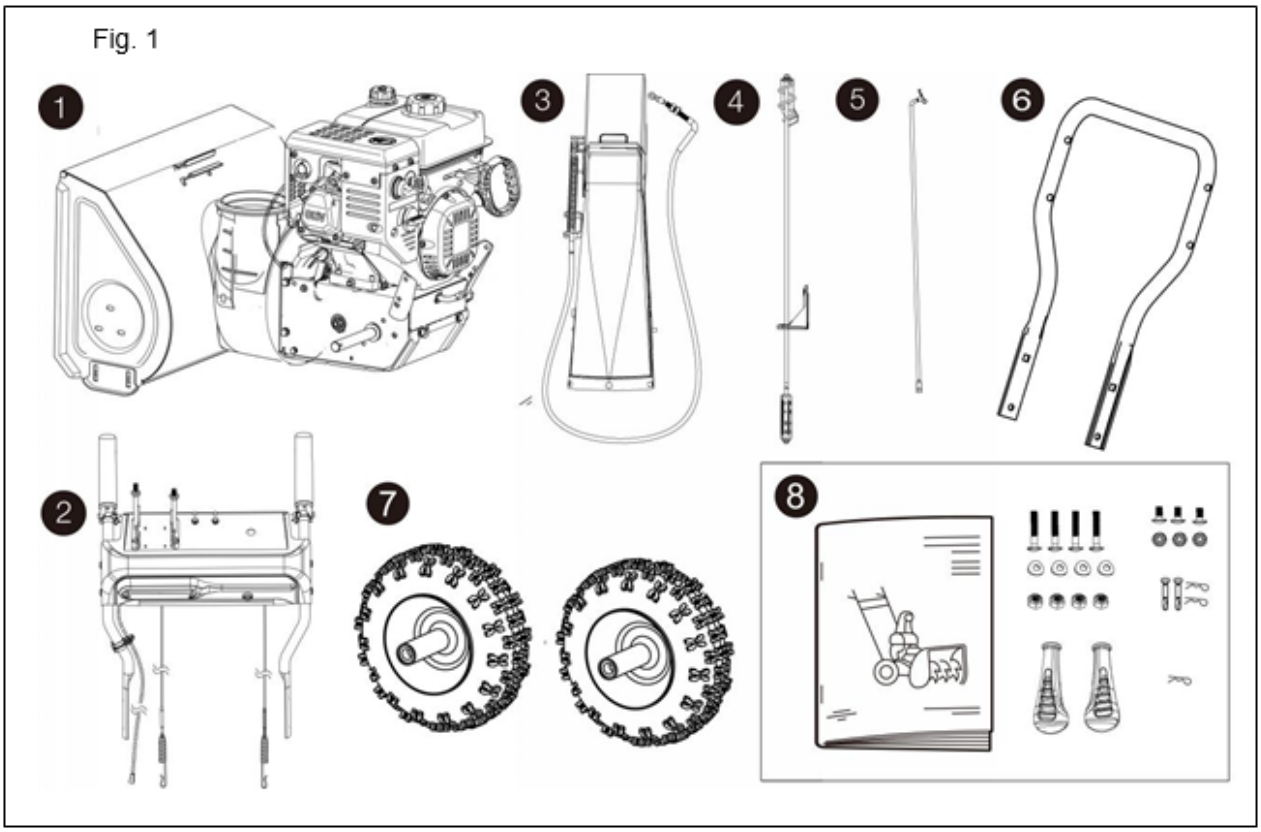

1. Sneslynge, 1 stk.
2. Øverste håndtag, 1 stk.
3. Udkasttragt, 1 stk.
4. Håndtag til at dreje udkasttragt, 1 stk.
5. Styrestang, 1 stk.
6. Nedre håndtag, 1 stk.
7. Hjul, 2 stk.
8. Komponenter
    a) Monteringsbolt, møtrik og spændeskive, 4 sæt
    b) Monteringsbolt og møtrik, 3 sæt
    c) Ekstra sikkerhedsbolte, 2 sæt
    d) Ekstra split, 1 stk.
    e) Greb, 2 stk.
    f) Brugsanvisning

P. Lindberg A/S
Tel.: 70212626
Sdr. Ringvej 1
DK-6600 Vejen
www.p-lindberg.dk
e-mail: salg@p-lindberg.dk

MONTERING

Trin 1

(1) Monter det nederste håndtag på gearkassen med monteringsbolt, spænd dem med en gaffelnøgle (Fig.2).

Fig. 2

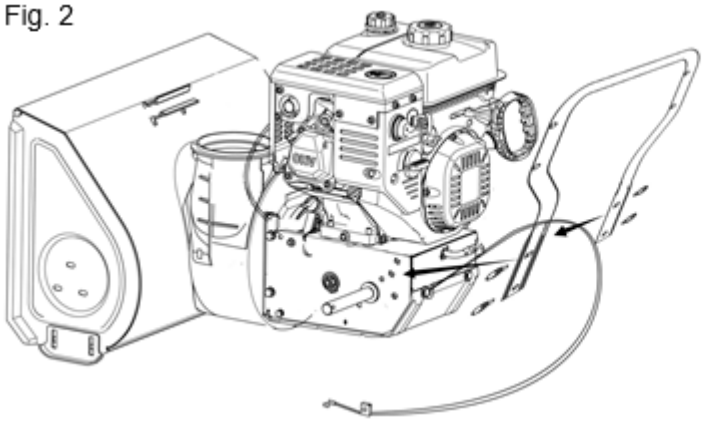

Fig. 3

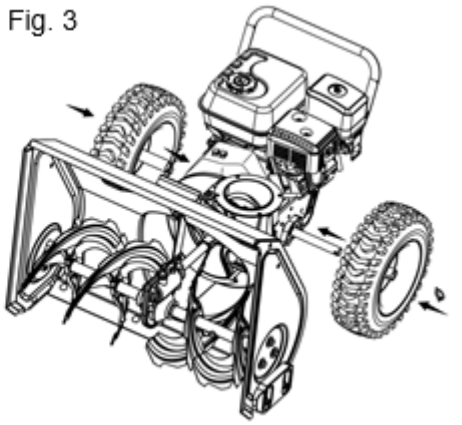

(2) Monter hjulene på akslen og monter dem med split (D) (Fig.3)

Trin 2

Monter det øverste håndtag.

(1) Fastgør det venstre kabel (fig. 4A) på det øverste håndtag til kablet (fig. 4B) fra gearkassen og det højre kabel (fig. 4C) til holderen (fig. 4D). (Fig. 4)

Fig. 4

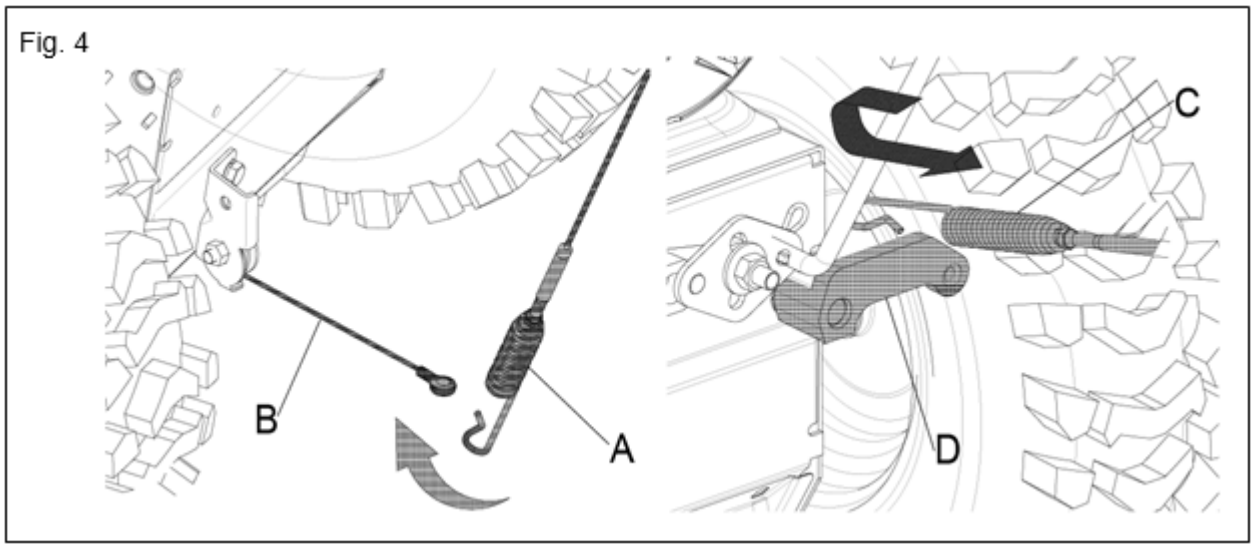

(2) Fastgør gearenden af styrestangen til at dreje tragten med (Fig.5A) til tragtens monteringsplade med bolt og møtrik, og spænd derefter med en skruenøgle. (Fig. 5)

P. Lindberg A/S
Tel.: 70212626
Sdr. Ringvej 1
DK-6600 Vejen
www.p-lindberg.dk
e-mail: salg@p-lindberg.dk

(3) Fastgør det øverste håndtag (Fig.5C) til det nederste håndtag (Fig.5D) med bolt, møtrik og spændeskive, og sæt håndtagsenden af styrestangen til at dreje tragten med (Fig.5E) på venstre side af håndtagene (fra operatørens synspunkt), og spænd derefter med en skruenøgle.(Fig.5b) (Fig. 5).

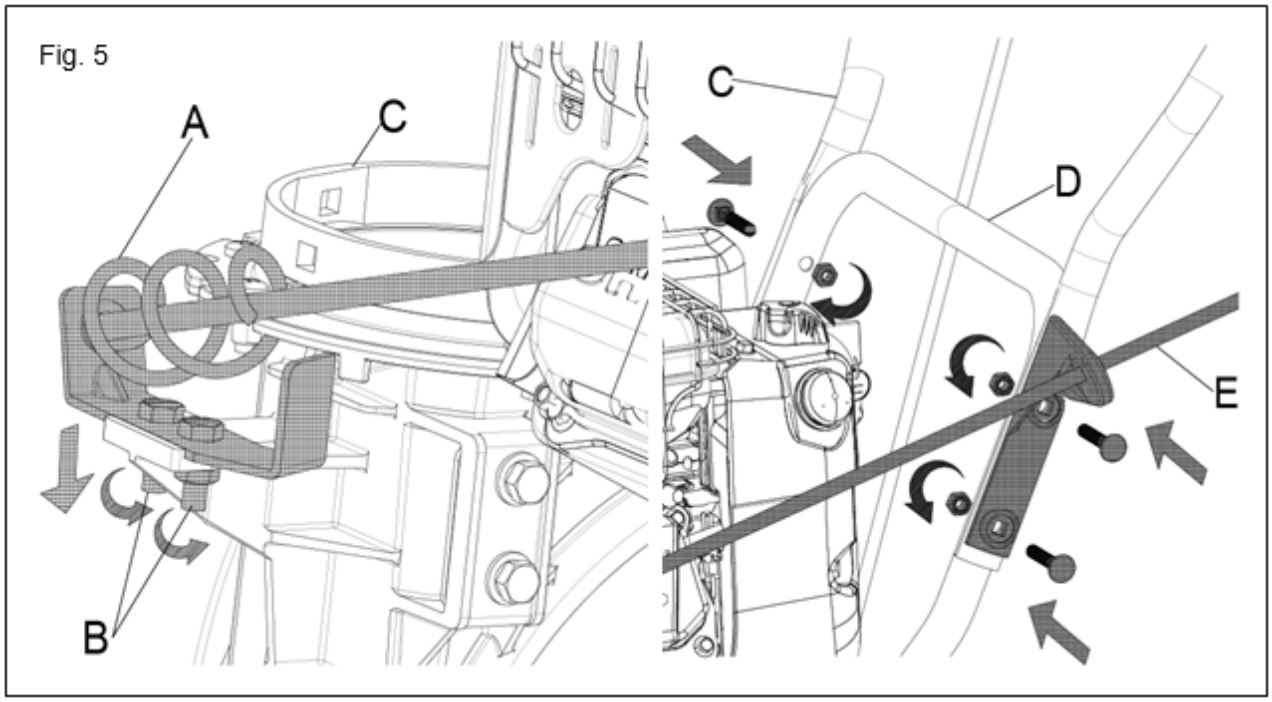

P. Lindberg A/S
Tel.: 70212626
Sdr. Ringvej 1
DK-6600 Vejen
www.p-lindberg.dk
e-mail: salg@p-lindberg.dk

Trin 3

Monter drevets styrestang:

(1) Indsæt vinkelsiden (fig. 6 D) af drevets styrestang i hullet på håndtaget (fig. 6 E) for at forbinde den med transmissionen, og fastgør den med skiven (fig. 6 F) og split (fig. 6 G).

(2) Fastgør den anden ende af styrestangen (Fig.6 A) til splitten på den nederste del af gearstangen (Fig.6 C), og fastgør den med splitten (Fig.6 B).

Fig. 6

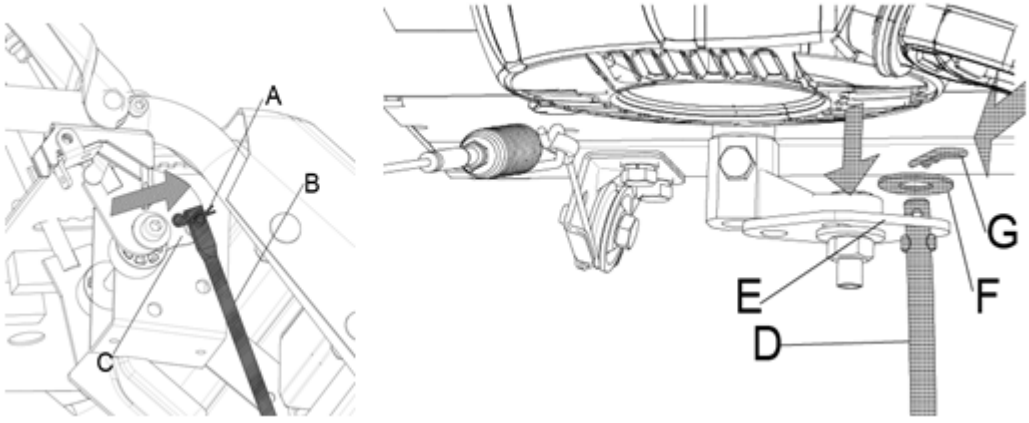

P. Lindberg A/S
Tel.: 70212626
Sdr. Ringvej 1
DK-6600 Vejen
MAN 9066015 DK V2.1
www.p-lindberg.dk
e-mail: salg@p-lindberg.dk

Trin 4

Monter grebene:

Skru grebene fast på håndtagene på panelet (Fig.7).

Fig.7

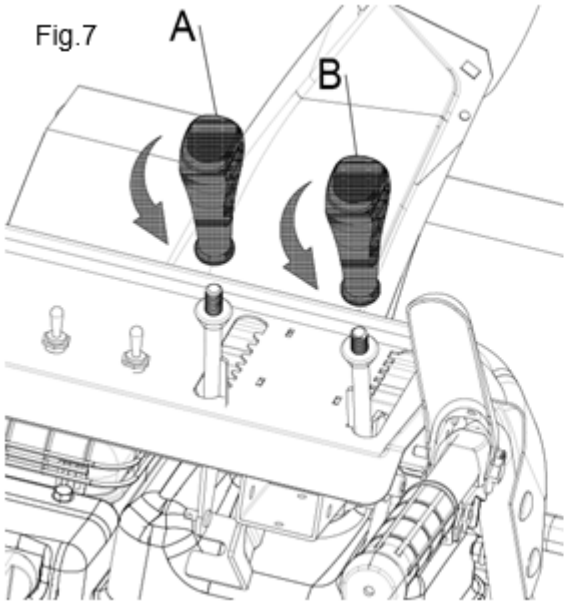

Fig. 8

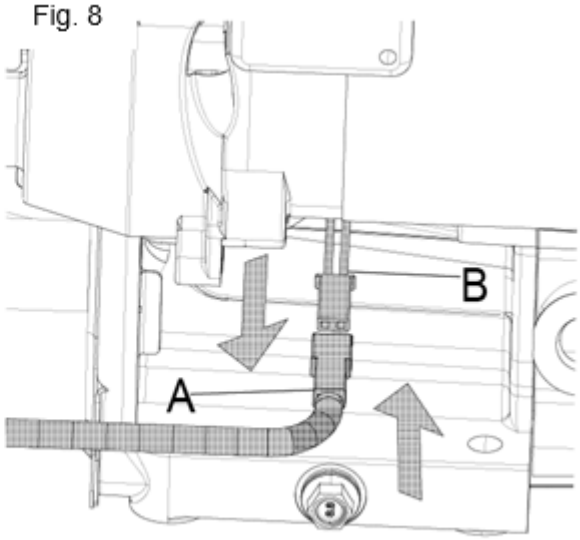

Trin 5

Forbind ledningerne til motoren:

Forbind ledningerne fra panelet med ledningerne fra motoren (Fig.8).

P. Lindberg A/S
Tel.: 70212626
Sdr. Ringvej 1
DK-6600 Vejen

www.p-lindberg.dk
e-mail: salg@p-lindberg.dk

Trin 6

Monter tragten:

(1) Placer tragten på monteringspladen, fastgør den med bolte indeni og møtrikker udenfor. (Fig. 9).
(2) Inden udkasttragtens kontrolkabelende (fig. 10) sættes på plads, skal du løsne de to skruer A (fig. 10). Fastgør den til stangen (B, Fig.8) med en stift (D, Fig.10), og stram derefter de to skruer til bunden (E, Fig.10) for at fastgøre kablet. Tryk kablet fast på holderen (A, fig. 11).

Fig. 9

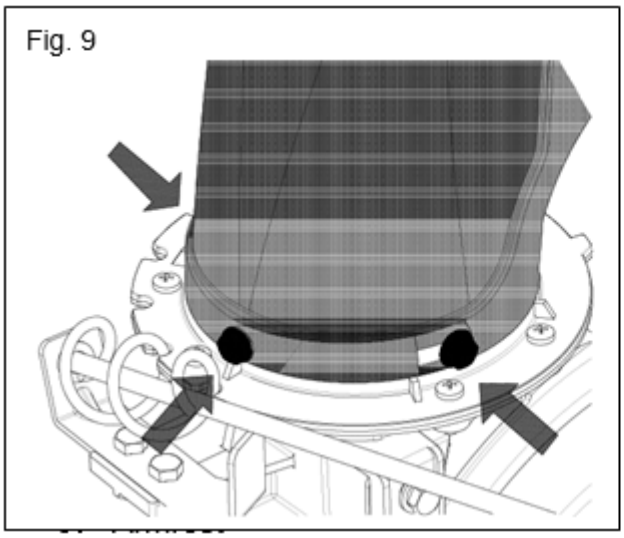

Fig. 10

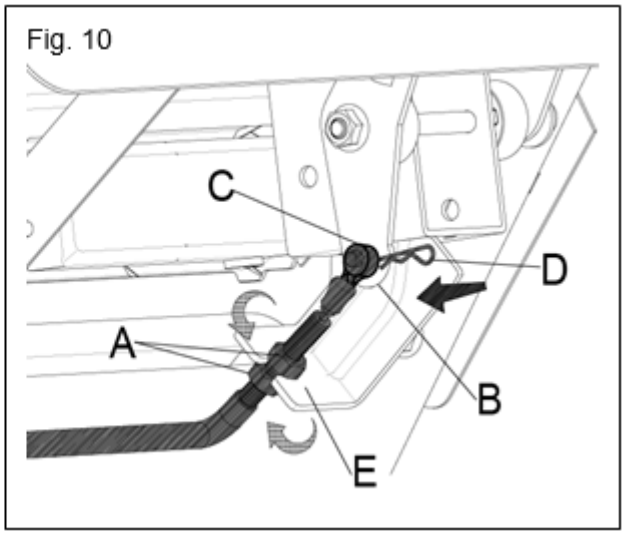

Fig. 11

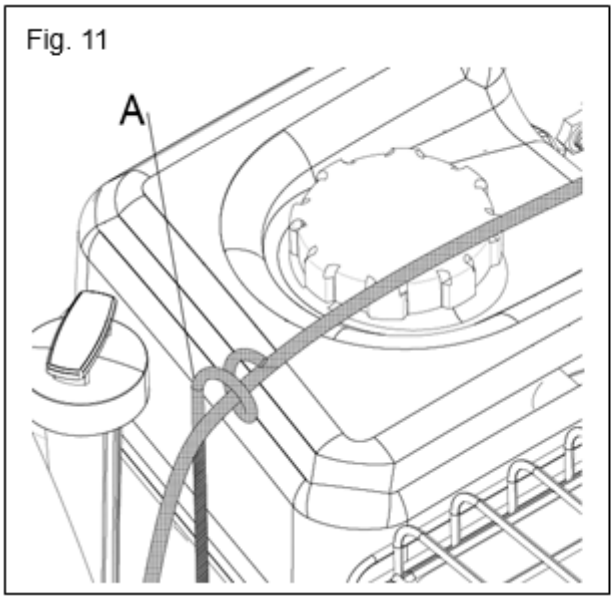

Fig. 12

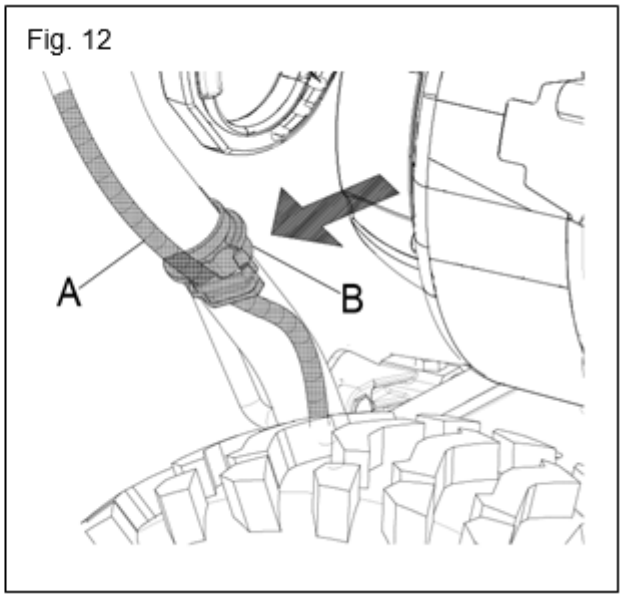

Trin 7

Ledningsholder:

Tryk ledningerne (A, fig. 12) ind i holderen (B, fig. 12) på det øverste og nederste håndtag. (Fig. 12)

P. Lindberg A/S
Tel.: 70212626
Sdr. Ringvej 1
DK-6600 Vejen
www.p-lindberg.dk
e-mail: salg@p-lindberg.dk

OVERBLIK OVER MASKINEN

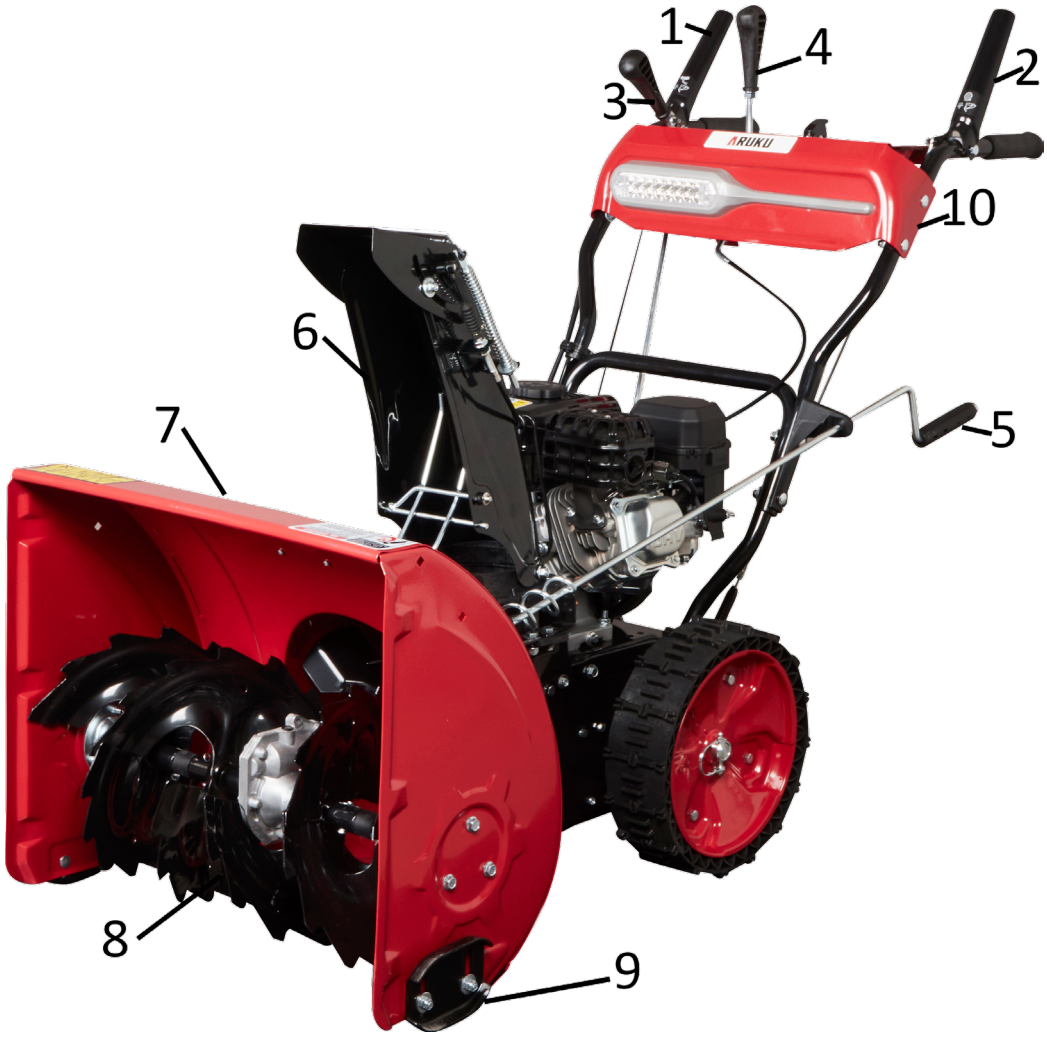

1. Håndtag til indføringssnegl
2. Kørehåndtag
3. Skiftehåndtag / Hastighedskontrol
4. Betjeningshåndtag for vippetud på udkasttragt
5. Styrestang til justering af retning for udkasttragt
6. Udkasttragt
7. Sneglehus med renseværktøj
8. Indføringssnegl
9. Slæbesko
10. LED-forlygtekontakt (placeret på panelet)

P. Lindberg A/S
Tel.: 70212626
Sdr. Ringvej 1
DK-6600 Vejen
www.p-lindberg.dk
e-mail: salg@p-lindberg.dk

ADVARSEL
Læs, forstå og følg alle instruktioner og advarsler på maskinen og i brugsanvisningen.

Gearvælger



Fig. 15

Gearvælgeren er placeret mellem de to håndtag. Placer håndtaget i en af de syv positioner for at styre kørselsretning og -hastighed. Se figur 15.

Fremad

Der er seks gear til kørsel fremad. Position 1 er den langsomste og position 6 er den hurtigste.

Bak

Der er to hastigheder ved bak (R). Position 1 er den langsomste og position 2 er den hurtigst.

Primerbold

Ved at trykke på primerbolden tvinges brændstof direkte ind i karburatoren. Dette kan være nødvendigt ved start i koldt vejr.

Choker



Fig. 16

Chokeren sidder bagerst på motoren og aktiveres ved at dreje knappen med uret. Ved at aktivere chokerens lukkes chokeren på karburatoren og hjælper med at starte motoren. Se figur 16.

P. Lindberg A/S
Tel.: 70212626
Sdr. Ringvej 1
DK-6600 Vejen
www.p-lindberg.dk
e-mail: salg@p-lindberg.dk

Gasregulator

Gasregulatoren sidder på motoren. Den styrer motorens hastighed og slukker motoren helt når den skubbes helt ned. Se figur 17.

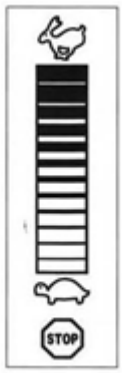

Fig. 17

Styring af indføringssnegl

Håndtaget til styring af indføringssneglen sidder på venstre side af styret. Tryk håndtaget ned mod styret for at tilkoble indføringssneglen og start sneslyngningen. Slip håndtaget for at standse. Se figur 18.

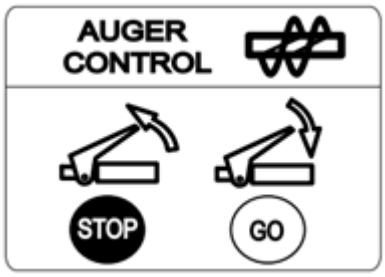

Fig. 18

Kørsel

Håndtaget til styring af kørslen sidder på højre side af styret. Tryk håndtaget ned mod styret for at tilkoble hjulene. Slip håndtaget for at standse. Se figur 19.

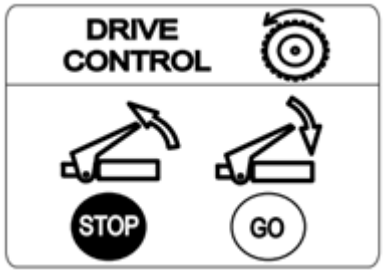

Fig. 19

Styring af udkasttragtens retning

Håndtaget til styring af udkasttragtens retning retning sidder ved siden af panelet på sneslyngen. For at ændre retningen, som sne kastes i, drej håndtaget: Drej med uret for at kaste til højre. Drej mod uret for at kaste til venstre. Se figur 20.

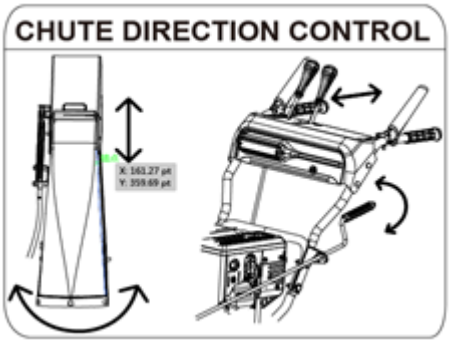

Fig. 20

Påfyldning af motorolie

Motorolieniveauet kontrolleres gennem oliepåfyldningshullet, hvor der også påfyldes motorolie.

P. Lindberg A/S
Tel.: 70212626
Sdr. Ringvej 1
DK-6600 Vejen

MAN 9066015 DK V2.1
www.p-lindberg.dk
e-mail: salg@p-lindberg.dk

Før start

Husk at påfylde motorolie inden start – motoren kan tage alvorligt skade, hvis den startes uden olie!



Fig. 21

1. Placer maskinen på et plant underlag.
2. Skru oliepinden ud og aflæs olieniveauet.
3. Olien skal nå op til et sted mellem markeringerne „HIGH" og „LOW" på pinden. Se figur 21.
4. Påfyld motorolie til markeringen HIGH. Se figur 41.
5. Anvend olie af god kvalitet. Anbefalet type: 10W40 eller SAE30.

Benzin

ADVARSEL
Vær meget forsigtig når der håndteres benzin. Benzin er meget brændbart og dampene er eksplosive. Påfyld aldrig brændstof indendørs eller på varm eller kørende motor. Ryg ikke og sørg for at der ikke befinder sig antændelseskilder på stedet.

- Opbevar benzin i rene, godkendte beholdere og sørg for at låget er sat rigtigt på.
- Sørg for at beholderen, fra hvilken benzinen hældes er ren of fri for rust og andre fremmede partikler.

BEMÆRK: Der kan være en plastikstøvdæksel inde i brændstofpåfyldningsåbningen. Fjern og kassér, hvis det findes.

- Fyld altid brændstoftanken udendørs og brug en tragt eller tud for at forhindre spild.
- Fyld brændstoftanken med ren, frisk, blyfri benzin.
- Fyld aldrig brændstoftanken helt op. Fyld tanken til inden for 1,3 cm fra toppen for at give plads til udvidelse af brændstof.
- Sørg for at tørre spildt brændstof af, før du starter motoren.

Start af motoren

1. Fastgør tændrørskablet til tændrøret. Sørg for, at metalløkken på enden af tændrørskablet er fastgjort sikkert over metalspidsen på tændrøret.
2. Sørg for, at både sneglen og hjulene er i frakoblet (udløst) position.
3. Flyt gashåndtaget op til HURTIG position. Sæt tændingsnøglen i åbningen. Sørg for, at den klikker på plads. Forsøg ikke at dreje nøglen.

   BEMÆRK: Motoren kan ikke starte, uden at nøglen er sat helt ind i tændingslåsen.

P. Lindberg A/S
Tel.: 70212626
Sdr. Ringvej 1
DK-6600 Vejen
www.p-lindberg.dk
e-mail: salg@p-lindberg.dk

Elektrisk start

Kontroller at strømforsyningen er et to-ledet jordet system. Spørg en autoriseret elektriker, hvis du ikke er sikker.



ADVARSEL

Den elektriske starter er udstyret med et jordet to-ledet strømstik og kræver 230 volt AC forsyningsnet. Den må udelukkende bruges med en korrekt jordet stikkontakt med to ben for at undgå elektrisk stød. Hvis dit elektriske system i hjemmet er jordet, men en forlængerledning med to huller ikke er tilgængelig, må du ikke bruge din sneslynges elektriske starter. Følg alle instruktioner omhyggeligt, før du betjener den elektriske starter. Hvis de ovenstående betingelser er opfyldt, skal du fortsætte som følger:

1) Sæt forlængerledningen i stikkontakten på motoren. Sæt den anden ende af forlængerledningen i en 230 volt, jordet, AC-stikkontakt.
2) Drej chokerknappen til FULD chokerposition (for at starte motoren med ledning). BEMÆRK: Hvis motoren allerede er varm, skal du placere chokeren i positionen OFF.
3) Tryk på primerbolden for at genstarte en varm motorstart, og sørg for at dække udluftningshullet i midten af bolden, når du trykker. BEMÆRK: Brug IKKE primer til at genstarte en varm motor efter en kort nedlukning.
4) Tryk på startknappen for at starte motoren.
5) Når motoren starter, slip startknappen.
6) Mens motoren varmer op, drej langsomt chokeren til OFF-positionen. Hvis motoren svigter, drej hurtigt chokeren tilbage til FULD og derefter langsomt til OFF-positionen igen.
7) Når du frakobler forlængerledningen, skal du altid tage stikket ud af stikkontakten ved at tage stikket ud af den modsatte ende af sneslyngen.

Rekylstarter

1) Drej chokeren til FULD chokerposition (kold motorstart). BEMÆRK: Hvis motoren allerede er varm, skal du placere chokeren i positionen OFF.
2) Tryk på primeren to eller tre gange for kold motorstart, og sørg for at dække udluftningshullet i midten af bolden, når du trykker. BEMÆRK: Brug IKKE primer til at genstarte en varm motor efter en kort nedlukning. BEMÆRK: Yderligere priming kan være nødvendig, hvis temperaturen er under -10°C.
3) Tag fat i rekylstarterhåndtaget og træk langsomt snoren ud. Når du mærker modstand, skal du langsomt lade rebet trække sig tilbage.
4) Træk i starthåndtaget med et fast, hurtigt træk. Slip ikke håndtaget og lad det rulle tilbage. Hold godt fast på starthåndtaget og lad det langsomt trække sig tilbage.
5) Mens motoren varmer op, drej langsomt chokeren til OFF-positionen. Hvis motoren svigter, drej hurtigt chokeren tilbage og derefter langsomt til OFF-positionen igen. BEMÆRK: Lad motoren varme op i et par minutter efter start. Motoren vil ikke arbejde ved fuld effekt, før den er varmet op.

P. Lindberg A/S
Tel.: 70212626
Sdr. Ringvej 1
DK-6600 Vejen
www.p-lindberg.dk
e-mail: salg@p-lindberg.dk

Standsning af motoren

Lad motoren køre et par minutter før den standses for at lade fugt på motoren fordampe.

Elektrisk starter:

1) Tilslut forlængerledningen til den elektriske starterudgang på motoren og derefter til en 230 volt AC stikkontakt.
2) Tryk på startknappen, mens motoren kører, og lad starteren rotere i nogle sekunder. Støjen i starteren er normal. Motorens starter tager ikke skade.
3) Når du frakobler forlængerledningen, skal du altid tage stikket ud af stikkontakten i væggen, før du tager den modsatte ende ud af sneslyngen.
4) Flyt gashåndtaget til positionen OFF.
5) Fjern tændingsnøglen og opbevar den et sikkert sted.
6) Tør al sne og fugt af området omkring motoren samt området i og omkring håndtagene til styring af kørsel og indføringssnegl. Aktiver og slip også begge håndtag flere gange.

Rekylstarter:

1) Mens motoren kører, træk i startsnoren med et hurtigt, kraftfuldt træk tre eller fire gange. Træk i startsnoren vil frembringe en høj klaprende lyd, som ikke er skadelig for motoren.
2) Flyt gashåndtaget til STOP-position.
3) Fjern tændingsnøglen og opbevar den et sikkert sted.
4) Tør al sne og fugt af området omkring motoren samt området i og omkring håndtagene til styring af kørsel og indføringssnegl. Aktiver og slip også begge håndtag flere gange.

Renseværktøj

Renseværktøjet er fastgjort til bagsiden af sneglehuset med en monteringsclips. Skulle sne og is have blokeret udkastet, følg da nedenstående fremgangsmåde for at frigøre udkastet sikkert.

1) Slip både håndtaget for indføringssnegl og kørsel.
2) Stop motoren ved at tage tændingsnøglen ud.
3) Fjern renseværktøjet fra clipsen.



ADVARSEL
Lyddæmperen, motoren og de omkringliggende områder bliver varme og kan forårsage forbrændinger. Unsgå at berøre dem.

4) Brug den skovlformede ende af renseværktøjet til at fjerne og skubbe al sne og is, som er dannet i og i nærheden af udkastet.
5) Fastgør renseværktøjet til monteringsklemmen på bagsiden af sneglhuset, sæt tændingsnøglen i igen, og start sneslyngens motor.

P. Lindberg A/S
Tel.: 70212626
Sdr. Ringvej 1
DK-6600 Vejen
www.p-lindberg.dk
e-mail: salg@p-lindberg.dk

6) Mens du står i operatørens position (bag sneslyngen), skal du aktivere indføringssneglens i nogle få sekunder for at fjerne eventuel resterende sne og is fra udkastet.

Gearvælger

1) Med gashåndtaget i Hurtig (kanin) position, flyt gearvælgeren til en af de seks fremad (F) positioner eller to baglæns (R) positioner. Vælg en hastighed, der passer til sneforholdene og et tempo, du er komfortabel med.

   BEMÆRK: Når du vælger en kørehastighed, skal du bruge den langsommere hastighed, indtil du er komfortabel og fortrolig med betjeningen af sneslyngen.

2) Tryk indføringssneglhåndtaget ned mod styret, og sneglen vil dreje. Slip den, og sneglen stopper.
3) Tryk kørehåndtaget ned mod styret, og sneslyngen vil bevæge sig. Slip den, og kørslen stopper.

   VIGTIGT: Skift ALDRIG gear (skift hastigheder eller kørselsretning) uden først at slippe kørehåndtaget og bringe sneslyngen helt til standsning. Gør du det, vil det resultere i for tidligt slid på sneslyngens drivsystem.

P. Lindberg A/S
Tel.: 70212626
Sdr. Ringvej 1
DK-6600 Vejen
www.p-lindberg.dk
e-mail: salg@p-lindberg.dk

EFTERSYN

FØR START

Før start skal alle bolte og samlinger kontrolleres og efterspændes ved behov. Samtidig anbefales det at kontrollere oliestanden og efterfylde ved behov.
Kontroller at betjeningshåndtagene fungerer og at alle afskærmninger sidder som de skal.
Kontroller dæktrykket – det skal være ens på begge hjul og mellem 15 og 20 psi.
Kontroller for slitage på slæbesko og skraberblad.

PERIODISK

Hver 12. måned eller efter 100 driftstimer.

1. Afmonter springbolte og smør dem med smøreolie.
2. Kontroller, rengør og juster evt. tændrøret.
3. Skift motorolien.
4. Rens karburatores svømmerhus.
5. Kontroller kileremmene stramhed og tilstand.
6. Smør udkasttragtens glideflader og indføringssneglen med universalfedt.

EFTER SERVICE/REPARATION

Efter service eller reparation samt efter uheld eller længere tids stilstand, bør det kontrolleres at sneslyngen fungerer korrekt og at evt. fejl er ophævet, før maskinen sættes i drift igen. Kontroller også at alle samlinger er spændte og at evt. værktøj er fjernet fra maskinen.

P. Lindberg A/S
Tel.: 70212626
Sdr. Ringvej 1
DK-6600 Vejen
www.p-lindberg.dk
e-mail: salg@p-lindberg.dk

VEDLIGEHOLDELSE

SMØRING

ADVARSEL
Før smøring, reparation eller eftersyn, frakobl alle betjeningselementer og stands motoren. Afvent at alle bevægelige dele er helt standset.

GEARAKSEL

Gearakslen skal smøres mindst én gang i sæsonen eller efter hver 25. driftstime.

1) Fjern den nederste skærm ved at fjerne de to skruer, der fastgør den.
2) Påfør et tyndt lag universalfedt på akslen. Se figur 22.

VIGTIGT: Undgå at spilde olie på gummibelægninger.

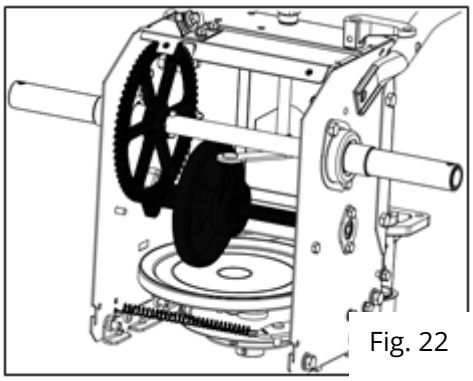

Fig. 22

HJUL

Fjern begge hjul mindst én gang om sæsonen. Rengør og smør akslen med et lag universalfedt, før hjulene geninstalleres.

INDFØRINGSSNEGL

Fjern springboltene på sneglens aksel mindst én gang i sæsonen. Spray smøremiddel ind i akslen rundt om afstandsstykkerne. Smør også flangelejerne i hver ende af akslen. Se figur 23.

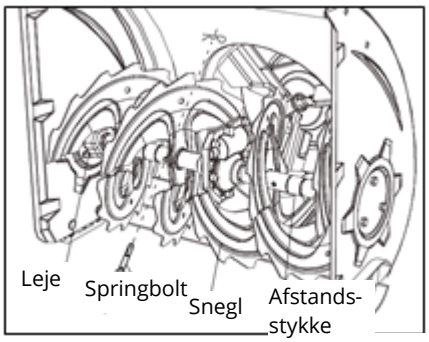

Fig. 23

GEARKASSE

Sneglens gearkasse er blevet fyldt med fedt og forseglet fra fabrikken. Hvis den af en eller anden grund skilles ad, skal den smøres med ca. 50g nyt fedt.

BEMÆRK: Pas på med at oversmøre gearkassen. Det kan medføre beskadigelse af tætningerne. Sørg for, at udluftningsproppen er fri for fedt.

P. Lindberg A/S
Tel.: 70212626
Sdr. Ringvej 1
DK-6600 Vejen
www.p-lindberg.dk
e-mail: salg@p-lindberg.dk

SKRABERBLAD OG SLÆBESKO

Skraberbladet og slæbeskoene nederst på sneslyngen er sliddele. De skal efterses jævnligt og udskiftes ved behov.

AFMONTERING SLÆBESKOENE:

1. Fjern de fire bolte og møtrikker som fastgør dem til sneslyngen. Se figur 24.
2. Monter de nye slæbesko med fire bolte (to på hver side) samt møtrikker. Se figur 24.

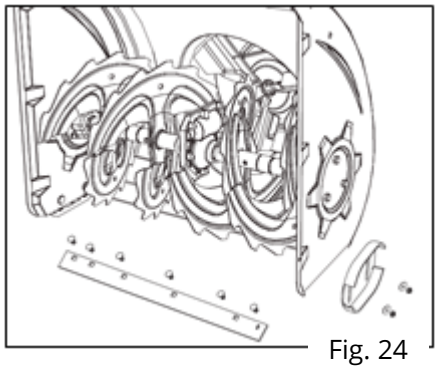

Fig. 24

AFMONTERING SKRABERBLADET:

1. Fjern bolte og møtrikker som fastgør pladen til sneslyngens skærm.
2. Monter det nye skraberblad, sørg for at boltenes hoveder sidder indvendigt på skærmen. Spænd godt fast.

UDSKIFTNING AF KILEREM TIL SNESLYNGE

1. Fjern remskærmen foran på motoren ved at fjerne de to selvskærende skruer. Se figur 25. BEMÆRK: Tøm benzinen fra sneslyngen.
2. Vip forsigtigt sneslyngen op og frem, så den hviler på sneglehuset. Fjern skærmen fra undersiden af sneslyngen ved at fjerne fire selvskærende skruer, som fastgør den. Se figur 26.
3. Løsn og fjern tapskrue, der fungerer som remholder. Se figur 27.
4. a. Rul remmen af motorremskiven. Se figur 28.
   b. Afhægt støttebeslagets fjeder fra rammen. Se figur 29.
5. Fjern remmen fra omkring sneglens remskive, og skub remmen mellem støttebeslaget og sneglens remskive. Monter kileremmen igen ved at følge instruktionerne i omvendt rækkefølge. BEMÆRK: Glem IKKE at geninstallere tapskruen og sætte fjederen på rammen efter installation af ny kileremmen.

P. Lindberg A/S
Tel.: 70212626
Sdr. Ringvej 1
DK-6600 Vejen
www.p-lindberg.dk
e-mail: salg@p-lindberg.dk

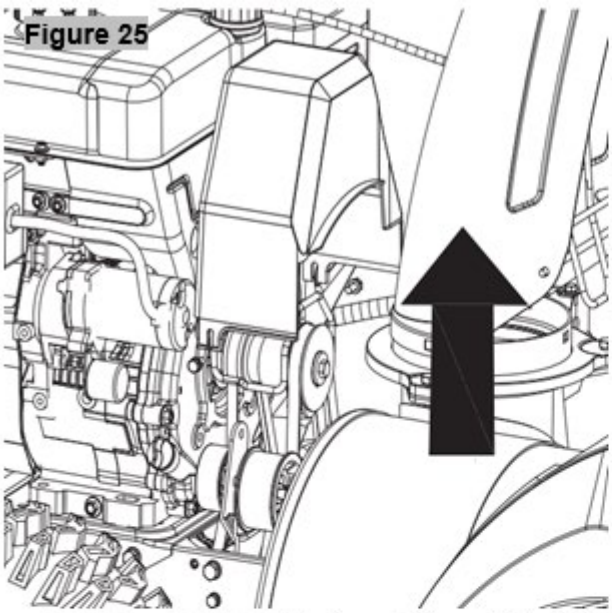

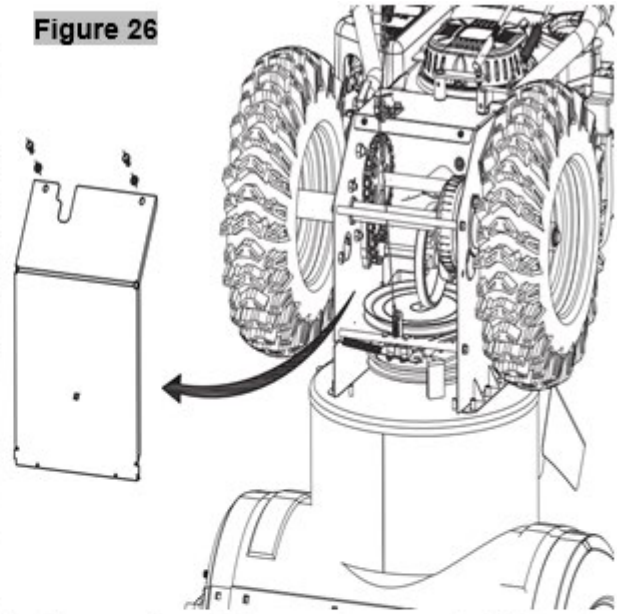

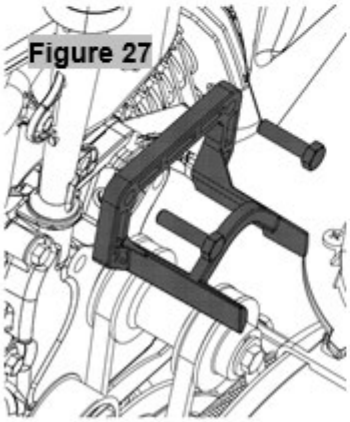

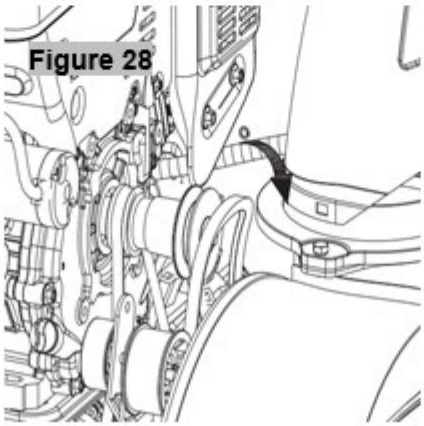

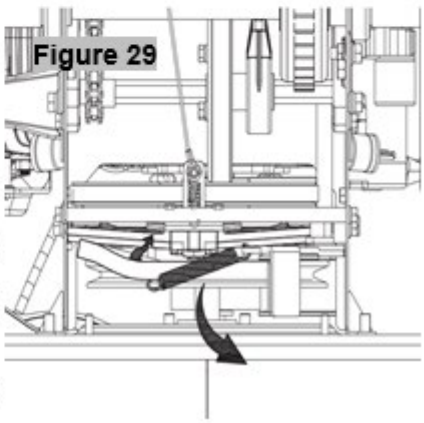

UDSKIFTNING AF KILEREM TIL FREMDRIFT

1. Fjern remskærmen foran på motoren ved at fjerne de to selvskærende skruer. Se figur 30. BEMÆRK: Tøm benzinen fra sneslyngen.
2. Vip forsigtigt sneslyngen op og frem, så den hviler på sneglehuset. Fjern skærmen fra undersiden af sneslyngen ved at fjerne fire selvskærende skruer, som fastgør den. Se figur 31.
3. Løsn og fjern tapskrue, der fungerer som remholder. Se figur 32.
4. a. Tag fat i remskiven og drej den mod højre.
   b. Rul remmen af motorremskiven.
   c. Løft remmen af motorremskiven. Se figur 33.
5. Skub remmen af remskiven og mellem friktionshjul og friktionshjulskive. Se figur 34.
6. Monter remmen i omvendt rækkefølge.

P. Lindberg A/S
Tel.: 70212626
Sdr. Ringvej 1
DK-6600 Vejen
www.p-lindberg.dk
e-mail: salg@p-lindberg.dk

Figure 30

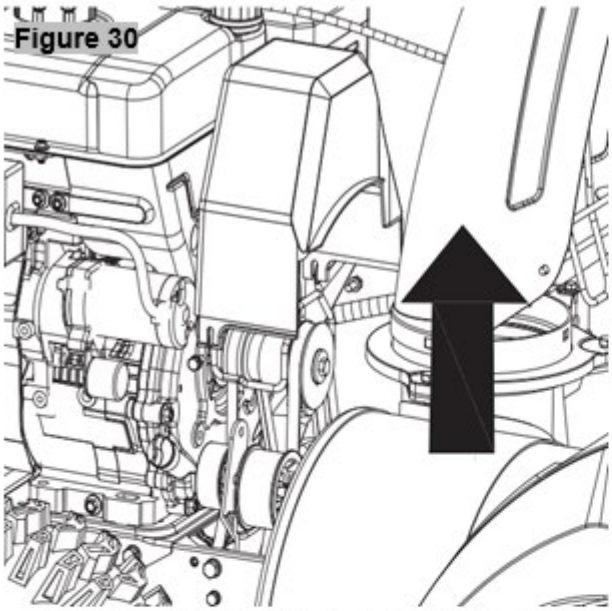

Figure 31

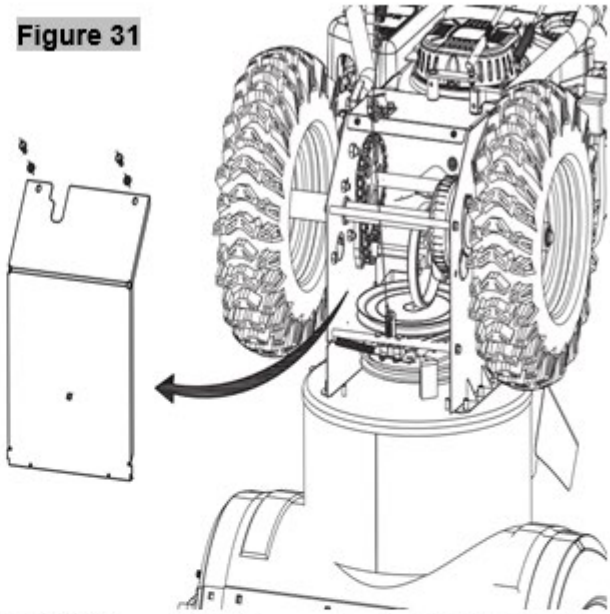

Figure 32

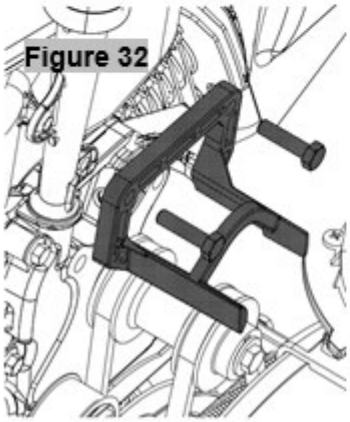

Figure 33

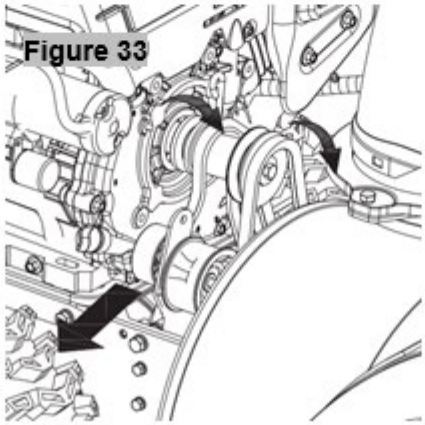

Figure 34

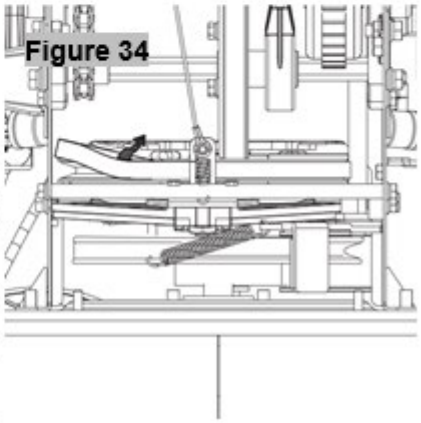

P. Lindberg A/S
Tel.: 70212626
Sdr. Ringvej 1
DK-6600 Vejen

www.p-lindberg.dk
e-mail: salg@p-lindberg.dk

INDFØRINGSSNEGL

- Sneglen er fastgjort til spiralakslen med to springbolte samt splitter. Hvis sneglen skulle ramme et fremmedlegeme eller is, er sneslyngen designet således, at boltene knækker. Se figur 35.
- Hvis sneglene ikke vil dreje, kontroller om boltene er knækket. Der er leveret et extra sæt springbolte sammen med sneslyngen. Når boltene skiftes, skal der sprøjtes et oliesmøremiddel ind i akslen, før du indsætter nye stifter.

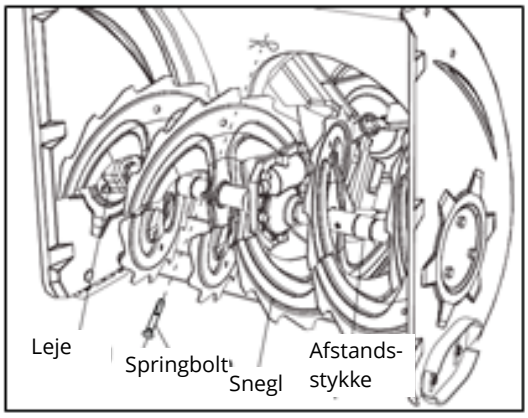

Fig. 35

AFMONTERING AF FRIKTIONSHJUL

Hvis sneslyngen ikke kan køre med kørehåndtaget aktiveret, og udførelse af justering af kontrolkabel ikke løser problemet, skal friktionshjulet muligvis udskiftes. Følg instruktionerne nedenfor.

1. Undersøg friktionshjulet for tegn på slid eller revner, og udskift det om nødvendigt.
   - Sæt gearvælgeren i tredje fremad (F3) position.
   - Tøm benzinen fra sneslyngen.
   - Vip forsigtigt sneslyngen op og frem, så den hviler på sneglehuset.

2. a. Fjern skærmen fra undersiden af sneslyngen ved at fjerne to selvskærende skruer, som fastgør den.
   b. Fjern hjulene. Se figur 36
3. Træk drivakslen ud. Se figur 37
4. Træk den sekskantede aksel ud og fjern gearakslen. Se figur 38.
5. Fjern de tre skruer, som holder friktionshjulets sideplader sammen, skift kun gummiringen. Se figur 39.
6. Skub friktionshjulenheden tilbage på den sekskantede aksel, og følg trinene ovenfor i omvendt rækkefølge for at samle komponenterne igen.

P. Lindberg A/S
Tel.: 70212626
Sdr. Ringvej 1
DK-6600 Vejen
www.p-lindberg.dk
e-mail: salg@p-lindberg.dk

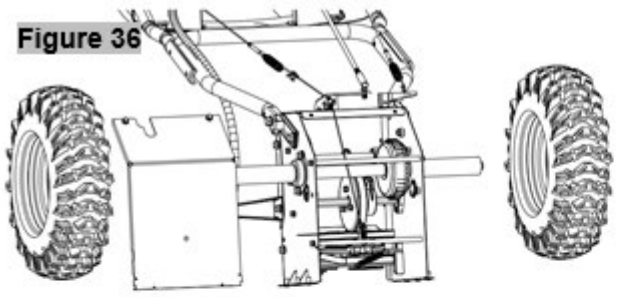
Figure 36

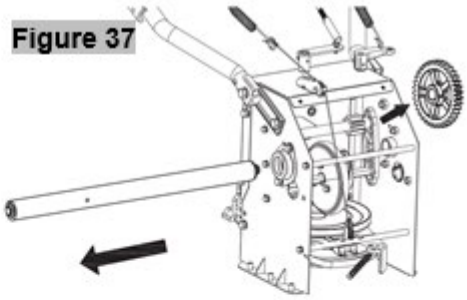
Figure 37

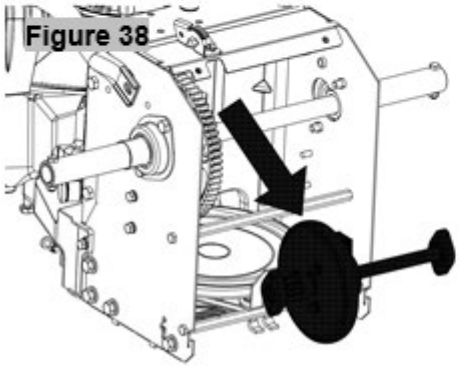
Figure 38

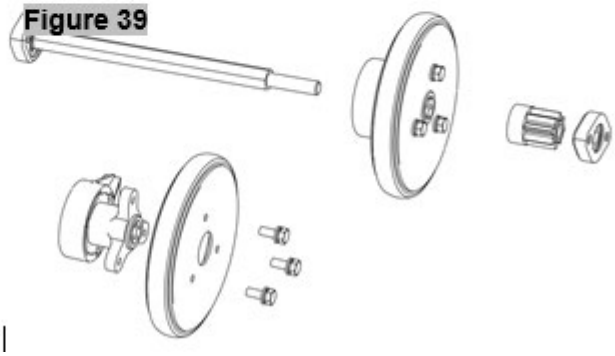
Figure 39

KONTROL AF MOTOROLIE

1. Sørg for, at motoren står oprejst og i vater
2. Skru olieproppen med oliepinden og aftør oliepinden. Se figur 40.
3. Skru olieproppen tilbage i oliepåfyldningsrøret. Spænd sikkert.
4. Skru olieproppen med oliepinden ud igen og aflæs oliestanden på pinden. Hvis oliestanden er under "L"-mærket (LAV), tilsæt langsomt olie for at nå "H"-mærket (HØJT), se figur 41.
5. Skru olieproppen på igen og spænd den godt fast.
6. Tør evt. spildt olie væk.

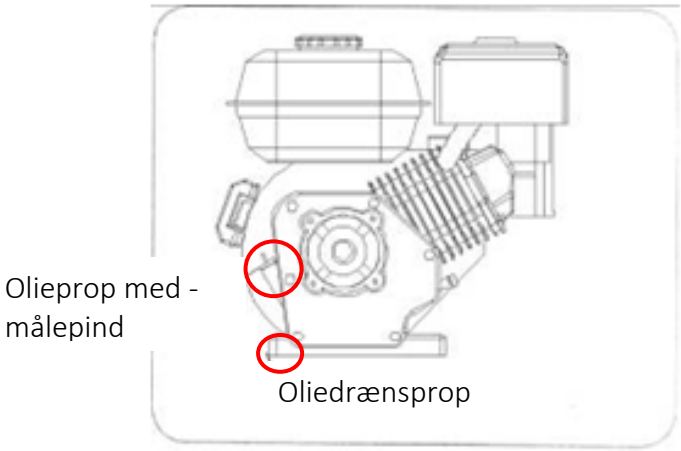

Fig. 40

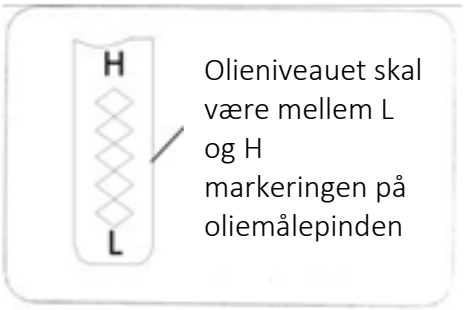

Fig. 41

P. Lindberg A/S
Tel.: 70212626
Sdr. Ringvej 1
DK-6600 Vejen
MAN 9066015 DK V2.1
www.p-lindberg.dk
e-mail: salg@p-lindberg.dk

UDSKIFTNING AF MOTOROLIE

For at undgå motorskader er det vigtigt at:

- Kontroller oliestanden før hver brug og hver femte driftstime.
- **Skift olie efter de første to driftstimer og derefter hver 25. driftstime.**
- Motor olie aftappes lettest hvis den er varm, dog ikke umiddelbart efter drift.

1. Find oliedrænsproppen, se figur 40.
2. Sørg for, at benzindækslet er på, og at det er spændt godt til.
3. Rengør området omkring oliedrænsprop, se figur 40.
4. Placer godkendt genanvendelig oliebeholder under oliedrænsproppen.
5. Fjern oliedrænsproppen, og aftap olie. Bemærk: Brugt olie skal bortskaffes jf. gældende lokale retningslinjer.
6. Monter olieaftapningsskruen og spænd den godt til.
7. Fyld motoren op med anbefalet olie, **motorens oliekapacitet er 600 ml.**
8. Tør evt. spildt olie væk.

KONTROL AF TÆNDRØR

Tjek tændrøret årligt eller for hver 100 driftstimer.

1. Rengør området omkring tændrøret.
2. Fjern og efterse tændrøret.
3. Udskift tændrøret, hvis porcelænet er revnet, eller hvis elektroderne er hullede, brændte eller tilsmudsede med aflejringer.
4. Kontroller elektrodeafstanden med et egnet måleværktøj, og juster afstanden til 0,76 mm ved behov. Se figur 43.

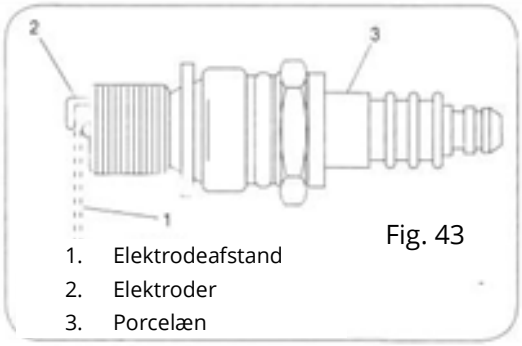

Fig. 43

1. Elektrodeafstand
2. Elektroder
3. Porcelæn

5. Geninstaller tændrøret og spænd det godt fast. BEMÆRK: Sørg for at anvende korrekt tændrørstype ved udskiftning. Se specifikationerne.

KARBURATOR

Hvis du har mistanke om, at din karburator skal justeres, kontakt da forhandleren eller autoriseret værksted.

P. Lindberg A/S
Tel.: 70212626
Sdr. Ringvej 1
DK-6600 Vejen
www.p-lindberg.dk
e-mail: salg@p-lindberg.dk

MOTORHASTIGHED

ADVARSEL

Undgå alvorlig personskade eller død, lav IKKE nogen form for ændringer, manipulation med regulatorindstillingen kan få motoren og udstyret til at køre ved usikre hastigheder. Der må ALDRIG ændres på motorens fabriksindstilling. Det er farligt at køre motoren hurtigere end den fabriksindstillede hastighed.

JUSTERING AF KONTROLKABEL

Efter lang tids brug, eller når remmene justeres eller udskiftes, skal styrekablerne også justeres Se figur 44.

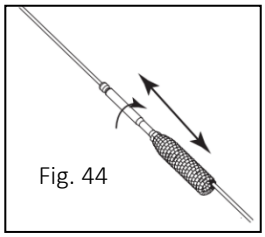
Fig. 44

1. Løft sneslyngen frem og lad den hvile ind på sneglehuset.
2. Skub wiren gennem fjederen, så gevinddelen er blotlagt.
3. Hold i gevinddelen og juster møtrikken indtil den korrekte indstilling er opnået.
4. Træk wiren gennem fjederen igen. Sæt wiren ind i den øverste del af koblingsgrebet med samme justering på begge sider.

P. Lindberg A/S
Tel.: 70212626
Sdr. Ringvej 1
DK-6600 Vejen
www.p-lindberg.dk
e-mail: salg@p-lindberg.dk

JUSTERING AF SLÆBESKO

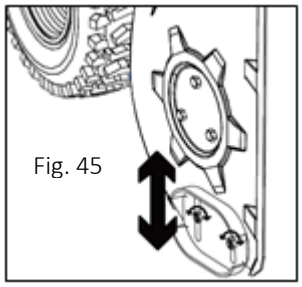
Fig. 45

Afstanden mellem slæbesko og underlag kan justeres. Se figur 45.
Ved jævnt og glat underlag som asfalt og fliser hæves slæbeskoene så sneen ryddes så tæt til underlaget som muligt.
Ved ujævnt underlag og grusarealer sænkes slæbeskoene til mellem midterposition og laveste position for at hæve maskinen. Dette gøres for at undgå grus og lignende kommer i maskinen.

Sådan justeres slæbeskoene:

1. Løsn de fire sekskantmøtrikker (to på hver side) og bolte. Flyt slæbesko til den ønskede position.
2. Sørg for, at hele den nederste overflade af slæbeskoen er mod jorden for at undgå ujævnt slid på glideskoene.
3. Spænd møtrikker og bolte godt igen.

JUSTERING AF BESLAG TIL UDKASTTRAGT

Hvis spiralen i bunden af tragtens retningsstyring ikke er helt i indgreb med tragten, kan beslaget justeres. For at gøre det:

1. Løsn de to møtrikker, der fastgør beslagene, og juster en anelse.
2. Spænd møtrikker. Se figur 46.

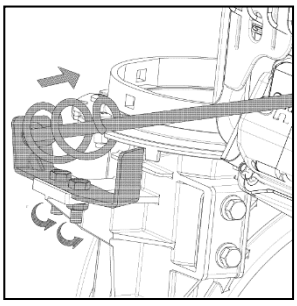
Fig. 46

DÆKTRYK

Dæktryk kontrolleres før start og justeres ved behov til mellem 15 psi og 20 psi. Dæktrykket skal være ens i begge hjul.

P. Lindberg A/S
Tel.: 70212626
Sdr. Ringvej 1
DK-6600 Vejen
www.p-lindberg.dk
e-mail: salg@p-lindberg.dk

OPBEVARING

ADVARSEL



Opbevar aldrig sneslyngen med brændstof i tanken indendørs eller i dårligt ventilerede område, hvor brændstofdampe vil kunne nå åbne flammer, gnister eller tændflammer, som f.eks. på ovne, vandvarmere, tørretumblere eller gasapparater.

Inden længere tids opbevaring bør der foretages følgende:

- Hjulene afmonteres og hjulakslerne smøres med fedt.
- Springboltene i indføringssneglen afmonteres, smøres med fedt og monteres igen.
- Metaldele smøres.
- Gearaksel smøres.
- Brændstoftanken og karburatoren tømmes for benzin.
- Afmonter tændrøret og hæld ca. en spiseskefuld motorolie ind i motoren gennem tændrørshullet. Træk i rekylstarteren nogle gange for at fordele olien og isæt tændrøret igen.
- Motorolien skiftes.

Maskinen skal opbevares rent og tørt og uden for børns rækkevidde.

TRANSPORT

Hvis udstyret skal transporteres i køretøj, skal det foregå i oprejst tilstand og forsvarligt fastgjort til køretøjet. Sørg for at tankdækslet og brændstofhane er helt lukket.

BORTSKAFFELSE

Når sneslyngen skal bortskaffes, skal den skilles ad og de enkelte dele skal bortskaffes jf. gældende lokale retningslinjer.

P. Lindberg A/S
Tel.: 70212626
Sdr. Ringvej 1
DK-6600 Vejen
www.p-lindberg.dk
e-mail: salg@p-lindberg.dk

EU OVERENSSTEMMELSESERKLÆRING

EU OVERENSSTEMMELSESERKLÆRING CE

Original

Fabrikant:	P. Lindberg A/S Sdr. Ringvej 1 6600 Vejen Tlf.: 70212626 E-mail: salg@p-lindberg.dk CVR: 25903110 www.p-lindberg.dk
Erklærer herved at følgende maskine:	*Sneslynge 196cc* *PL varenummer 9066015*
Type / model:	*PL9066015*
Er i overensstemmelse med følgende direktiver:	*2006/42/EEC* *2014/30/EEC*
Anvendte standarder og normer:	*EN ISO 12100:2010* *EN ISO 8437-1:2021* *EN ISO 8437-2:2021* *EN ISO 8437-4:2021* *EN ISO 14982:2009*
Dato og ansvarlig underskrift:	*Vejen d. 02-06-2022* *P. Lindberg A/S* *Erik T Lauritsen* *Direktør*

CE

Vi forbeholder os ret til uden forudgående varsel at ændre de tekniske parametre og specifikationer for dette produkt.

SV
Bruksanvisning
(Översättning av original dansk bruksanvisning)

Snöslunga art. 9066015

Beskrivning: Självgående snöslunga med 196 ccm bensinmotor. Maskinen har 6 framåtväxlar, 2 backväxlar och en arbetsbredd på 61 cm. Snöslungan är utrustad med 220 V elstart för enklare start i kalla temperaturer samt rekylstart. Dessutom är maskinen monterad med LED-arbetsbelysning.

Avsedd användning: Utrustningen får uteslutande användas så som beskrivs i bruksanvisningen – all annan användning är felaktig.

INNEHÅLL

TEKNISKA DATA 3
INLEDNING 4
ALLMÄN INFORMATION 5
SÄKERHETSSYMBOLER OCH DERAS BETYDELSE 6
SÄKERHET VID ANVÄNDNING 8
LEVERANSENS OMFATTNING 13
MONTERING 14
ÖVERBLICK ÖVER MASKINEN 18
DRIFT AV MASKINEN 19
KONTROLL 25
- FÖRE START 25
- REGELBUNDET 25
- EFTER SERVICE/REPARATION 25

UNDERHÅLL 26
- SMÖRJNING 26
  - VÄXELAXEL 26
  - HJUL 26
  - INMATNINGSSKRUV 26
  - VÄXELLÅDA 26
- SKRAPBLAD OCH SLÄPSKO 27
- BYTE AV KILREM FÖR SNÖSLUNGA 27
- BYTE AV KILREM FÖR FRAMDRIVNING 28
- INMATNINGSSKRUV 30

P. Lindberg
Tel: 010-209 70 50
Myrangatan 4
745 37 Enköping
www.p-lindberg.se
e-mail: order@p-lindberg.se

AVMONTERING AV FRIKTIONSHJUL 30
KONTROLL AV MOTOROLJA 31
BYTE AV MOTOROLJA 32
KONTROLL AV TÄNDSTIFT 32
FÖRGASARE 32
MOTORVARVTAL 33
JUSTERING AV STYRKABEL 33
JUSTERING AV SLÄPSKO 34
JUSTERING AV BESLAG TILL UTKASTARRÖR 34
DÄCKTRYCK 34
FÖRVARING 35
TRANSPORT 35
BORTSKAFFANDE 35
EU-FÖRSÄKRAN OM ÖVERENSSTÄMMELSE 36



VIKTIGT

Kom ihåg att kontrollera motoroljenivån och fylla på motorolja vid behov före start samt kontrollera att alla bultar och monteringar är väl åtdragna.

P. Lindberg
Tel: 010-209 70 50
Myrangatan 4
745 37 Enköping
www.p-lindberg.se
e-mail: order@p-lindberg.se

TEKNISKA DATA

Motor	H200 1-cylindrig, 4-takts, luftkyld
Motor, storlek	196 cm^3 4,1 kW / 3.600 RPM
Olja, mängd	600 ml
Motorolja, typ	10W-40 eller SAE-30
Bränsle	Vanlig bensin min. 92 oktan
Tank, volym	2,5 l
Tändstift	F7RTC
Elektrodavstånd	0,7–0,8 mm
Startmotor	220 V elektrisk start och rekylstart
Växlar	6 framåt och 2 bakåt
Däckstorlek	13 x 4.10 - 6
Differential	Nej
Arbetsbelysning	LED
Värme i handtaget	Nej
Arbetsbredd	61 cm
Kastlängd	11 meter
Max. snödjup	51 cm
Utkastarriktning	190 grader
Vikt	66 kg
Bullernivå	Lpa = 88 dB (A) K = 3 dB LwA = 99,53 dB (A) K= 0,93 dB(A) Garanterad ljudeffektnivå = 100 dB(A)
Vibrationer	4,6/5,6 m/s^2 K = 1,5 m/s^2

P. Lindberg
Tel: 010-209 70 50
Myrangatan 4
745 37 Enköping
www.p-lindberg.se
e-mail: order@p-lindberg.se

INLEDNING



Den här bruksanvisningen innehåller en beskrivning av maskinen och nödvändiga instruktioner för att kunna använda den säkert och korrekt samt instruktioner för dagligt och regelbundet underhåll av maskinen.

Bruksanvisningen kan inte ta hänsyn till alla tänkbara situationer som kan uppstå i samband med användning av maskinen, varför det alltid är viktigt att använda sunt förnuft och vara noggrann och försiktig vid hanteringen av maskinen. Maskinen får endast användas av personer som har den fysiska förmågorna som krävs för det och som har läst och förstått bruksanvisningen.

Det är en ev. arbetsgivares (maskinens ägares) ansvar att säkerställa att alla som ska använda, serva, underhålla eller reparera maskinen har läst och förstått bruksanvisningen.

Observera att det kan finnas krav på att registrera utbildning av medarbetare samt kontroll och underhåll. Det är vid var tid arbetsgivarens/maskinägarens ansvar att se till att detta sker. Det är också köparens skyldighet att undersöka om det finns lokala regler för installation och användning av vissa produkter.

Det rekommenderas att endast använda reservdelar och tillbehör i original. Användning av icke originaldelar kan vara farligt samt förkorta maskinens livslängd och försämra dess prestanda. Dessutom kan reklamationsrätten upphöra att gälla.

Reklamationsrätten upphör att gälla vid skador som uppstått genom att instruktionerna inte följts, vid felaktig användning av maskinen eller vid ändringar på maskinen.

Om tvivel uppstår om tolkningen av bruksanvisningen ska leverantören kontaktas.

P. Lindberg
Tel: 010-209 70 50
Myrangatan 4
745 37 Enköping
www.p-lindberg.se
e-mail: order@p-lindberg.se

ALLMÄN INFORMATION

Bruksanvisningen är viktig för säker drift av denna maskin och ska alltid förvaras tillsammans med den och bör följa med maskinen vid utlån eller vidareförsäljning. LÄS, FÖRSTÅ OCH FÖLJ anvisningarna i bruksanvisningen innan utrustningen tas i drift.

Illustrationerna i bruksanvisningen är vägledande och kan i vissa fall avvika från det levererade.

När det i bruksanvisningen hänvisas till höger och vänster betyder det alltid ”sett från förarsätet” eller ”i maskinens körriktning”.

Bruksanvisningen har utarbetats i enlighet med Maskindirektivet 2006/42/EG och de relevanta tekniska standarderna.

Maskinen är utrustad med säkerhetsmärken som ska underhållas och bytas ut när de inte längre går att läsa.



Denna symbol tillsammans med orden: FARA, VAR FÖRSIKTIG, VARNING används i bruksanvisningen för att rikta uppmärksamheten mot maskinens säkerhet och drift. Det är viktigt att följa alla de angivna riktlinjerna.

FARA – indikerar en mycket farlig situation som, om den inte undviks, KOMMER ATT leda till dödsfall eller allvarliga personskador.

VARNING – indikerar en potentiellt farlig situation som, om den inte undviks, KAN leda till dödsfall eller allvarliga personskador.

VAR FÖRSIKTIG – indikerar en potentiellt farlig situation som, om den inte undviks, KAN leda till mindre eller måttliga personskador.

P. Lindberg
Tel: 010-209 70 50
Myrangatan 4
745 37 Enköping
www.p-lindberg.se
e-mail: order@p-lindberg.se

SÄKERHETSSYMBOLER OCH DERAS BETYDELSE



Roterande slunga

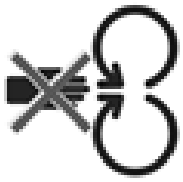

Roterande delar

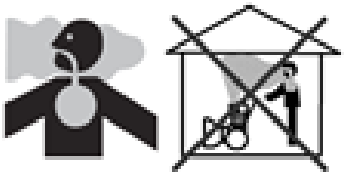

Giftiga ångor

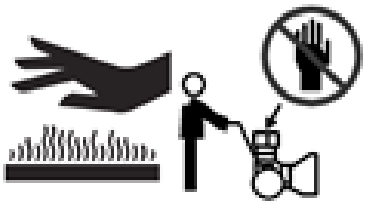

Het yta



Brand

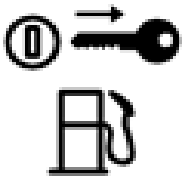

Bränsleavstängningsventil



Roterande inmatningsskruv



Utkastade föremål

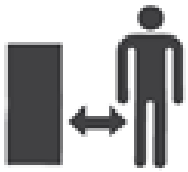

Håll säkert avstånd

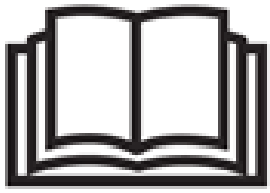

Läs bruksanvisningen för drifts- och säkerhetsanvisningar



Stäng av motorn och ta ur nyckeln före underhåll eller reparation



VARNING: Het yta, vidrör inte!



Använd ögonskydd



Använd hörselskydd



Använd handskar

P. Lindberg
Tel: 010-209 70 50
Myrangatan 4
745 37 Enköping
www.p-lindberg.se
e-mail: order@p-lindberg.se



Översättning:
FARA
1. Håll avstånd till den roterande slungan och inmatningsskruven. Kontakt med slunga eller inmatningsskruv kan amputera händer och fötter.
2. Använd rengöringsverktyget för att frigöra igensättningar i utkastarröret.
3. Släpp tillkopplingshandtagen, stäng av motorn och stå kvar bakom handtagen tills alla rörliga delar har stannat innan igensättningar frigörs eller service av maskinen.
4. För att undvika personskada på grund av utslungade föremål får utkastarröret aldrig riktas mot personer och var extra uppmärksam vid arbete på underlag med grus.
5. Läs bruksanvisningen.

Rengöringsverktyg



Översättning:
FARA
Undvik personskador från kontakt med roterande inmatningsskruv – håll händer, fötter och kläder på avstånd.



Översättning:
FARA
Stäng av motorn innan utkastarröret frigörs från igensättningar.

P. Lindberg
Tel: 010-209 70 50
Myrangatan 4
745 37 Enköping
www.p-lindberg.se
e-mail: order@p-lindberg.se

SÄKERHET VID ANVÄNDNING



FARA

Denna maskin är konstruerad för att användas i enlighet med reglerna för säker användning i denna bruksanvisning. Vårdslöshet eller fel från operatörens sida kan leda till allvarliga personskador. Denna maskin kan amputera händer och fötter samt slunga ut föremål. Om följande säkerhetsanvisningar inte följs kan det leda till allvarliga personskador eller dödsfall.



VARNING:

Motorns avgaser, vissa av dess beståndsdelar och vissa maskinkomponenter innehåller eller avger kemikalier som anses orsaka cancer och fosterskador eller andra reproduktionsstörningar.

Utbildning

1. Gör dig förtrogen med alla manöverreglage och deras korrekta funktion. Se till att du vet hur man stänger av maskinen och kopplar från den snabbt.
2. Tillåt aldrig personer under 18 år använda denna maskin och aldrig utan ordentliga instruktioner.
3. Utkastade föremål kan orsaka allvarliga personskador. Planera din snöslungning för att undvika att det slungade materialet hamnar på vägar, människor som råkar befinna sig i närheten och liknande.
4. Håll människor som råkar befinna sig i närheten, medhjälpare, husdjur och barn på minst 25 meters avstånd från maskinen när den är i drift. Stäng av maskinen om någon kommer in i området.
5. Var försiktig så att du inte halkar eller faller, särskilt när du kör i backväxeln.

Förberedelse

1. Undersök noggrant det område där utrustningen ska användas. Ta bort alla dörrmattor, tidningar, pulkor, brädor, kablar och andra främmande föremål som man kan snubbla över eller som kan kastas ut ur inmatningsskruven/utkastarröret.
2. Bär alltid skyddsglasögon eller ögonskydd under drift och när du utför en justering eller reparation för att skydda dina ögon. Utkastade föremål kan orsaka allvarliga skador på ögonen.
3. Använd inte utrustningen om du inte har lämpliga vinterkläder på dig. Undvik löst sittande kläder som kan fastna i rörliga delar. Bär inte smycken, långa halsdukar eller andra löst sittande kläder som kan trassla in sig i rörliga delar. Använd skor som förbättrar fotfästet på hala underlag.
4. Använd en jordad tretrådig förlängningskabel och ett jordat uttag till alla enheter med elektrisk startmotor.
5. Justera höjden på skruvhuset för att röja underlag med grus eller krossad sten.
6. Koppla ifrån alla tillkopplingar och lägg i friläget innan motorn startas.
7. Försök aldrig att utföra några justeringar medan motorn är igång, utom när det uttryckligen rekommenderas i bruksanvisningen.
8. Låt motorn och maskinen anpassa sig till utomhustemperaturen innan du börjar röja snö.

P. Lindberg
Tel: 010-209 70 50
Myrangatan 4
745 37 Enköping
www.p-lindberg.se
e-mail: order@p-lindberg.se

9. För att undvika personskador eller materialskador ska bensinen hanteras med största försiktighet. Bensin är extremt brandfarligt och ångorna är explosiva. Allvarliga personskador kan uppstå om du spiller bensin på dig själv eller dina kläder, som kan antändas. Tvätta huden och byt kläder omedelbart.
    a) Använd bara godkända bensinbehållare.
    b) Stäng av alla antändningskällor. Rökning är förbjudet.
    c) Fyll på bränsletanken utomhus med extrem försiktighet. Fyll aldrig på bränsletanken inomhus.
    d) Ta aldrig bort tanklocket och fyll aldrig på bränsle medan motorn är varm eller igång.
    e) Låt motorn svalna i minst två minuter före tankning.
    f) Överfyll aldrig bränsletanken. Fyll inte tanken till mer än 1,5 cm under botten av påfyllningshalsen för att ge plats åt utvidgning av bränslet.
    g) Sätt på tanklocket igen och dra åt det ordentligt.
    h) Om du spiller bensin ska den torkas upp från motor och utrustning. Flytta maskinen till ett annat område. Vänta i fem minuter innan du startar motorn.
    i) Förvara aldrig maskinen eller bränslebehållaren inomhus där det finns öppen eld, gnistor eller tändlågor (t.ex. ugn, varmvattenberedare, rumsvärmare, torktumlare osv.)
    j) Låt motorn svalna i minst 5 minuter före förvaring.
    k) Om du spiller bränsle på kläderna måste du omedelbart byta om.

P. Lindberg
Tel: 010-209 70 50
Myrangatan 4
745 37 Enköping
www.p-lindberg.se
e-mail: order@p-lindberg.se

Drift

1. Placera inte händer eller fötter i närheten av roterande delar, i inmatningsskruven/slungan eller utkastarröret. Kontakt med de roterande delarna kan amputera händer och fötter. Håll alltid avstånd till utkastöppningen.
2. Efter att ha träffat ett främmande föremål ska du stanna motorn, ta bort tändstiftskabeln, montera av kabeln på elektriska motorer, kontrollera snöslungan noggrant efter eventuella skador och reparera skadan innan du startar om snöslungan och använder den.
3. Vid rengöring, reparation eller service av snöslungan ska du stänga av motorn och säkerställa att inmatningsskruven, slungan och alla rörliga delar har stannat. Ta bort tändstiftskabeln och håll den borta från tändstiftet för att förhindra att någon oavsiktligt startar motorn.
4. Manöverspakarna ska vara lätta att manövrera i båda riktningarna och automatiskt återgå till det urkopplade läget när de släpps.
5. Använd aldrig snöslungan utan att alla skydd och andra säkerhetsanordningar sitter på plats och är i gott skick.
6. Låt aldrig motorn gå inomhus eller i ett dåligt ventilerat utrymme. Motorns avgaser innehåller kolmonoxid, en luktfri och dödlig gas.
7. Använd aldrig maskinen om du är påverkad av alkohol, narkotiska preparat eller trötthet.
8. Var extremt försiktig när du arbetar på eller korsar grusytor. Var uppmärksam på dolda faror eller trafik.
9. Var försiktig när du byter riktning och när du kör i sluttningar.
10. Planera ditt snökastningsmönster för att undvika att slunga mot fönster, väggar, bilar osv. för att undvika eventuella egendomsskador eller personskador.
11. Rikta aldrig utkastet mot personer eller områden där skador på egendom kan uppstå. Håll barn och andra personer på avstånd.
12. Överbelasta inte maskinens kapacitet genom att försöka röja snö i för hög hastighet.
13. Använd aldrig denna maskin utan fri sikt eller tillräcklig belysning. Försäkra dig alltid om att du har bra fotfäste och håll ett fast grepp om handtagen. Gå, spring aldrig.
14. Bryt strömmen till skruven/slungan under transport eller när maskinen inte används.
15. Kör aldrig fort på hala ytor. Titta nedåt och bakåt och var försiktig när du backar.
16. Om maskinen skulle börja att vibrera onormalt ska du stänga av motorn, koppla från tändstiftskabeln och jorda den mot motorn. Undersök noggrant efter skador. Reparera eventuella skador före start och drift.
17. Frånkoppla alla manöverspakar och stäng av motorn innan du lämnar arbetspositionen (bakom spakarna). Vänta tills skruven/slungan har stannat helt innan du rengör utkastarröret eller utför justeringar eller kontroller.
18. För aldrig in handen i utkastarrörets eller inmatningsskruvens öppningar. Använd alltid det medföljande rensverktyget för att frigöra utkastarröret. Undvik att rengöra utkastarröret när motorn är igång. Stäng av motorn och stanna kvar bakom handtagen tills alla rörliga delar har stannat innan du tar bort igensättningen.
19. Använd endast tillbehör som är godkända av tillverkaren.
20. Vidrör aldrig en varm motor eller ljuddämpare.
21. Om det uppstår situationer som inte beskrivs i den här bruksanvisningen ska du iaktta försiktighet och gott omdöme. Kontakta ev. leverantören.

P. Lindberg
Tel: 010-209 70 50
Myrangatan 4
745 37 Enköping
www.p-lindberg.se
e-mail: order@p-lindberg.se

RENSNING AV ETT IGENSATT UTKASTARRÖR

Handkontakt med slungan inuti utkastarröret är den vanligaste orsaken till skador i samband med snöslungor. Använd aldrig händerna för att rensa utkastarröret.

Så töms röret:

1. STÄNG AV MOTORN!
2. Vänta i tio sekunder för att försäkra dig om att slungan har slutat att rotera.
3. Använd alltid ett rensverktyg, inte händerna.

Underhåll och förvaring

1. Säkerhetsanordningar får aldrig manipuleras. Kontrollera regelbundet att de fungerar korrekt. Se avsnitten om underhåll och justering i den här bruksanvisningen.
2. Frånkoppla alla styrspakar och stäng av motorn före rengöring, reparation eller kontroll av maskinen. Vänta tills skruven/slungan har stannat helt. Koppla från tändstiftskabeln och skapa jordanslutning till motorn för att förhindra oavsiktlig start.
3. Kontrollera med täta intervall att bultar och skruvar är ordentligt åtdragna för att hålla maskinen i säkert driftskick. Utför också en visuell inspektion av maskinen efter eventuella skador.
4. Ändra inte motorns regulatorinställningar och kör inte motorn med för hög hastighet.
5. Snöslungans skrapblad och glidsko är utsatta för slitage och skador. Kontrollera alla komponenter regelbundet och byt ut dem vid behov. Använd endast originalreservdelar. **Användning av icke originaldelar kan leda till förändrad prestanda och äventyra säkerheten!**
6. Kontrollera regelbundet att manöverreglagen går i ingrepp. Se instruktionsavsnittet i den här bruksanvisningen.
7. Underhåll eller byt ut säkerhets- och instruktionsdekaler vid behov.
8. Förvara aldrig maskinen med bränsle i bränsletanken i en byggnad där det finns antändningskällor, t.ex. varmvattenberedare, rumsvärmare eller torktumlare. Låt motorn svalna innan utrustningen ställs undan för förvaring i ett slutet utrymme.
9. Maskinen måste förvaras utom räckhåll för barn och obehöriga personer.
10. Följ gällande lagar och förordningar för bortskaffande av bensin, olja osv. för att skydda miljön.
11. Innan maskinen ställs undan för förvaring ska den köras i några minuter för att rensa bort snö från maskinen och förhindra att skruven/slungan fryser fast.
12. Se alltid bruksanvisningen för lämpliga instruktioner om förvaring utanför säsongen.

Ändra inte motorn

Modifiera aldrig motorns fabriksinställningar.

P. Lindberg
Tel: 010-209 70 50
Myrangatan 4
745 37 Enköping
www.p-lindberg.se
e-mail: order@p-lindberg.se



Kvarstående risker

Även om maskinen används enligt föreskrifterna är det inte möjligt att undanröja alla kvarvarande riskfaktorer. Följande faror kan uppstå i samband med maskinens konstruktion och design:

- Hörselskador om inte effektiva hörselskydd bärs.
- Hälsoskador till följd av vibrationsemissioner om maskinen används under en längre tid eller om den inte kontrolleras och underhålls på lämpligt sätt.
  Arbeta inte i mer än 20 minuter i taget. Håll pauser på minst 10 minuter. Under dessa pauser bör användaren inte utsättas för andra vibrationskällor. Nedanstående tabell visar hur länge man får utsättas för vibrationer per dag om vibrationsbelastningen på 2,5 m/s2 inte ska överskridas:

Vibration	Maximal tid
2,5 m/s2	8 timmar
3,5 m/s2	4 timmar
5,0 m/s2	2 timmar
7,0 m/s2	1 timme
10,0 m/s2	30 minuter

P. Lindberg
Tel: 010-209 70 50
Myrangatan 4
745 37 Enköping
www.p-lindberg.se
e-mail: order@p-lindberg.se

LEVERANSENS OMFATTNING

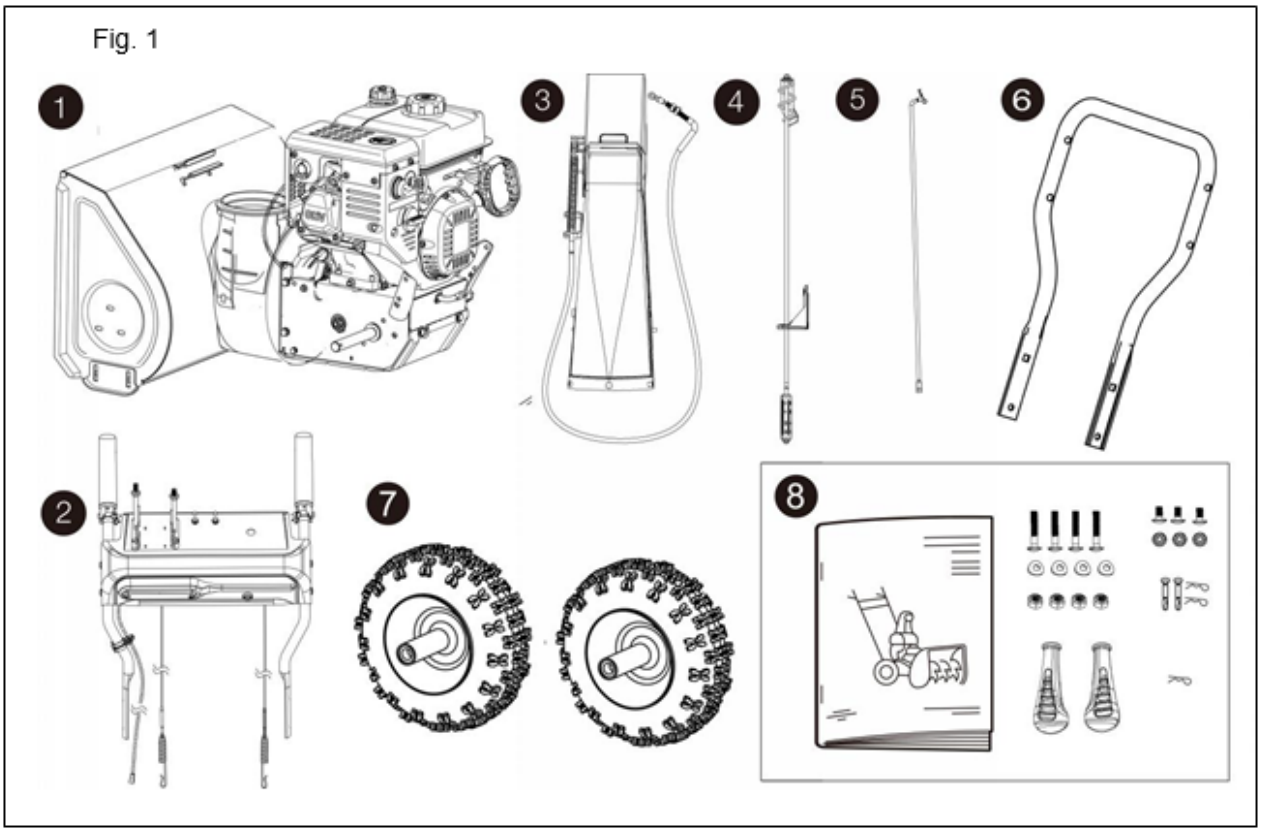

1. Snöslunga, 1 st.
2. Övre handtag, 1 st.
3. Utkastarrör, 1 st.
4. Handtag för att vrida utkastarrör, 1 st.
5. Styrstång, 1 st.
6. Nedre handtag, 1 st.
7. Hjul, 2 st.
8. Komponenter
    a) Monteringsbult, mutter och spännbricka, 4 satser
    b) Monteringsbult och mutter, 3 satser
    c) Extra säkerhetsbultar, 2 satser
    d) Extra sprint, 1 st.
    e) Grepp, 2 st.
    f) Bruksanvisning

P. Lindberg
Tel: 010-209 70 50
Myrangatan 4
745 37 Enköping
www.p-lindberg.se
e-mail: order@p-lindberg.se

MONTERING

Steg 1

(1) Montera det nedre handtaget på växellådan med monteringsbulten och dra åt med en skiftnyckel (fig. 2).

Fig. 2

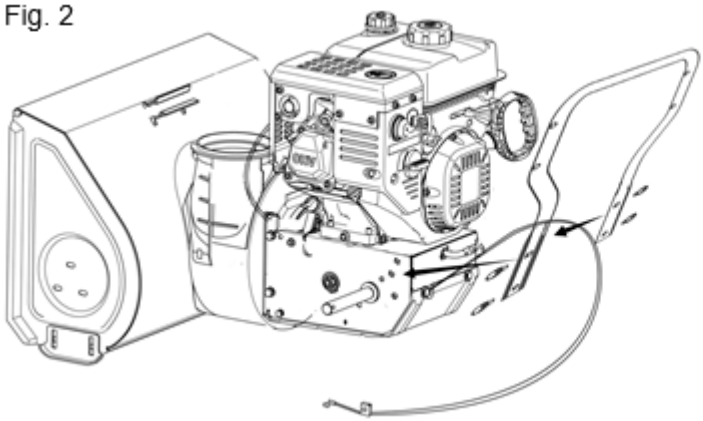

Fig. 3

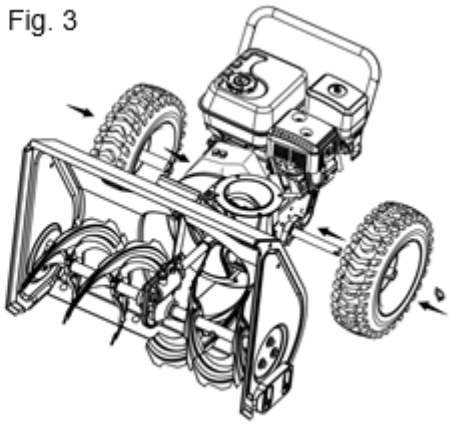

(2) Montera hjulen på axeln och montera dem med sprint (D) (fig. 3).

Steg 2

Montera det övre handtaget.

(1) Fäst den vänstra kabeln (fig. 4 A) på det övre handtaget på kabeln (fig. 4 B) från växellådan och den högra kabeln (fig. 4 C) på hållaren (fig. 4 D) (fig. 4).

Fig. 4

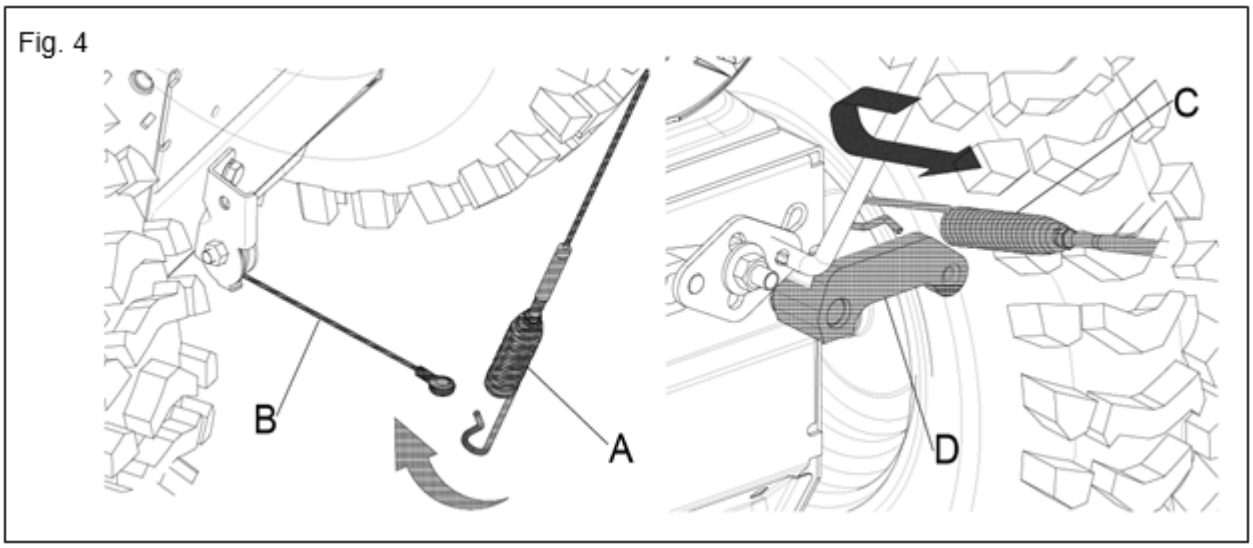

(2) Fäst växeländen av styrstången för att vrida utkastarröret med (fig. 5 A) på rörets monteringsplatta med bult och mutter och dra sedan åt med en skiftnyckel (fig. 5).

P. Lindberg
Tel: 010-209 70 50
Myrangatan 4
745 37 Enköping
www.p-lindberg.se
e-mail: order@p-lindberg.se

(3) Fäst det övre handtaget (fig. 5 C) på det nedre handtaget (fig. 5 D) med bult, mutter och spännbricka. Placera handtagsänden av styrstången för att vrida utkastarröret med (fig. 5 E) på vänster sida av handtagen (ur operatörens synvinkel), och dra sedan åt med en skiftnyckel (fig. 5 B) (fig. 5).

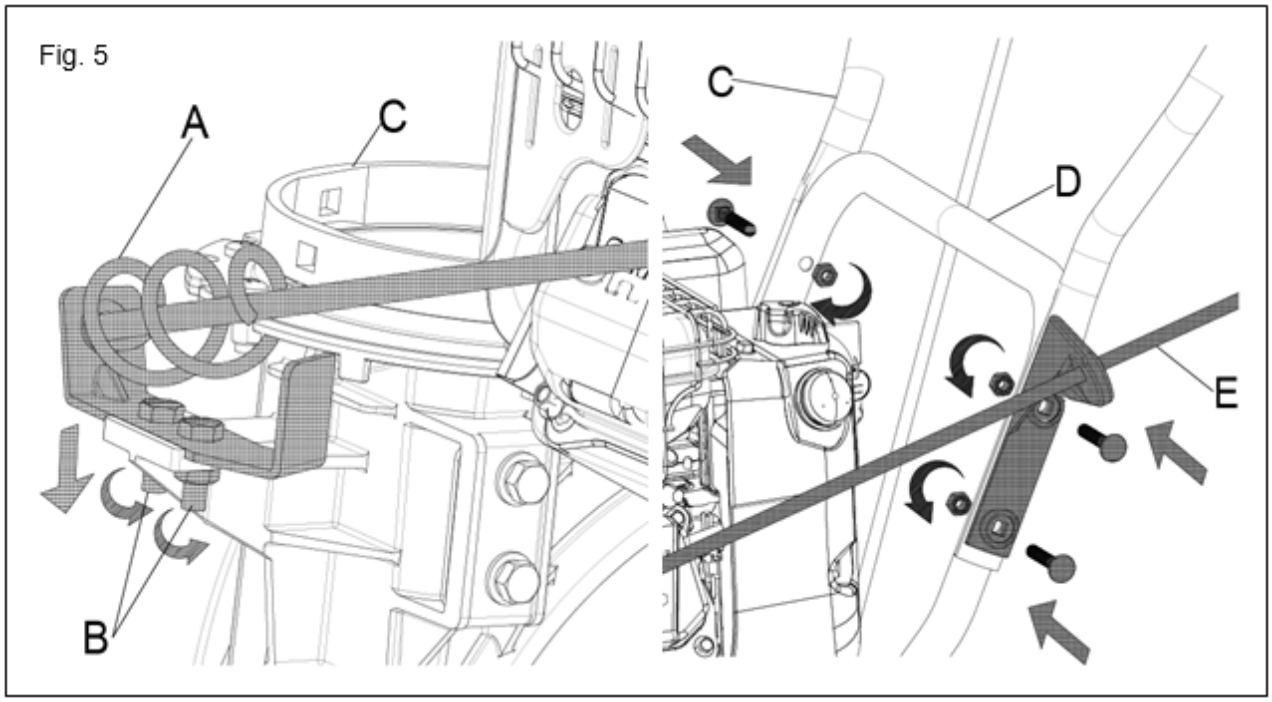

Steg 3

Montera styrstången till drivningen:

(1) För in vinkelsidan (fig. 6 D) på drivningens styrstång i hålet på handtaget (fig. 6 E) för att fastgöra den med transmissionen, och fäst den med bricka (fig. 6 F) och sprint (fig. 6 G).
(2) Fäst den andra änden av styrstången (fig. 6 A) till sprinten på den nedre delen av växelstången (fig. 6 C) och fäst den med sprinten (fig. 6 B).

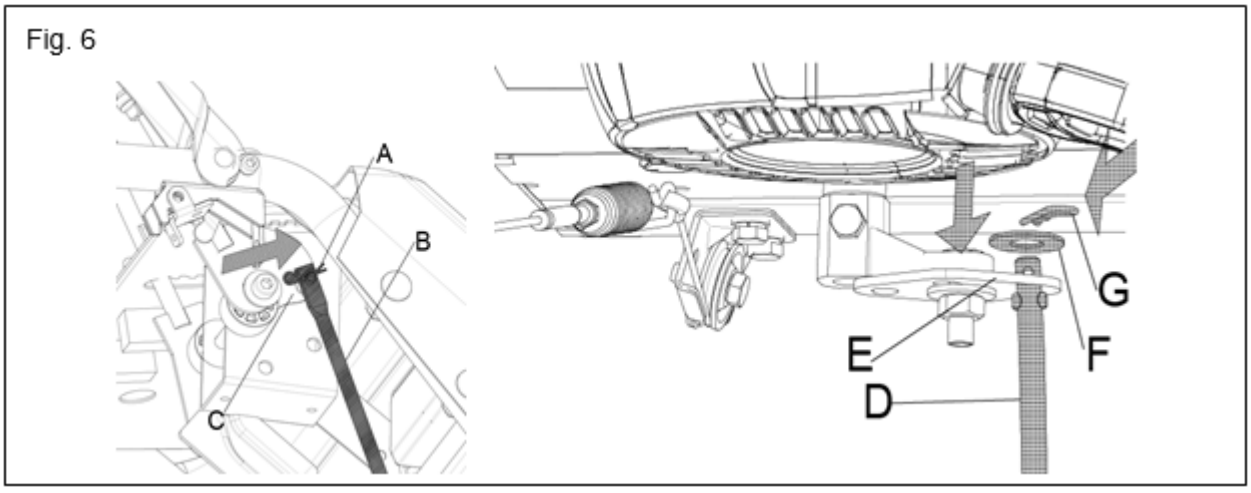

P. Lindberg
Tel: 010-209 70 50
Myrangatan 4
745 37 Enköping
www.p-lindberg.se
e-mail: order@p-lindberg.se

Steg 4

Montera greppen:

Skruva fast greppen på handtagen på panelen (fig. 7).

Fig.7

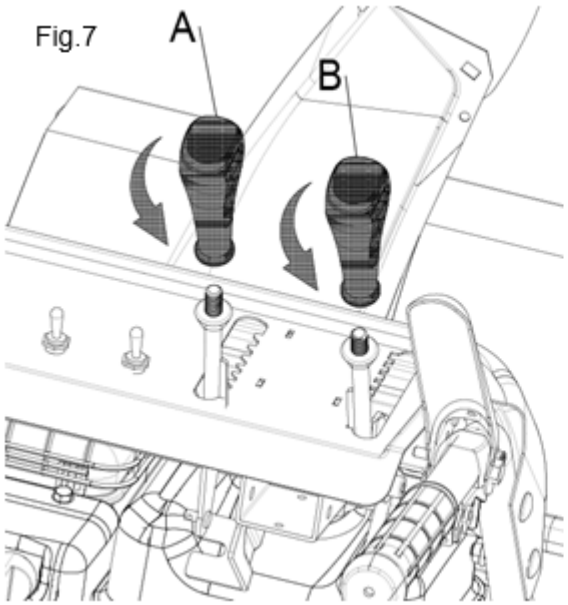

Fig. 8

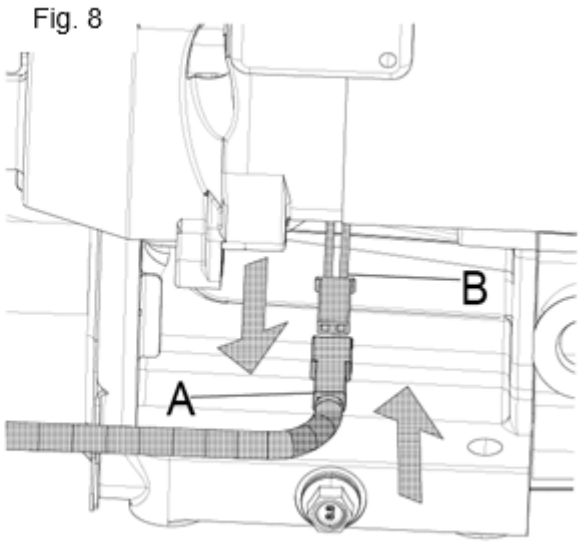

Steg 5

Anslut kablarna till motorn:

Anslut kablarna från panelen till kablarna från motorn (fig. 8).

P. Lindberg
Tel: 010-209 70 50
Myrangatan 4
745 37 Enköping
www.p-lindberg.se
e-mail: order@p-lindberg.se

Steg 6

Montera utkastarröret:

(1) Placera röret på monteringsplattan och fäst det med bultar på insidan och muttrar på utsidan (fig. 9).

(2) Innan utkastarrörets kontrollkabelände (fig. 10) sätts på plats ska du lossa de två skruvarna A (fig. 10). Fäst den på stången (B, fig. 8) med en sprint (D, fig. 10) och dra sedan åt de två skruvarna längst ned (E, fig. 10) för att fastgöra kabeln. Tryck fast kabeln i hållaren (A, fig. 11).

Fig. 9

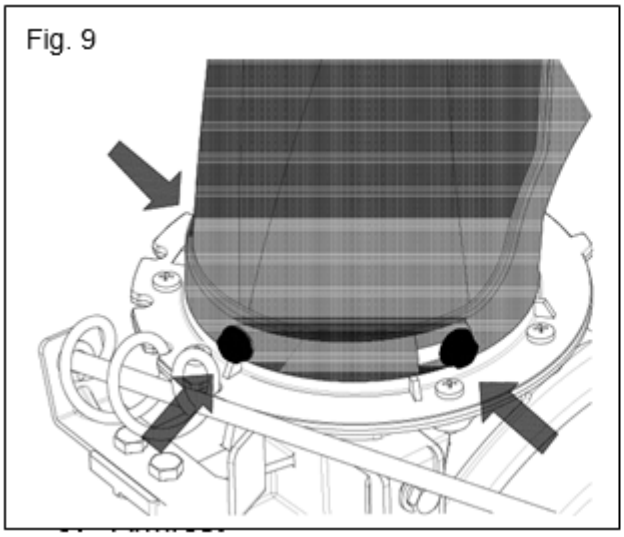

Fig. 10

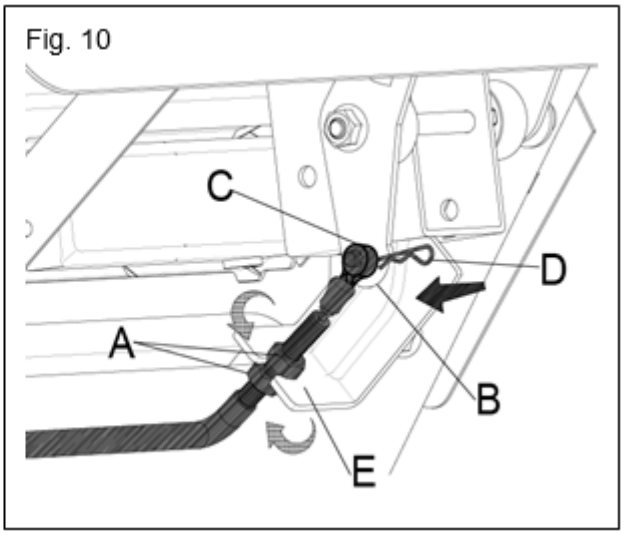

Fig. 11

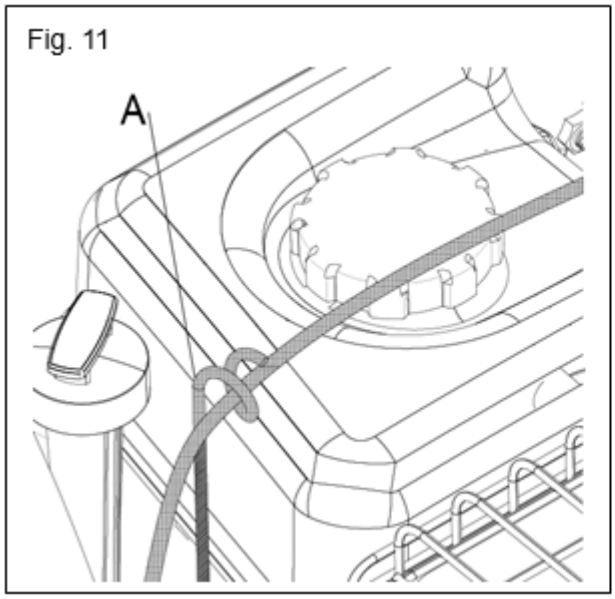

Fig. 12

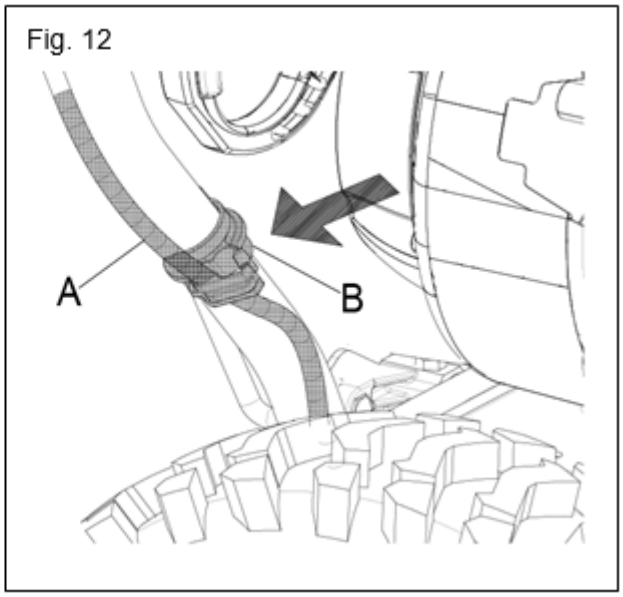

Steg 7

Kabelhållare:

Tryck in kablarna (A, fig. 12) i hållaren (B, fig. 12) på det övre och nedre handtaget (fig. 12).

P. Lindberg
Tel: 010-209 70 50
Myrangatan 4
745 37 Enköping
www.p-lindberg.se
e-mail: order@p-lindberg.se

ÖVERBLICK ÖVER MASKINEN

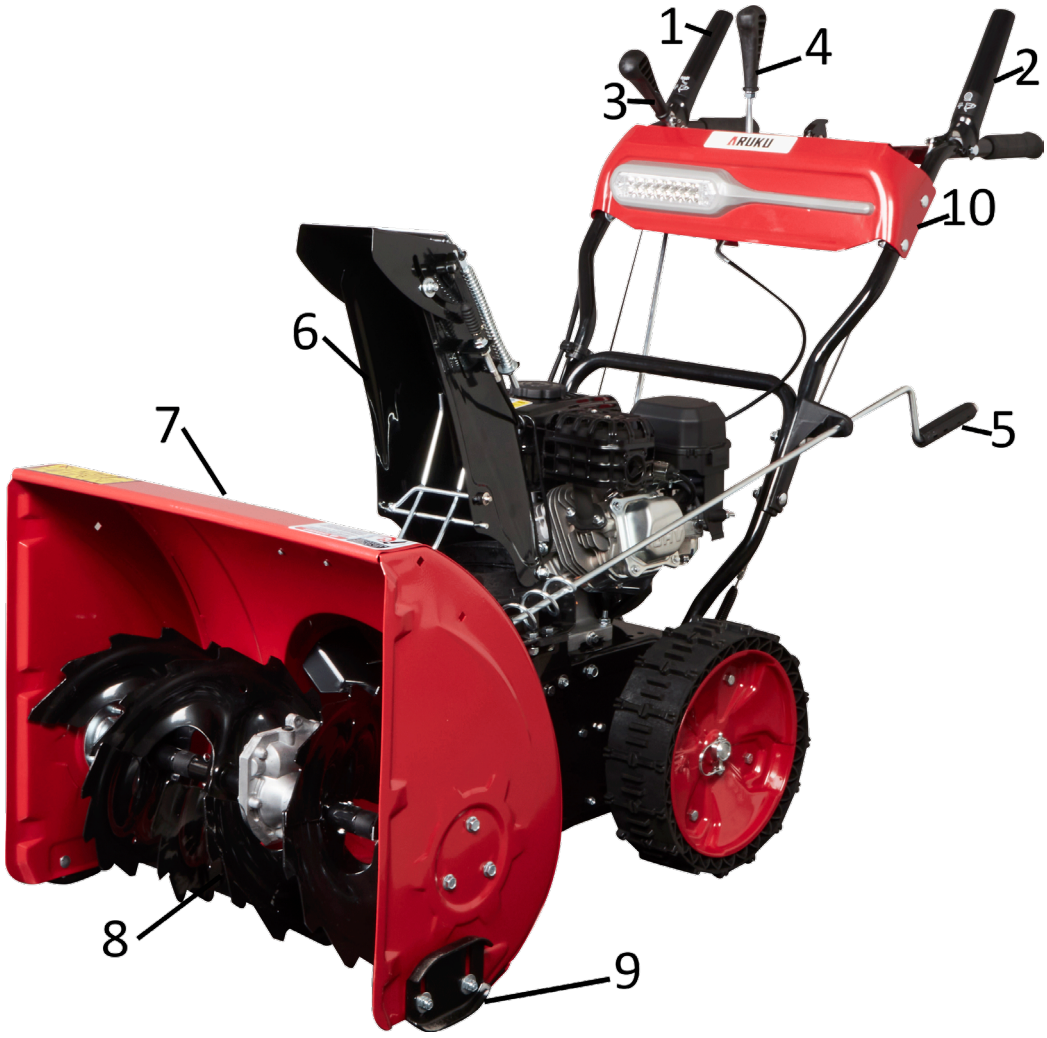

1. Handtag till inmatningsskruv
2. Drivhandtag
3. Växelspak/hastighetskontroll
4. Manöverspak för att vinkla utkastarrörets mynning
5. Styrstång för justering av riktning på utkastarrör
6. Utkastarrör
7. Skruvhus med rensverktyg
8. Inmatningsskruv
9. Släpsko
10. Omkopplare LED-strålkastare (placerad på panelen)

P. Lindberg
Tel: 010-209 70 50
Myrangatan 4
745 37 Enköping
www.p-lindberg.se
e-mail: order@p-lindberg.se

DRIFT AV MASKINEN

VARNING
Läs, förstå och följ alla anvisningar och varningar på maskinen och i bruksanvisningen.

Växelväljare



Fig. 15

Växelväljaren är placerad mellan de två handtagen. Placera handtaget i ett av de sju lägena för att styra körriktning och -hastighet. Se figur 15.

Framåt

Det finns sex växlar för körning framåt. Läge 1 är det långsammaste och läge 6 det snabbaste.

Back

Det finns två hastigheter för backning (R). Läge 1 är det långsammaste och läge 2 det snabbaste.

Primerboll

Genom att trycka på primerbollen tvingas bränsle direkt in i förgasaren. Detta kan vara nödvändigt vid start i kallt väder.

Choke



Fig. 16

Choken är placerad baktill på motorn och aktiveras genom att vrida reglaget medurs. Genom att aktivera chokefunktionen stängs choken på förgasaren och hjälper till att starta motorn. Se figur 16.

P. Lindberg
Tel: 010-209 70 50
Myrangatan 4
745 37 Enköping
www.p-lindberg.se
e-mail: order@p-lindberg.se

Gasreglage

Gasreglaget sitter på motorn. Det reglerar motorns hastighet och stänger av motorn helt när den förs ned helt. Se figur 17.

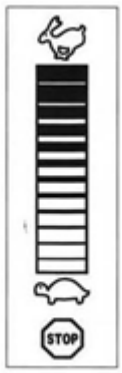

Fig. 17

Styrning av inmatningsskruv

Handtaget för styrning av inmatningsskruven är placerat på vänster sida av styret. Tryck ned handtaget mot styret för att koppla till inmatningsskruven och starta snöslungningen. Släpp handtaget för att stanna. Se figur 18.

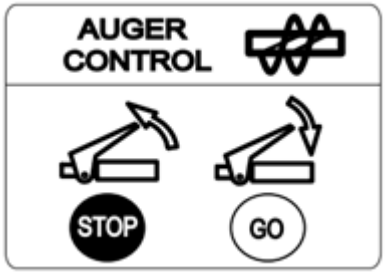

Fig. 18

Körning

Handtaget för styrning av körningen är placerat på höger sida av styret. Tryck ned handtaget mot styret för att koppla till hjulen. Släpp handtaget för att stanna. Se figur 19.

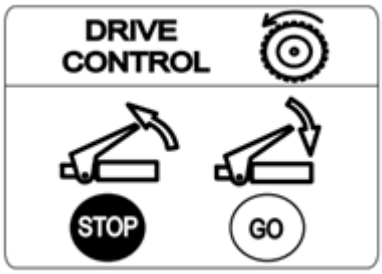

Fig. 19

Styrning av utkastarrörets riktning

Handtaget för styrning av utkastarrörets riktning är placerat bredvid panelen på snöslungan. Vrid på handtaget för att ändra riktningen som snön kastas i: Vrid medurs för att slunga snön åt höger. Vrid moturs för att slunga snön åt vänster. Se figur 20.

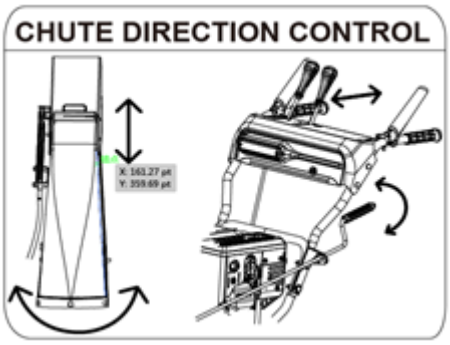

Fig. 20

Fylla på motorolja

Motoroljenivån kontrolleras genom oljepåfyllningshålet, där motoroljan också fylls på.

P. Lindberg
Tel: 010-209 70 50
Myrangatan 4
745 37 Enköping
www.p-lindberg.se
e-mail: order@p-lindberg.se

Före start

Kom ihåg att fylla på motorolja före start – motorn kan skadas allvarligt om den startas utan olja!



Fig. 21

1. Placera maskinen på ett plant underlag.
2. Skruva ut oljemätstickan och läs av oljenivån.
3. Oljenivån ska ligga någonstans mellan de två markeringarna ”HÖG” och ”LÅG” på mätstickan. Se figur 21.
4. Fyll på motorolja till markeringen ”HÖG”. Se figur 41.
5. Använd olja av god kvalitet. Rekommenderad typ: 10W40 eller SAE30.

Bensin

VARNING

Var mycket försiktig vid hantering av bensin. Bensin är mycket brandfarligt och ångorna är explosiva. Fyll aldrig på bränsle inomhus eller medan motorn är varm eller igång. Rök inte och se till att det inte finns några antändningskällor i närheten.

- Förvara bensin i rena, godkända behållare och se till att locket sitter ordentligt fast.
- Se till att behållaren som bensinen hälls ur är ren eller fri från rost och andra främmande partiklar.

OBSERVERA: Det kan finnas ett dammskydd av plast i bränslepåfyllningsöppningen. Ta bort och bortskaffa om det finns.

- Fyll alltid på bränsletanken utomhus och använd en tratt eller pip för att förhindra spill.
- Fyll bränsletanken med ren, färsk, blyfri bensin.
- Fyll aldrig bränsletanken helt. Fyll tanken till högst 1,3 cm från toppen för att möjliggöra utvidgning av bränslet.
- Se till att torka upp utspilld bensin innan motorn startas.

Start av motorn

1. Anslut tändstiftskabeln till tändstiftet. Se till att metallöglan i änden av tändstiftskabeln är ordentligt fastgjord över metallspetsen på tändstiftet.
2. Kontrollera att både skruven och hjulen är i frånkopplat (utlöst) läge.
3. Flytta gasreglaget till läget SNABBT. Sätt in tändningsnyckeln i öppningen. Se till att den klickar på plats. Försök inte att vrida om nyckeln.

   OBSERVERA: Motorn kan bara starta om nyckeln har förts in helt i tändningslåset.

P. Lindberg
Tel: 010-209 70 50
Myrangatan 4
745 37 Enköping
www.p-lindberg.se
e-mail: order@p-lindberg.se

Elektrisk start

Kontrollera att strömförsörjningen är ett tvåtrådigt jordat system. Fråga en behörig elektriker om du är osäker.



VARNING
Den elektriska startmotorn är utrustad med en jordad strömanslutning och kräver 230 volt växelströmsnät. Den får endast användas med en korrekt jordad tvåpolig stickkontakt för att undvika elektriska stötar. Om ditt elsystem i hemmet är jordat men det inte finns någon förlängningskabel med två hål tillgänglig får du inte använda snöslungans elektriska startmotor. Följ alla instruktioner noggrant innan du använder den elektriska startmotorn. Om ovanstående villkor är uppfyllda ska du fortsätta på följande sätt:

1) Anslut förlängningskabeln till uttaget på motorn. Anslut den andra änden av förlängningskabeln till ett 230 volt jordat växelströmsuttag.
2) Vrid chokereglaget till läget FULL choke (för att starta motorn med kabel). OBSERVERA: Om motorn redan är varm ska du sätta choken i läge OFF.
3) Tryck på primerbollen för att starta om en varm motorstart och se till att täcka utluftningshålet i mitten av bollen när du trycker på den. OBSERVERA: Använd INTE primer för att starta om en varm motor efter en kort avstängning.
4) Tryck på startknappen för att starta motorn.
5) Släpp knappen när motorn startar.
6) Medan motorn värms upp vrider du långsamt choken till OFF-läget. Om motorn stannar ska du snabbt vrida tillbaka choken till FULL och sedan långsamt till läget OFF igen.
7) När du kopplar från förlängningskabeln ska du alltid göra det genom att först dra ut stickkontakten i den motsatta änden av förlängningskabeln vid snöslungan.

Rekylstart

1) Vrid choken till läge FULL choke (kall motorstart). OBSERVERA: Om motorn redan är varm ska du sätta choken i läge OFF.
2) Tryck på primerbollen två eller tre gånger vid kall motorstart och se till att täcka utluftningshålet i mitten av bollen när du trycker på den. OBSERVERA: Använd INTE primer för att starta om en varm motor efter en kort avstängning. OBSERVERA: Det kan vara nödvändigt med ytterligare priming om temperaturen är lägre än -10 °C.
3) Fatta tag i rekylstarthandtaget och dra långsamt ut snöret. När du känner ett motstånd ska du långsamt låta repet dras tillbaka.
4) Dra i starthandtaget med ett fast, snabbt drag. Släpp inte handtaget och låt det rulla tillbaka. Håll ett stadigt grepp om starthandtaget och låt det sakta dras tillbaka.
5) Medan motorn värms upp vrider du långsamt choken till OFF-läget. Om motorn stannar ska du snabbt vrida tillbaka choken och sedan långsamt till läget OFF igen. OBSERVERA: Låt motorn gå i ett par minuter tills den är varm efter start. Motorn kommer inte att arbeta med full effekt förrän den har värmts upp.

P. Lindberg
Tel: 010-209 70 50
Myrangatan 4
745 37 Enköping
www.p-lindberg.se
e-mail: order@p-lindberg.se

Stänga av motorn

Låt motorn gå i några minuter innan den stängs av för att låta fukt på motorn avdunsta.

Elektrisk startmotor:

1) Anslut förlängningskabeln först till den elektriska startmotorns utgång på motorn och därefter till ett 230-volts växelströmsuttag.
2) Tryck på startknappen medan motorn är igång och låt startmotorn rotera i några sekunder. Ljudet från startmotorn är normalt. Motorns startmotor tar inte skada.
3) När du kopplar från förlängningskabeln ska du alltid dra ut stickkontakten ur vägguttaget först innan du kopplar från den motsatta änden ur snöslungan.
4) Flytta gasreglaget till läge OFF.
5) Ta ur tändningsnyckeln och förvara den på en säker plats.
6) Torka bort all snö och fukt från området runt motorn och området i och runt handtagen för styrning av körning och inmatningsskruv. Aktivera och släpp också båda handtagen flera gånger.

Rekylstart:

1) Medan motorn är igång drar du i startsnöret med ett snabbt och kraftfullt drag tre eller fyra gånger. När du drar i startsnöret hörs ett högt skramlande ljud som inte är skadligt för motorn.
2) Flytta gasreglaget till STOPP-läget.
3) Ta ur tändningsnyckeln och förvara den på en säker plats.
4) Torka bort all snö och fukt från området runt motorn och området i och runt handtagen för styrning av körning och inmatningsskruv. Aktivera och släpp också båda handtagen flera gånger.

Rensverktyg

Rensverktyget är fäst på baksidan av skruvhuset med en monteringsklämma. Om snö och is skulle blockera utkastet ska nedanstående procedur följas för att frigöra utkastet på ett säkert sätt.

1) Släpp handtagen till både inmatningsskruven och drivningen.
2) Stäng av motorn genom att ta ur tändningsnyckeln.
3) Ta bort rensverktyget från klämman.



VARNING
Ljuddämparen, motorn och de omgivande områdena blir heta och kan orsaka brännskador. Undvik att vidröra dem.

4) Använd den spadformade änden av rensverktyget för att lossa och ta bort all snö och is som har bildats i och i närheten av utkastet.
5) Sätt fast rensverktyget i monteringsklämman på baksidan av skruvhuset, sätt i tändningsnyckeln och starta snöslungans motor.
6) Medan du står på operatörens plats (bakom snöslungan) ska du aktivera inmatningsskruven i några sekunder för att avlägsna eventuell kvarvarande snö och is från utkastet.

P. Lindberg
Tel: 010-209 70 50
Myrangatan 4
745 37 Enköping
www.p-lindberg.se
e-mail: order@p-lindberg.se

Växelväljare

1) Med gasreglaget i läget SNABBT (kanin) flyttar du växelväljaren till en av de sex växlarna framåt (F) eller en av två backväxlarna (R). Välj en hastighet som passar snöförhållandena och ett tempo som du känner dig bekväm med.

   OBSERVERA: När du väljer en körhastighet ska du använda den långsammare hastigheten tills du är bekväm och bekant med hur snöslungan fungerar.

2) Tryck ner handtaget till inmatningsskruven mot styret så kommer skruven att rotera. Om du släpper det stannar skruven.
3) Tryck ner drivhandtaget mot styret så kommer snöslungan att börja köra. Om du släpper det avbryts körningen.

   VIKTIGT: Byt ALDRIG växel (ändra hastighet eller körriktning) utan att först släppa drivhandtaget och låta snöslungan att stanna helt. Om du gör det kommer det att leda till förtida slitage på snöslungans drivsystem.

P. Lindberg
Tel: 010-209 70 50
Myrangatan 4
745 37 Enköping
www.p-lindberg.se
e-mail: order@p-lindberg.se

KONTROLL

FÖRE START

Före start ska alla skruvar och monteringar kontrolleras och vid behov efterspännas. Samtidigt rekommenderas det att kontrollera oljenivån och efterfylla vid behov.
Kontrollera att manöverspakarna fungerar och att alla skydd sitter på plats.
Kontrollera däcktrycket – det ska vara detsamma på båda hjulen och ligga mellan 15 och 20 psi.
Kontrollera efter slitage på släpskor och skrapblad.

REGELBUNDET

Varje år eller efter 100 drifttimmar.

1. Montera av säkerhetsbultarna och smörj dem med smörjolja.
2. Kontrollera, rengör och justera eventuellt tändstiftet.
3. Byt motoroljan.
4. Rengör förgasarens flottörhus.
5. Kontrollera kilremmarnas stramhet och skick.
6. Smörj utkastarrörets glidytor samt inmatningsskruven med universalfett.

EFTER SERVICE/REPARATION

Efter service eller reparation samt efter en olycka eller en längre tids stillestånd bör det kontrolleras att snöslungan fungerar korrekt och att eventuella fel har åtgärdats innan maskinen tas i drift igen. Kontrollera också att alla monteringar är åtdragna och att eventuella verktyg har tagits bort från maskinen.

P. Lindberg
Tel: 010-209 70 50
Myrangatan 4
745 37 Enköping
www.p-lindberg.se
e-mail: order@p-lindberg.se

UNDERHÅLL

SMÖRJNING

VARNING
Koppla från alla reglage och stäng av motorn före smörjning, reparation eller kontroll. Vänta tills alla rörliga delar har stannat helt.

VÄXELAXEL

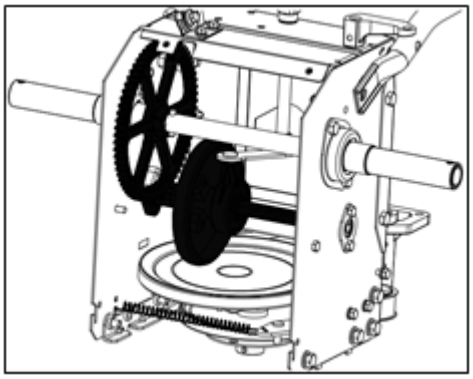

Fig. 22

Växelaxeln ska smörjas minst en gång per säsong eller efter var 25:e drifttimme.

1) Montera av den nedre skärmen genom att ta bort de två skruvarna som håller fast den.
2) Påför ett tunt lager universalfett på axeln. Se figur 22.

VIKTIGT: Undvik att spilla olja på gummibeläggningar.

HJUL

Ta bort båda hjulen minst en gång per säsong. Rengör och smörj axeln med ett lager universalfett innan hjulen monteras tillbaka.

INMATNINGSSKRUV

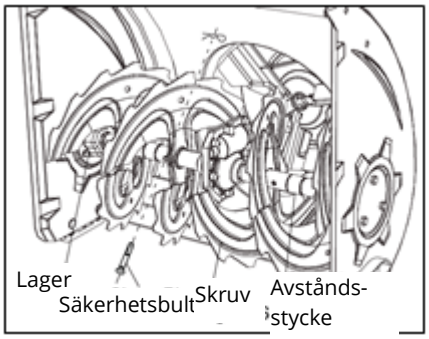

Fig. 23

Ta bort säkerhetsbultarna på skruvens axel minst en gång per säsong. Spreja smörjmedel in i axeln runt distansstyckena. Smörj även flänslagren i varje ände av axeln. Se figur 23.

VÄXELLÅDA

Skruvens växellåda har fyllts med fett och förseglats på fabriken.
Om den av någon anledning tas isär ska den smörjas med ca 50 g nytt fett.

OBSERVERA: Var noga med att inte översmörja växellådan. Det kan orsaka skador på tätningarna. Se till att avluftningspluggen är fri från fett.

P. Lindberg
Tel: 010-209 70 50
Myrangatan 4
745 37 Enköping
www.p-lindberg.se
e-mail: order@p-lindberg.se

SKRAPBLAD OCH SLÄPSKO

Skrapbladet och släpskorna längst ned på snöslungan är slitdelar. De bör kontrolleras regelbundet och bytas ut vid behov.

Montera av släpskorna:

1. Ta bort de fyra bultarna och muttrarna som håller fast dem på snöslungan. Se figur 24.
2. Montera de nya släpskorna med fyra bultar (två på varje sida) och muttrar. Se figur 24.

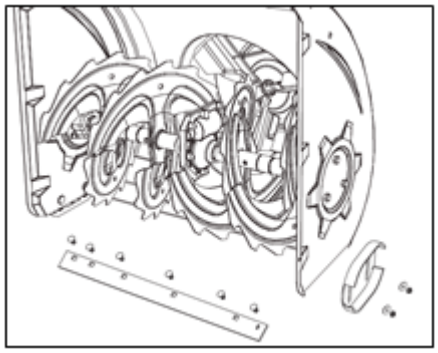

Fig. 24

Montera av skrapbladet:

1. Ta bort bultarna och muttrarna som håller fast plattan på snöslungans skärm.
2. Montera det nya skrapbladet och se till att bultarnas huvuden sitter invändigt på skärmen. Dra åt väl.

BYTE AV KILREM FÖR SNÖSLUNGA

1. Ta bort remskärmen framtill på motorn genom att ta bort de två självgängande skruvarna. Se figur 25. OBSERVERA: Töm ut bensinen ur snöslungan.
2. Luta snöslungan försiktigt uppåt och framåt så att den vilar på skruvhuset. Ta bort skärmen från snöslungans undersida genom att ta bort de fyra självgängande skruvarna som håller fast den. Se figur 26.
3. Lossa och ta bort den tappskruv som fungerar som remhållare. Se figur 27.
4. a. Rulla av remmen från motorns remskiva. Se figur 28.
   b. Ta loss stödbeslagets fjäder från ramen. Se figur 29.
5. Ta bort remmen från skruvens remskiva och för in remmen mellan stödbeslaget och skruvens remskiva. Montera tillbaka kilremmen genom att följa instruktionerna i omvänd ordning. OBSERVERA: Glöm INTE att återmontera tappskruven och sätta fjädern på ramen efter att du har monterat en ny kilrem.

P. Lindberg
Tel: 010-209 70 50
Myrangatan 4
745 37 Enköping
www.p-lindberg.se
e-mail: order@p-lindberg.se

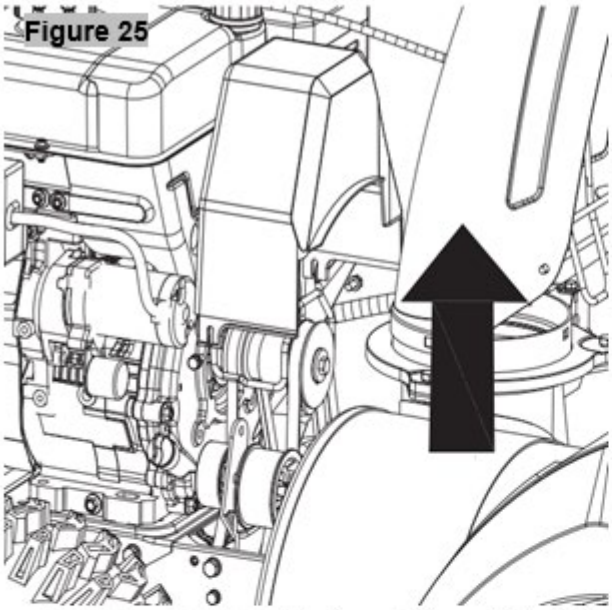

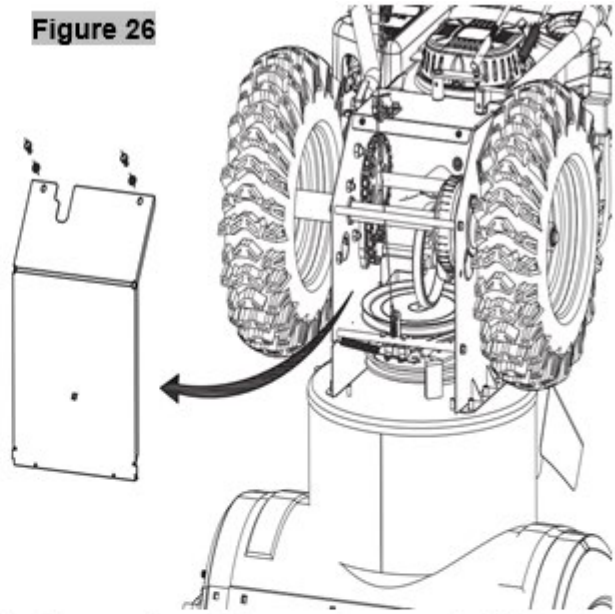

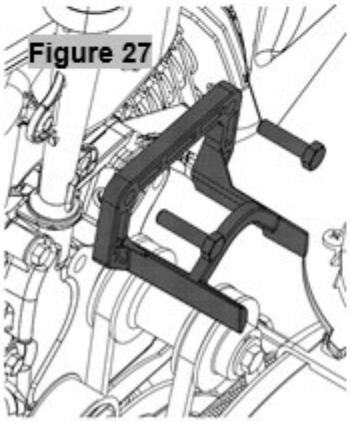

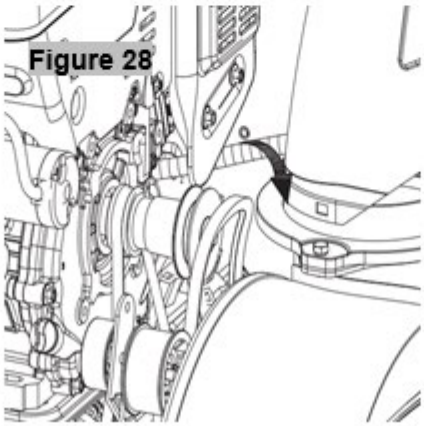

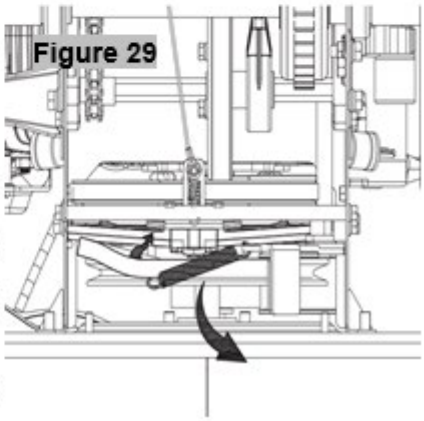

BYTE AV KILREM FÖR FRAMDRIVNING

1. Ta bort remskärmen framtill på motorn genom att ta bort de två självgängande skruvarna. Se figur 30. OBSERVERA: Töm ut bensinen ur snöslungan.
2. Luta snöslungan försiktigt uppåt och framåt så att den vilar på skruvhuset. Ta bort skärmen från snöslungans undersida genom att ta bort de fyra självgängande skruvarna som håller fast den. Se figur 31.
3. Lossa och ta bort den tappskruv som fungerar som remhållare. Se figur 32.
4. a. Fatta tag i remskivan och vrid den åt höger.
   b. Rulla av remmen från motorns remskiva.
   c. Lyft av remmen från motorns remskiva. Se figur 33.
5. För av remmen från remskivan och mellan friktionshjulet och friktionshjulets remskiva. Se figur 34.
6. Montera remmen i omvänd ordning.

P. Lindberg
Tel: 010-209 70 50
Myrangatan 4
745 37 Enköping
www.p-lindberg.se
e-mail: order@p-lindberg.se

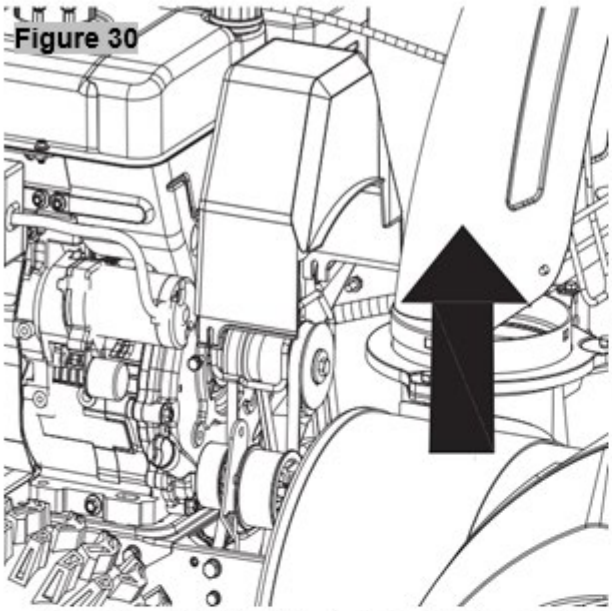

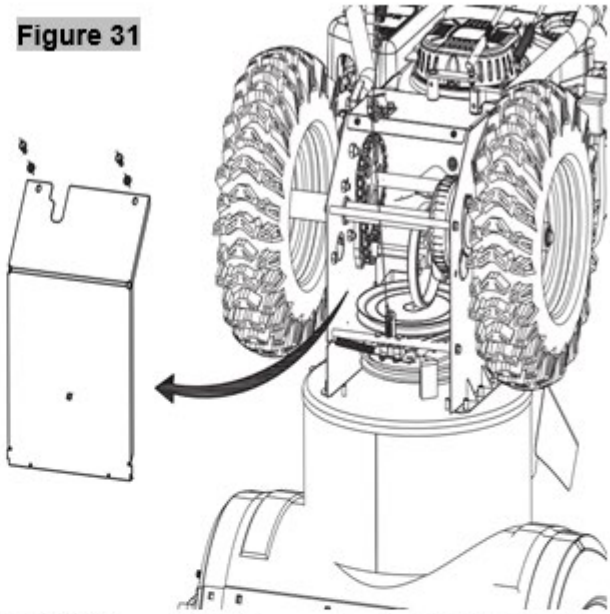

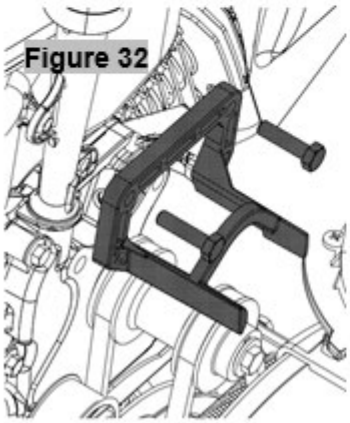

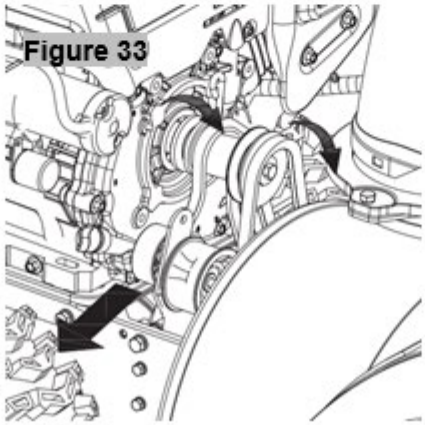

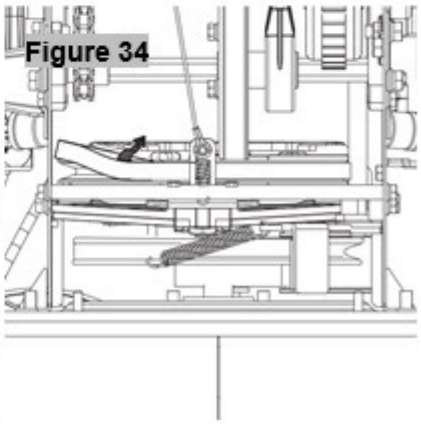

P. Lindberg
Tel: 010-209 70 50
Myrangatan 4
745 37 Enköping
www.p-lindberg.se
e-mail: order@p-lindberg.se

INMATNINGSSKRUV

- Skruven är fäst vid spiralaxeln med två säkerhetsbultar samt sprintar. Om skruven skulle slå mot ett främmande föremål eller is är snöslungan konstruerad så att bultarna går av. Se figur 35.
- Om skruven inte vill rotera, kontrollera om bultarna är avbrutna. En extra uppsättning säkerhetsbultar medföljer snöslungan. Vid utbyte av bultarna ska du spreja ett oljesmörjmedel in i axeln innan du sätter in nya spännstift.

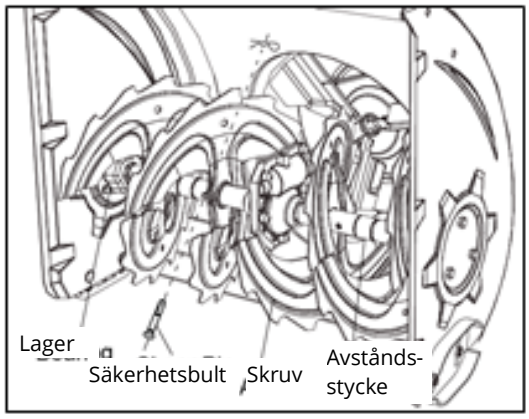

Fig. 35

AVMONTERING AV FRIKTIONSHJUL

Om snöslungan inte kan köras med drivhandtaget aktiverat och en justering av styrkabeln inte löser problemet kan friktionshjulet behöva bytas ut. Följ instruktionerna nedan.

1. Undersök friktionshjulet efter tecken på slitage eller sprickor och byt ut det vid behov.
   - Ställ växelväljaren i tredje växelläget framåt (F3).
   - Töm ut bensinen ur snöslungan.
   - Luta snöslungan försiktigt uppåt och framåt så att den vilar på skruvhuset.

2. a. Ta bort skärmen från snöslungans undersida genom att ta bort de två självgängande skruvarna som håller fast den.
   b. Ta av hjulen. Se figur 36.
3. Dra ut drivaxeln. Se figur 37.
4. Dra ut den sexkantiga axeln och ta bort växelaxeln. Se figur 38.
5. Ta bort de tre skruvarna som håller ihop friktionshjulets sidoplattor, byt endast ut gummiringen. Se figur 39.
6. För tillbaka friktionshjulenheten på den sexkantiga axeln och följ stegen ovan i omvänd ordning för att återmontera komponenterna.

P. Lindberg
Tel: 010-209 70 50
Myrangatan 4
745 37 Enköping
www.p-lindberg.se
e-mail: order@p-lindberg.se

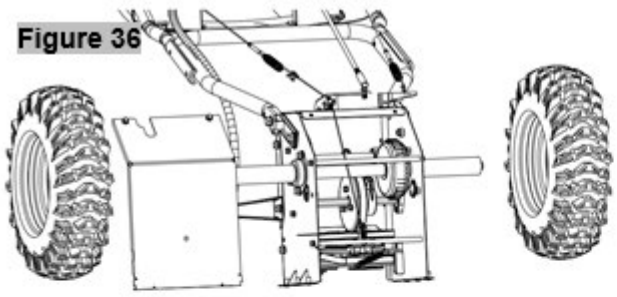
Figure 36

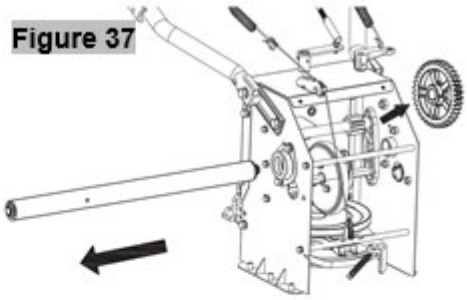
Figure 37

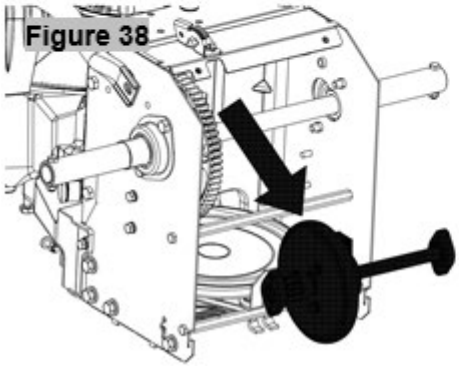
Figure 38

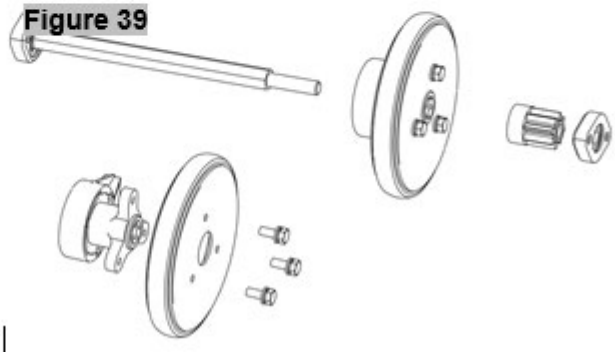
Figure 39

KONTROLL AV MOTOROLJA

1. Se till att motorn står upprätt och i våg.
2. Skruva av oljepåfyllningslocket med oljemätstickan och torka av oljemätstickan. Se figur 40.
3. Skruva tillbaka oljepåfyllningslocket i oljepåfyllningsröret. Dra åt ordentligt.
4. Skruva av oljepåfyllningslocket med oljemätstickan igen och läs av oljenivån på mätstickan. Om oljenivån ligger under märket ”L” (LÅG), tillsätt långsamt olja för att nå märket ”H” (HÖG), se figur 41.
5. Skruva på oljepåfyllningslocket igen och dra åt det väl.
6. Torka bort eventuell utspilld olja.

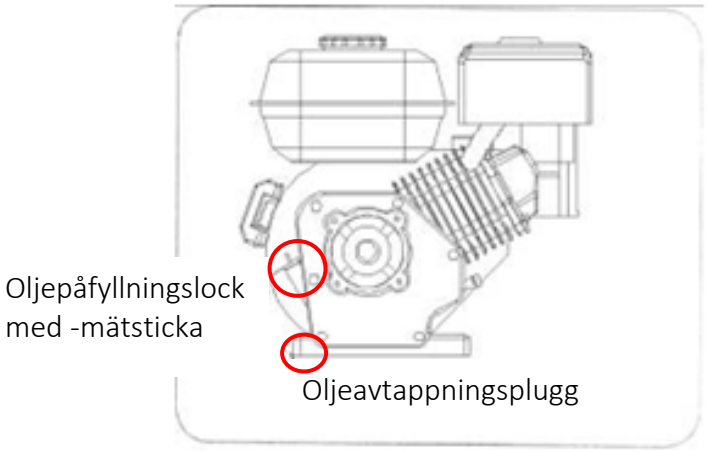

Fig. 40

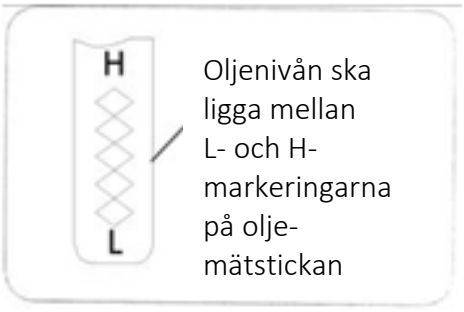

Fig. 41

P. Lindberg
Tel: 010-209 70 50
Myrangatan 4
745 37 Enköping
www.p-lindberg.se
e-mail: order@p-lindberg.se

BYTE AV MOTOROLJA

För att undvika motorskador är det viktigt att:

- Kontrollera oljenivån före varje användning och var femte drifttimme.
- **Byt olja efter de första två drifttimmarna och därefter var 25:e drifttimme.**
- Motorolja tappas lättast ur om den är varm, dock inte omedelbart efter drift.

1. Leta reda på oljeavtappningspluggen, se figur 40.
2. Kontrollera att bensinlocket är på och ordentligt åtdraget.
3. Rengör området kring oljeavtappningspluggen, se figur 40.
4. Placera en godkänd återanvändbar oljebehållare under oljeavtappningspluggen.
5. Ta bort oljeavtappningspluggen och töm ut oljan. Observera: Använd olja ska bortskaffas enligt gällande föreskrifter.
6. Montera oljeavtappningspluggen och dra åt den ordentligt.
7. Fyll på motorn med rekommenderad olja, se tabellen över rekommenderad oljeförbrukning, **motorns oljekapacitet är 600 ml**.
8. Torka bort eventuell utspilld olja.

KONTROLL AV TÄNDSTIFT

Kontrollera tändstiftet varje år eller var 100:e drifttimme.

1. Rengör området kring tändstiftet.
2. Avlägsna och kontrollera tändstiftet.
3. Byt ut tändstiftet om porslinet är sprucket eller om elektroderna är gropiga, brända eller nedsmutsade med avlagringar.
4. Kontrollera elektrodavståndet med ett lämpligt mätverktyg och justera avståndet till 0,76 mm vid behov. Se figur 43.
5. Sätt tillbaka tändstiftet och dra åt det ordentligt. OBSERVERA: Var noga med att använda korrekt tändstiftstyp vid byte. Se specifikationerna.

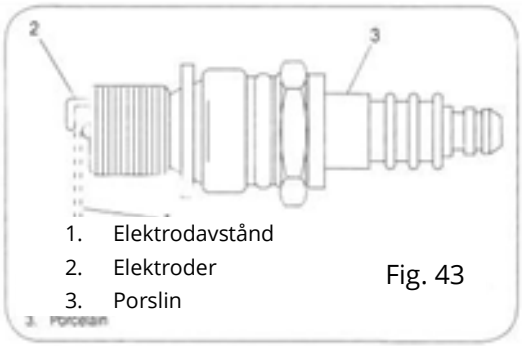

1. Elektrodavstånd
2. Elektroder
3. Porslin

Fig. 43

FÖRGASARE

Om du misstänker att förgasaren behöver justeras ska du kontakta återförsäljaren eller en auktoriserad verkstad.

P. Lindberg
Tel: 010-209 70 50
Myrangatan 4
745 37 Enköping
www.p-lindberg.se
e-mail: order@p-lindberg.se

MOTORVARVTAL

VARNING

För att undvika allvarliga personskador eller dödsfall får du INTE utföra några ändringar, eftersom manipulering av regulatorinställningarna kan leda till att motorn och utrustningen arbetar med osäkra varvtal. Ändra ALDRIG motorns fabriksinställning. Det är farligt att köra motorn vid högre varvtal än det fabriksinställda varvtalet.

JUSTERING AV STYRKABEL

Efter en längre tids användning eller när remmarna justeras eller byts ut ska även styrkablarna justeras. Se figur 44.

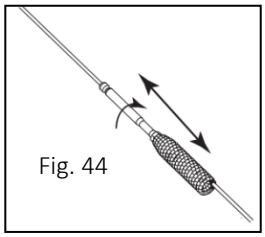

Fig. 44

1. Luta snöslungan framåt och låt den vila på skruvhuset.
2. För vajern genom fjädern så att den gängade delen är synlig.
3. Håll tag i den gängade delen och justera muttern tills rätt inställning uppnås.
4. Dra vajern genom fjädern igen. För in vajern i den övre delen av kopplingsgreppet med samma justering på båda sidor.

P. Lindberg
Tel: 010-209 70 50
Myrangatan 4
745 37 Enköping
www.p-lindberg.se
e-mail: order@p-lindberg.se

JUSTERING AV SLÄPSKO

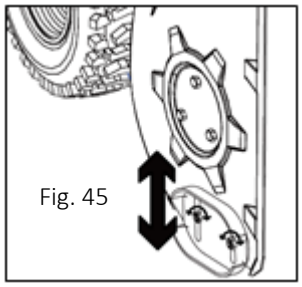
Fig. 45

Avståndet mellan släpsko och underlag kan justeras. Se figur 45.
På släta och jämna ytor som asfalt och stenläggning ska släpskorna höjas för att röja snön så nära underlaget som möjligt.
På ojämnt underlag och grusytor sänks släpskorna till mellan det mellersta och det lägsta läget för att höja maskinen. Detta görs för att undvika att grus och liknande kommer in i maskinen.

Så justeras släpskorna:

1. Lossa de fyra sexkantsmuttrarna (två på varje sida) och bultarna. Flytta släpskon till önskat läge.
2. Se till att hela släpskons undersida ligger an mot marken för att undvika ojämnt slitage på släpskorna.
3. Dra åt muttrar och bultar ordentligt igen.

JUSTERING AV BESLAG TILL UTKASTARRÖR

Om spiralen i botten av utkastarrörets riktningsstyrning inte är helt i ingrepp med utkastarröret kan beslaget justeras. För att göra det:

1. Lossa de två muttrarna som håller fast beslagen och justera dem något.
2. Dra åt muttrarna. Se figur 46.

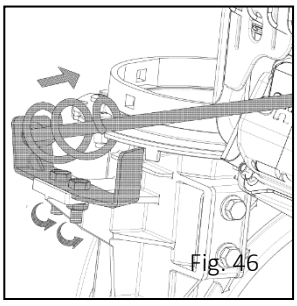
Fig. 46

DÄCKTRYCK

Däcktrycket kontrolleras före start och justeras vid behov till mellan 15 och 20 psi. Däcktrycket ska vara detsamma i båda hjulen.

P. Lindberg
Tel: 010-209 70 50
Myrangatan 4
745 37 Enköping
www.p-lindberg.se
e-mail: order@p-lindberg.se

FÖRVARING



VARNING
Förvara aldrig snöslungan med bränsle i tanken inomhus eller i dåligt ventilerade utrymmen där bränsleångor kan nå öppna lågor, gnistor eller tändlågor, som till exempel på varmvattenberedare, torktumlare eller gasapparater.

Före långtidsförvaring bör följande göras:

- Montera av hjulen och smörj hjulaxlarna med fett.
- Montera av säkerhetsbultarna i inmatningsskruven, smörj dem med fett och montera på dem igen.
- Smörj metalldelar.
- Smörj växelaxeln.
- Töm bränsletanken och förgasaren på bensin.
- Montera av tändstiftet och häll cirka en matsked motorolja in i motorn genom tändstiftshålet. Dra i rekylstartaren några gånger för att fördela oljan och sätt tillbaka tändstiftet.
- Byt motoroljan.

Maskinen måste förvaras rent och torrt och utom räckhåll för barn.

TRANSPORT

Om utrustningen ska transporteras i ett fordon måste den stå upprätt och vara ordentligt fastgjord i fordonet. Kontrollera att tanklocket och bränslekranen är helt stängda.

BORTSKAFFANDE

När snöslungan ska bortskaffas måste den tas isär och de enskilda delarna ska bortskaffas i enlighet med gällande lokala riktlinjer.

P. Lindberg
Tel: 010-209 70 50
Myrangatan 4
745 37 Enköping
www.p-lindberg.se
e-mail: order@p-lindberg.se

EU-FÖRSÄKRAN OM ÖVERENSSTÄMMELSE

EU-FÖRSÄKRAN OM ÖVERENSSTÄMMELSE

Översättning av original dansk EU-försäkran om överensstämmelse

Tillverkare:	P. Lindberg A/S Sdr. Ringvej 1 DK-6600 Vejen Tlf.: +45 70212626 E-mail: salg@p-lindberg.dk CVR: 25903110 www.p-lindberg.dk
Härmed förklara att följande maskin:	*Snöslunga 196cc* *PL art. 9066015*
Type / modell:	*PL9066015*
Överensstämmer med följande direktiv:	*2006/42/EEC* *2014/30/EEC*
Tillämpade standarder och normer:	*EN ISO 12100:2010* *EN ISO 8437-1:2021* *EN ISO 8437-2:2021* *EN ISO 8437-4:2021* *EN ISO 14982:2009*
Datum och signatur:	*Vejen d. 02-06-2022* *P. Lindberg A/S* *Erik T Lauritsen* *Direktør*

Vi förbehåller oss rätten att ändra produktens tekniska parametrar och specifikationer utan föregående meddelande.

P. Lindberg
Tel: 010-209 70 50
Myrangatan 4
745 37 Enköping
www.p-lindberg.se
e-mail: order@p-lindberg.se

DE
Bedienungsanleitung

(Übersetzung von der original dänischen Bedienungsanleitung)

Schneefräse, Artikelnummer 9066015

Beschreibung: Selbstfahrende Schneefräse mit 196-cm³-Benzinmotor. Die Maschine hat sechs Vorwärtsgänge, zwei Rückwärtsgänge und eine Arbeitsbreite von 61 cm. Die Schneefräse ist mit einem 220-V-Elektroanlasser für leichteres Starten bei tiefen Temperaturen und mit einem Zugstarter ausgestattet. Außerdem verfügt die Maschine über LED-Arbeitsleuchten.

Vorgesehene Verwendung: Das Gerät darf ausschließlich wie in dieser Bedienungsanleitung beschrieben verwendet werden. Jede andere Verwendung ist unzulässig.

INHALT

TECHNISCHE DATEN 3
EINLEITUNG 4
ALLGEMEINE INFORMATIONEN 5
SICHERHEITSSYMBOLE UND IHRE BEDEUTUNG 6
SICHERHEIT BEI DER VERWENDUNG 8
LIEFERUMFANG 13
ZUSAMMENBAU 14
MASCHINENÜBERSICHT 19
MASCHINENBEDIENUNG 20
ÜBERPRÜFUNG 26
- VOR DER INBETRIEBNAHME 26
- REGELMÄSSIG 26
- NACH WARTUNG UND REPARATUR 26

WARTUNG 27
- SCHMIERUNG 27
  - GETRIEBEWELLE 27
  - RÄDER 27
  - EINZUGSSCHNECKE 27
  - GETRIEBE 28
- ABSTREIFER UND GLEITKUFEN 28
- AUSTAUSCH DES KEILRIEMENS DER SCHNEEFRÄSE 28
- AUSTAUSCH DES KEILRIEMENS DES FAHRANTRIEBS 29
- EINZUGSSCHNECKE 31

P. Lindberg GmbH
Tel. 04604/9888-975

Flensburger Str. 3
D-24969 Großenwiehe

www.p-lindberg.de
E-Mail: kontakt@p-lindberg.de

AUSBAU DES REIBRADS 31
MOTORÖLKONTROLLE 32
MOTORÖLWECHSEL 33
ZÜNDKERZENKONTROLLE 33
VERGASER 33
MOTORDREHZAHL 34
EINSTELLUNG DES BOWDENZUGS 34
EINSTELLUNG DER GLEITKUFEN 34
EINSTELLUNG DER HALTERUNG DES AUSWURFTRICHTERS 35
REIFENDRUCK 35
LAGERUNG 36
TRANSPORT 36
ENTSORGUNG 36
EU-KONFORMITÄTSERKLÄRUNG 37



ACHTUNG

Denken Sie daran, vor dem Start den Motorölstand zu prüfen und nötigenfalls nachzufüllen.
Kontrollieren Sie auch, ob alle Schrauben und Verbindungen
fest angezogen sind.

P. Lindberg GmbH
Tel. 04604/9888-975
Flensburger Str. 3
D-24969 Großenwiehe
www.p-lindberg.de
E-Mail: kontakt@p-lindberg.de

TECHNISCHE DATEN

Motor	H200 Einzylinder, Viertakt, luftgekühlt
Motorgröße	196 cm³ 4,1 kW / 3.600 RPM
Ölmenge	600 ml
Motorölsorte	10W-40 oder SAE-30
Kraftstoff	Normalbenzin, mindestens Oktan 92
Tankvolumen	2,5 l
Zündkerze	F7RTC
Elektrodenabstand	0,7–0,8 mm
Anlasser	220 V elektrisch und Zugstarter
Gänge	sechs vorwärts und zwei rückwärts
Reifengröße	13 × 4,10 – 6
Differenzial	Nein
Arbeitsleuchte	LED
Handgriffheizung	Nein
Arbeitsbreite	61 cm
Wurfweite	11 Meter
Max. Schneetiefe	51 cm
Auswurfrichtung	190 Grad
Masse	66 kg
Betriebsgeräusch	LpA = 88 dB (A) K = 3 dB LwA = 99,53 dB (A) K = 0,93 dB (A) Garantierter Schallleistungspegel = 100 dB(A)
Schwingungen	4,6 / 5,6 m/s² K = 1,5 m/s²

P. Lindberg GmbH
Tel. 04604/9888-975
Flensburger Str. 3
D-24969 Großenwiehe
www.p-lindberg.de
E-Mail: kontakt@p-lindberg.de

EINLEITUNG



Diese Bedienungsanleitung enthält eine Beschreibung des Geräts, die notwendigen Anweisungen für seinen sicheren und ordnungsgemäßen Einsatz sowie Richtlinien für seine tägliche und regelmäßige Wartung.

Die Bedienungsanleitung kann nicht alle erdenklichen Situationen berücksichtigen, die bei der Verwendung der Maschine entstehen könnten. Daher ist es stets wichtig, gesunden Menschenverstand walten zu lassen und im Umgang mit der Maschine vorsichtig und sorgfältig zu handeln. Die Maschine darf nur von Personen verwendet werden, die körperlich dafür geeignet sind und die Bedienungsanleitung gelesen und verstanden haben.

Der Besitzer des Geräts oder der Arbeitgeber muss sicherstellen, dass jeder, der dieses bedient, pflegt, wartet oder repariert, diese Bedienungsanleitung gelesen und verstanden hat.

Denken Sie daran, dass es erforderlich sein kann, die Schulung des Personals, die Überprüfung und die Wartung zu dokumentieren. Es liegt in der Verantwortung des Arbeitgebers oder des Maschinenbesitzers, dies jederzeit sicherzustellen. Der Käufer muss auch prüfen, ob es örtliche Vorschriften für die Installation und Verwendung bestimmter Produkte gibt.

Es empfiehlt sich, ausschließlich Originalersatzteile und -zubehör zu verwenden. Die Verwendung nicht-originaler Ersatzteile kann gefährlich sein und die Nutzungsdauer und Leistung des Geräts beeinträchtigen. Außerdem kann die Gewährleistung erlöschen.

Falls Anweisungen nicht befolgt werden, das Gerät nicht wie vorgesehen verwendet wird oder Änderungen am Gerät vorgenommen werden, erlischt die Gewährleistung.

Wenden Sie sich an den Lieferanten, wenn es Unklarheiten zum Inhalt dieser Bedienungsanleitung gibt.

P. Lindberg GmbH
Tel. 04604/9888-975
Flensburger Str. 3
D-24969 Großenwiehe
www.p-lindberg.de
E-Mail: kontakt@p-lindberg.de

ALLGEMEINE INFORMATIONEN

Die Bedienungsanleitung ist wichtig für den sicheren Betrieb dieser Maschine und muss mit dieser aufbewahrt und weitergegeben werden, wenn sie verliehen oder weiterverkauft wird. Alle Anweisungen in dieser Bedienungsanleitung müssen vor Inbetriebnahme des Geräts GELESEN, VERSTANDEN und dann stets EINGEHALTEN werden.

Abbildungen in der Bedienungsanleitung dienen nur zur Orientierung und können vom gelieferten Produkt abweichen.

„Rechts“ und „links“ in der Bedienungsanleitung bedeutet immer „vom Fahrer aus gesehen“ oder „in Fahrtrichtung der Maschine“.

Diese Bedienungsanleitung wurde gemäß der Maschinenrichtlinie 2006/42/EG und den maßgeblichen technischen Normen erstellt.

Das Gerät ist mit Sicherheitsschildern ausgestattet, die gepflegt und ausgetauscht werden müssen, wenn sie nicht mehr lesbar sind.



In der Bedienungsanleitung dient dieses Symbol in Verbindung mit den Wörtern GEFAHR, ACHTUNG und WARNUNG als Hinweis auf die Sicherheit und den Betrieb des Geräts. Es ist wichtig, alle angegebenen Anweisungen zu befolgen.

GEFAHR – gibt eine besonders gefährliche Situation an, die UNWEIGERLICH zu ernsthaften Verletzungen oder zum Tod führt, wenn sie nicht abgewendet wird.

WARNUNG – gibt eine potenziell gefährliche Situation an, die MÖGLICHERWEISE zu ernsthaften Verletzungen oder zum Tod führt, wenn sie nicht abgewendet wird.

ACHTUNG – gibt eine potenziell gefährliche Situation an, die MÖGLICHERWEISE zu geringfügigen oder leichten Verletzungen führt, wenn sie nicht abgewendet wird.

P. Lindberg GmbH
Tel. 04604/9888-975
Flensburger Str. 3
D-24969 Großenwiehe
www.p-lindberg.de
E-Mail: kontakt@p-lindberg.de

SICHERHEITSSYMBOLE UND IHRE BEDEUTUNG



Rotierende Fräse

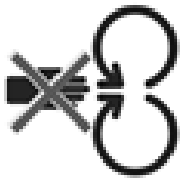

Rotierende Teile

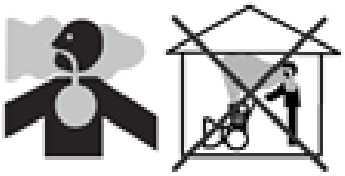

Giftige Dämpfe

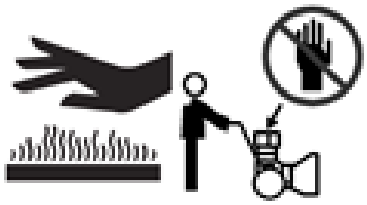

Heiße Oberfläche



Feuer

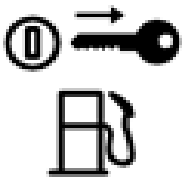

Benzinhahn



Rotierende Einzugsschnecke



Herausgeschleuderte Gegenstände

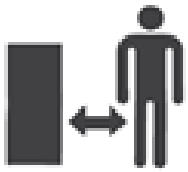

Sicherheitsabstand einhalten

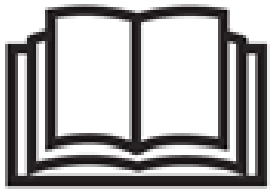

Lesen Sie die Bedienungsanleitung mit Betriebs- und Sicherheitsanweisungen



Schalten Sie den Motor aus und ziehen Sie den Schlüssel ab, bevor Sie Wartungs- oder Reparaturarbeiten durchführen



WARNUNG: Heiße Oberfläche, nicht berühren!



A ugenschutz tragen



Gehörschutz tragen



Handschuhe tragen

P. Lindberg GmbH
Tel. 04604/9888-975
Flensburger Str. 3
D-24969 Großenwiehe
www.p-lindberg.de
E-Mail: kontakt@p-lindberg.de



Übersetzung:

GEFAHR

1. Halten Sie Abstand von der rotierenden Fräse und von der Einzugsschnecke. Hände und Füße können abgetrennt werden, wenn sie von der Fräse oder Einzugsschnecke erfasst werden.
2. Verwenden Sie das Reinigungswerkzeug, um Verstopfungen im Auswurftrichter zu lösen.
3. Lassen Sie die Kupplungshandgriffe los, stellen Sie den Motor ab und warten Sie hinter den Handgriffen, bis alle beweglichen Teile zum Stillstand gekommen sind, bevor Sie Verstopfungen beseitigen oder die Maschine instandsetzen.
4. Um Verletzungen durch herausgeschleuderte Gegenstände zu vermeiden, richten Sie den Auswurftrichter niemals auf Personen und seien Sie besonders vorsichtig, wenn Sie auf Kiesflächen arbeiten.
5. Lesen Sie die Betriebsanleitung.

Reinigungswerkzeuge



Übersetzung:

GEFAHR

Vermeiden Sie Verletzungen durch Kontakt mit der rotierenden Einzugsschnecke – halten Sie Hände, Füße und Kleidung fern.



Übersetzung:

GEFAHR

Stellen Sie den Motor ab, bevor Sie Verstopfungen im Auswurftrichter beseitigen.

P. Lindberg GmbH
Tel. 04604/9888-975
Flensburger Str. 3
D-24969 Großenwiehe
www.p-lindberg.de
E-Mail: kontakt@p-lindberg.de

SICHERHEIT BEI DER VERWENDUNG



GEFAHR

Diese Maschine ist zur Verwendung in Übereinstimmung mit den Sicherheitsvorschriften in dieser Bedienungsanleitung vorgesehen. Unachtsamkeit oder Fehler seitens des Bedieners können zu schweren Verletzungen führen. Diese Maschine kann Hände und Füße abtrennen und Gegenstände herausschleudern. Die Nichtbeachtung der folgenden Sicherheitsanweisungen kann zu schweren Verletzungen oder zum Tod führen.



WARNUNG

Motorabgase, manche ihrer Bestandteile und manche Fahrzeugbauteile enthalten Chemikalien oder setzen Stoffe frei, die bekanntermaßen Krebs, Geburtsfehler oder andere Zellveränderungen verursachen können.

Schulung

1. Machen Sie sich mit allen Bedienelementen und ihrer ordnungsgemäßen Bedienung vertraut. Machen Sie sich klar, wie Sie die Maschine schnell anhalten und abstellen können.
2. Erlauben Sie niemals Personen unter achtzehn Jahren, diese Maschine zu bedienen, und niemals Personen ohne entsprechende Einweisung.
3. Herausgeschleuderte Gegenstände können schwere Verletzungen verursachen. Richten Sie den Schneeauswurf so ein, dass kein Material etwa auf Straßen oder Umstehende geschleudert wird.
4. Halten Sie Umstehende, Helfer, Haustiere und Kinder mindestens 20 Meter von der Maschine entfernt, solange diese in Betrieb ist. Halten Sie die Maschine an, wenn jemand diesen Bereich betritt.
5. Seien Sie vorsichtig, um nicht auszurutschen oder zu stürzen, insbesondere beim Rückwärtsfahren.

Vorbereitungen

1. Untersuchen Sie den Bereich gründlich, in dem das Gerät eingesetzt wird. Entfernen Sie alle Gegenstände wie Fußmatten, Zeitungen, Schlitten, Bretter, Drähte und andere Fremdkörper, über die Sie stolpern oder die von der Schnecke eingezogen und aus dem Auswurftrichter geschleudert werden können.
2. Tragen Sie zum Schutz Ihrer Augen während des Betriebs und während der Einstellung oder Reparatur immer eine Schutzbrille oder einen Augenschutz. Herausgeschleuderte Gegenstände können schwere Augenschäden verursachen.
3. Betreiben Sie das Gerät nicht ohne geeignete Winterkleidung. Tragen Sie keine lose Kleidung, die von den beweglichen Teilen erfasst werden kann. Tragen Sie keinen Schmuck, keine langen Schals oder andere locker sitzende Kleidung, die sich in beweglichen Teilen verfangen kann. Tragen Sie Schuhwerk, das Ihnen auf glatten Oberflächen guten Halt bietet.

P. Lindberg GmbH
Tel. 04604/9888-975

Flensburger Str. 3
D-24969 Großenwiehe

www.p-lindberg.de
E-Mail: kontakt@p-lindberg.de

4. Verwenden Sie für alle Geräte mit elektrischem Anlasser ein geerdetes dreiadriges Verlängerungskabel und eine geerdete Steckdose.
5. Passen Sie die Höhe des Schneckengehäuses an, wenn Sie Schnee von Kies- oder Schotterflächen räumen.
6. Trennen Sie alle Kupplungen und schalten Sie in den Leerlauf, bevor Sie den Motor starten.
7. Nehmen Sie Einstellungen niemals bei laufendem Motor vor, sofern dies in der Betriebsanleitung nicht ausdrücklich empfohlen wird.
8. Lassen Sie den Motor und die Maschine die Außentemperatur annehmen, bevor Sie mit dem Schneeräumen beginnen.
9. Um Verletzungen und Sachschäden zu vermeiden, gehen Sie mit Benzin äußerst vorsichtig um. Benzin ist leicht entzündlich und die Dämpfe können explodieren. Wenn Benzin auf Sie oder Ihre Kleidung verschüttet wird und sich entzündet, kann es zu ernsthaften Verletzungen kommen. Waschen Sie die betroffene Haut und wechseln Sie sofort Ihre Kleidung.
    a) Verwenden Sie nur zugelassene Kraftstoffbehälter.
    b) Schalten Sie alle Zündquellen aus. Rauchen ist verboten.
    c) Füllen Sie den Kraftstofftank immer im Freien und mit äußerster Vorsicht. Füllen Sie den Kraftstofftank niemals in geschlossenen Räumen.
    d) Nehmen Sie niemals den Tankdeckel ab und füllen Sie keinen Kraftstoff nach, solange der Motor warm ist oder läuft.
    e) Lassen Sie den Motor vor dem Tanken mindestens zwei Minuten lang abkühlen.
    f) Füllen Sie den Kraftstofftank niemals zu voll. Füllen Sie den Tank niemals höher als 1,5 cm unter den Rand des Einfüllstutzens, damit sich der Kraftstoff ausdehnen kann.
    g) Setzen Sie den Tankdeckel wieder auf und ziehen Sie ihn fest an.
    h) Wenn Benzin verschüttet wird, wischen Sie es vom Motor und vom Gerät ab. Bringen Sie die Maschine in einen anderen Bereich. Warten Sie fünf Minuten, bevor Sie den Motor starten.
    i) Lagern Sie das Gerät oder den Kraftstoffbehälter niemals in Räumen, in denen offenes Feuer, Funken oder eine Zündquelle wie Öfen, Warmwasserbereiter, Heizstrahler oder Wäschetrockner vorhanden sind.
    j) Lassen Sie die Maschine vor der Einlagerung mindestens fünf Minuten lang abkühlen.
    k) Wenn Kraftstoff auf Ihre Kleidung verschüttet wird, wechseln Sie diese sofort.

Betrieb

1. Halten Sie Ihre Hände oder Füße fern von rotierenden Teilen, der Einzugsschnecke, der Fräse und vom Trichter. Berührung mit den rotierenden Teilen kann zur Abtrennung von Händen und Füßen führen. Halten Sie Abstand von der Auswurföffnung.
2. Stellen Sie nach einem Stoß gegen Fremdkörper den Motor ab, entfernen Sie das Zündkabel, trennen Sie bei Elektromotoren das Kabel, überprüfen Sie die Schneefräse gründlich auf Schäden und reparieren Sie die Schäden, bevor Sie die Schneefräse wieder in Betrieb nehmen.
3. Wenn Sie die Schneefräse reinigen, reparieren oder überprüfen, stellen Sie den Motor ab und vergewissern Sie sich, dass die Einzugsschnecke, die Fräse und alle beweglichen Teile stillstehen. Ziehen Sie das Zündkabel ab und halten Sie es von der Zündkerze fern, um zu verhindern, dass jemand versehentlich den Motor startet.

P. Lindberg GmbH
Tel. 04604/9888-975
Flensburger Str. 3
D-24969 Großenwiehe
www.p-lindberg.de
E-Mail: kontakt@p-lindberg.de

4. Die Handgriffe müssen sich leicht in beide Richtungen bewegen lassen und beim Loslassen automatisch in die ausgeschaltete Stellung zurückkehren.
5. Betreiben Sie die Schneefräse niemals ohne richtig angebrachte und intakte Abschirmungen und andere Sicherheitsvorrichtungen.
6. Der Motor darf niemals in Räumen oder in schlecht belüfteten Bereichen laufen. Motorabgase enthalten Kohlenmonoxid, ein geruchloses und tödliches Gas.
7. Bedienen Sie die Maschine niemals unter dem Einfluss von Alkohol, Rauschmitteln oder unter Müdigkeit.
8. Seien Sie äußerst vorsichtig, wenn Sie auf Kiesflächen arbeiten oder diese überqueren. Achten Sie auf verborgene Gefahren und auf den Verkehr.
9. Seien Sie vorsichtig bei Richtungswechseln und beim Befahren von geneigten Flächen.
10. Richten Sie den Schneeauswurf so ein, dass nichts gegen Fenster, Wände, Autos und dergleichen geworfen wird und dabei möglicherweise Sachschäden oder Verletzungen verursacht.
11. Richten Sie den Auswurf niemals auf Personen oder Bereiche, in denen Sachschäden entstehen können. Halten Sie andere Personen und insbesondere Kinder fern.
12. Überlasten Sie die Maschine nicht, indem Sie den Schnee mit zu hoher Geschwindigkeit zu räumen versuchen.
13. Verwenden Sie diese Maschine niemals ohne klare Sicht oder ausreichende Beleuchtung. Achten Sie immer auf sicheren Stand und halten Sie die Handgriffe sicher gefasst. Gehen Sie, rennen Sie niemals.
14. Trennen Sie die Stromzufuhr zur Schnecke/Fräse während des Transports oder wenn die Maschine nicht verwendet wird.
15. Fahren Sie niemals schnell auf rutschigem Untergrund. Sehen Sie sich nach unten und nach hinten um und seien Sie beim Rückwärtsfahren vorsichtig.
16. Wenn die Maschine auffällig zu schwingen beginnt, stellen Sie den Motor ab, ziehen Sie das Zündkabel ab und erden Sie es gegenüber dem Motor. Prüfen Sie die Maschine gründlich auf Schäden. Reparieren Sie eventuelle Schäden vor dem Start und der Inbetriebnahme.
17. Kuppeln Sie alle Steuergriffe aus und stellen Sie den Motor ab, bevor Sie den Bedienerplatz (hinter den Handgriffen) verlassen. Warten Sie, bis die Schnecke/Fräse vollständig zum Stillstand gekommen ist, bevor Sie den Trichter reinigen oder Einstellungen oder Untersuchungen vornehmen.
18. Stecken Sie niemals Ihre Hand in die Öffnungen des Auswurftrichters oder der Einzugsschnecke. Verwenden Sie immer das mitgelieferte Reinigungswerkzeug, um den Auswurftrichter zu leeren. Reinigen Sie den Trichter nicht bei laufendem Motor. Stellen Sie den Motor ab und warten Sie hinter den Handgriffen, bis alle beweglichen Teile zum Stillstand gekommen sind, bevor Sie eine Verstopfung beheben.
19. Verwenden Sie nur vom Hersteller zugelassenes Zubehör.
20. Berühren Sie niemals den Motor oder Schalldämpfer, solange diese heiß sind.
21. In Situationen, die nicht in dieser Bedienungsanleitung beschrieben sind, müssen Sie vorsichtig sein und die Situation gut einschätzen. Wenden Sie sich nötigenfalls an den Lieferanten.

P. Lindberg GmbH
Tel. 04604/9888-975
Flensburger Str. 3
D-24969 Großenwiehe
www.p-lindberg.de
E-Mail: kontakt@p-lindberg.de

BEHEBEN EINER VERSTOPFUNG IM AUSWURFTRICHTER

Die häufigste Verletzungsursache bei Schneefräsen ist, wenn die Hand im Auswurftrichter die Fräse erreicht. Reinigen Sie den Auswurftrichter niemals mit der Hand.

Leeren Sie den Trichter wie folgt:

1. STELLEN SIE DEN MOTOR AB!
2. Warten Sie zehn Sekunden, um sicherzustellen, dass sich die Fräse nicht mehr dreht.
3. Verwenden Sie immer ein Reinigungswerkzeug, nicht Ihre Hände.

Wartung und Lagerung

1. Sicherheitsvorrichtungen dürfen nicht manipuliert werden. Überprüfen Sie regelmäßig deren ordnungsmäßige Funktion. Siehe die Abschnitte zur Wartung und Einstellung in dieser Anleitung.
2. Vor dem Reinigen, Reparieren oder Untersuchen der Maschine müssen alle Steuergriffe ausgekuppelt und der Motor abgestellt werden. Warten Sie, bis die Schnecke/Fräse vollständig zum Stillstand gekommen ist. Ziehen Sie das Zündkabel ab und erden Sie den Motor, um versehentliches Starten zu verhindern.
3. Überprüfen Sie die Schrauben und Bolzen regelmäßig auf festen Sitz, um die Maschine in einem sicheren Betriebszustand zu halten. Führen Sie auch eine Sichtprüfung der Maschine auf etwaige Schäden durch.
4. Verändern Sie nicht die Einstellung des Motorreglers und lassen Sie den Motor nicht mit zu hoher Drehzahl laufen.
5. Der Abstreifer und die Gleitkufen der Schneefräse können verschleißen und Schaden nehmen. Überprüfen Sie alle Bauteile regelmäßig und tauschen Sie diese nötigenfalls aus. Verwenden Sie nur Originalersatzteile. **Die Verwendung von Nicht-Originalteilen kann zu Leistungseinbußen führen und die Sicherheit beeinträchtigen!**
6. Überprüfen Sie regelmäßig, ob die Bedienelemente eingerastet sind. Siehe Abschnitt „Anweisungen“ in dieser Bedienungsanleitung.
7. Pflegen oder ersetzen Sie nötigenfalls Sicherheits- und Hinweisschilder.
8. Lagern Sie das Gerät niemals mit Kraftstoff im Tank in einem Gebäude in der Nähe von Zündquellen wie Warmwassertanks, Heizungen oder Wäschetrocknern. Lassen Sie den Motor auskühlen, bevor Sie das Gerät in einem geschlossenen Raum einlagern.
9. Die Maschine ist außerhalb der Reichweite von Kindern und Unbefugten aufzubewahren.
10. Halten Sie sich an die geltenden Gesetze und Vorschriften zur Entsorgung von Benzin, Öl und dergleichen, um die Umwelt zu schützen.
11. Lassen Sie die Maschine vor dem Einlagern einige Minuten laufen, um sie von Schnee zu befreien und Festfrieren der Schnecke/Fräse zu verhindern.
12. Beachten Sie immer die Anweisungen in der Bedienungsanleitung zur ordnungsgemäßen Lagerung außerhalb der Saison.

P. Lindberg GmbH
Tel. 04604/9888-975
Flensburger Str. 3
D-24969 Großenwiehe
www.p-lindberg.de
E-Mail: kontakt@p-lindberg.de

Verändern Sie nichts am Motor

Nehmen Sie an den Werkseinstellungen des Motors keine Änderungen vor.



Restrisiken

Auch bei vorschriftsmäßiger Verwendung der Maschine können nicht alle verbleibenden Risikofaktoren beseitigt werden. Die folgenden Gefahren können sich aus der Konstruktion und der Bauweise der Maschine ergeben:

- Gehörschädigung, wenn kein wirksamer Gehörschutz getragen wird.
- Gesundheitsschäden durch die Einwirkung von Schwingungen, wenn die Maschine über einen längeren Zeitraum eingesetzt oder nicht angemessen geregelt und gewartet wird.
  Arbeiten Sie nicht länger als zwanzig Minuten ohne Pause. Machen Sie mindestens zehnminütige Pausen. In diesen Pausen darf sich der Benutzer keinen anderen Schwingungen aussetzen. Die nachstehende Tabelle zeigt, wie lange Sie sich täglich Schwingungen aussetzen können, wenn eine Schwingungsbelastung von 2,5 m/s² nicht überschritten wird:

Schwingung	Maximale Zeit
2,5 m/s²	8 Stunden
3,5 m/s²	4 Stunden
5,0 m/s²	2 Stunden
7,0 m/s²	1 Stunde
10,0 m/s²	30 Minuten

P. Lindberg GmbH
Tel. 04604/9888-975
Flensburger Str. 3
D-24969 Großenwiehe
www.p-lindberg.de
E-Mail: kontakt@p-lindberg.de

LIEFERUMFANG

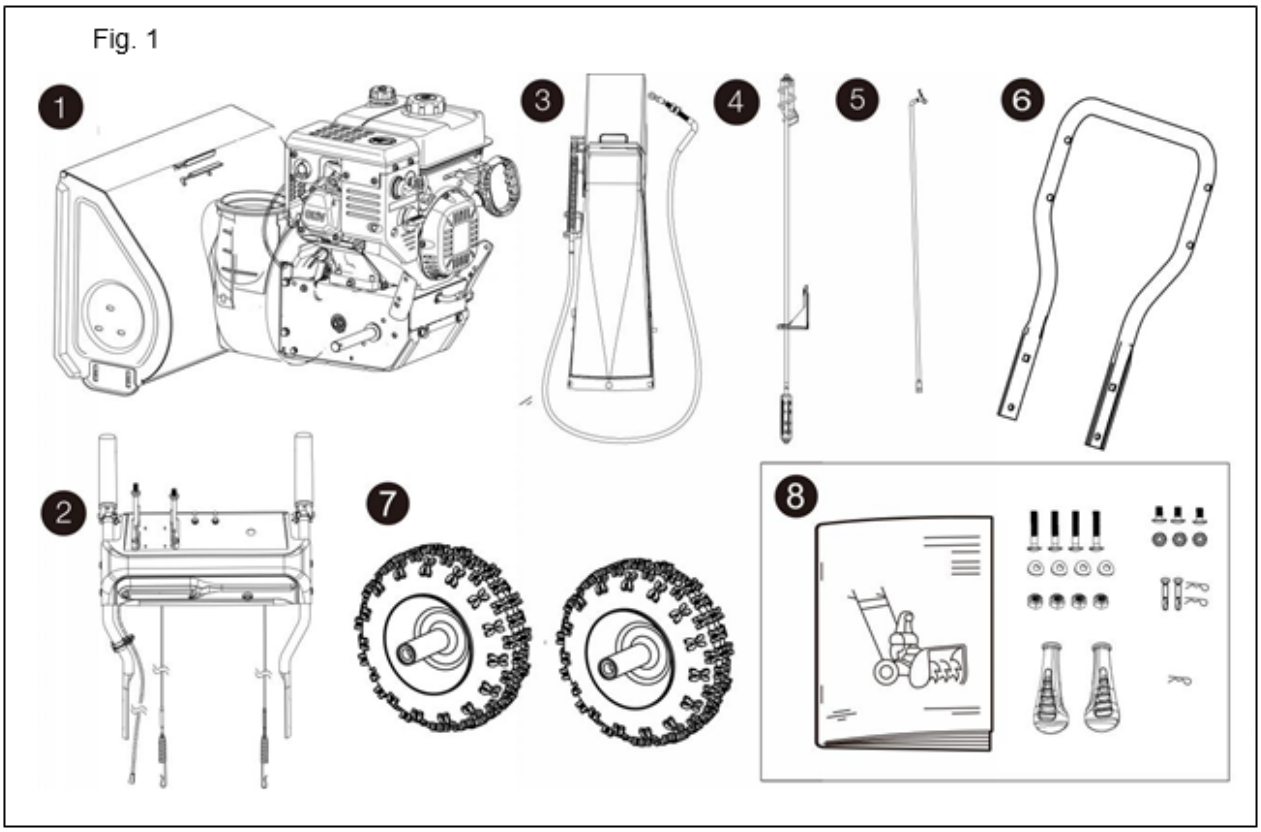

1. Eine Schneefräse
2. Ein oberer Handgriff
3. Ein Auswurftrichter
4. Ein Handgriff zum Drehen des Auswurftrichters
5. Eine Steuerstange
6. Ein unterer Handgriff
7. Zwei Räder
8. Bauteile
    a) Befestigungsbolzen, Mutter und Unterlegscheibe, 4 Sätze
    b) Befestigungsbolzen und Mutter, 3 Sätze
    c) Zusätzliche Sicherheitsbolzen, 2 Sätze
    d) Zusätzlicher Splint, 1 Stück
    e) Griffstücke, 2 Stück
    f) Bedienungsanleitung

P. Lindberg GmbH
Tel. 04604/9888-975
Flensburger Str. 3
D-24969 Großenwiehe
www.p-lindberg.de
E-Mail: kontakt@p-lindberg.de

ZUSAMMENBAU

Schritt 1

(1) Montieren Sie den unteren Handgriff mit dem Befestigungsbolzen am Getriebe und ziehen Sie ihn mit einem Schraubenschlüssel fest (Abb. 2).

Fig. 2

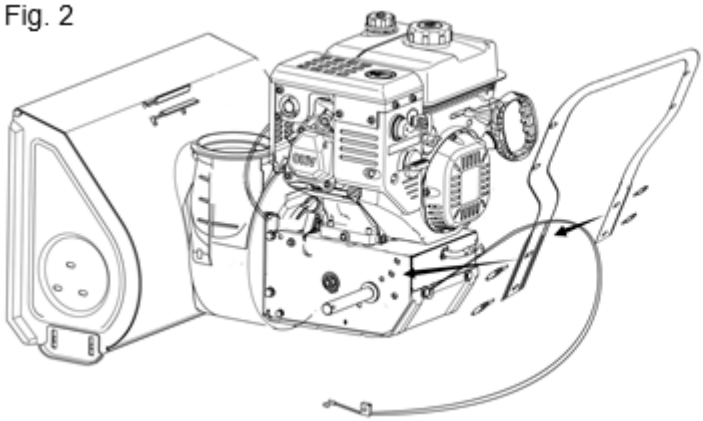

Fig. 3

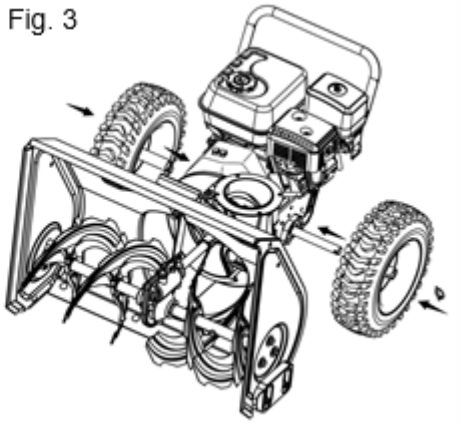

(2) Befestigen Sie die Räder mit den Splinten (D) an der Achse (Abb. 3)

Schritt 2

Montieren Sie den oberen Handgriff.

(1) Verbinden Sie den linken Bowdenzug (Abb. 4A) am oberen Handgriff mit dem Bowdenzug (Abb. 4B) vom Getriebe und den rechten Bowdenzug (Abb. 4C) mit der Halterung (Abb. 4D). (Abb. 4)

Fig. 4

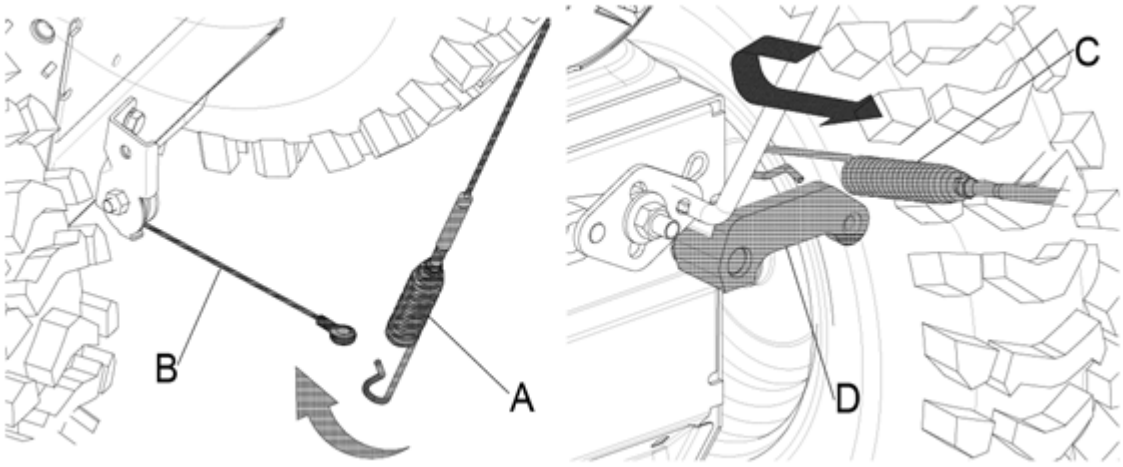

(2) Befestigen Sie das Spiralende der Steuerstange zum Drehen des Trichters (Abb. 5A) mit Bolzen und Mutter an der Befestigungsplatte des Trichters und ziehen Sie es mit einem Schraubenschlüssel fest. (Abb. 5)

P. Lindberg GmbH
Tel. 04604/9888-975
Flensburger Str. 3
D-24969 Großenwiehe
www.p-lindberg.de
E-Mail: kontakt@p-lindberg.de

(3) Befestigen Sie den oberen Handgriff (Abb. 5C) am unteren Handgriff (Abb. 5D) mit Bolzen, Mutter und Unterlegscheibe. Platzieren Sie das Handgriffende der Steuerstange zum Drehen des Trichters (Abb. 5E) an die linke Seite der Handgriffe (vom Bediener aus gesehen) und ziehen Sie es mit einem Schraubenschlüssel (Abb. 5B) fest (Abb. 5).

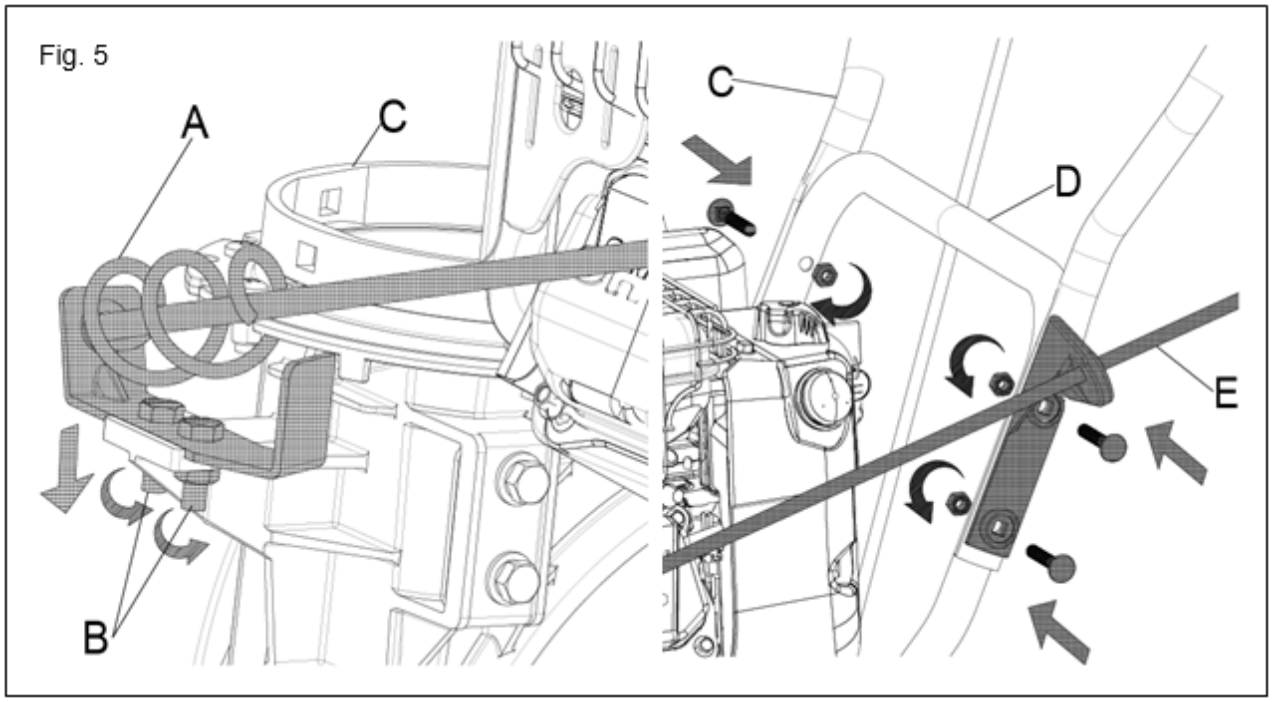

P. Lindberg GmbH
Tel. 04604/9888-975
Flensburger Str. 3
D-24969 Großenwiehe
www.p-lindberg.de
E-Mail: kontakt@p-lindberg.de

Schritt 3

Montieren Sie die Antriebssteuerstange:

(1) Stecken Sie die abgewinkelte Seite (Abb. 6D) der Antriebssteuerstange in die Bohrung am Handgriff (Abb. 6E), um sie mit dem Getriebe zu verbinden, und sichern Sie diese mit der Unterlegscheibe (Abb. 6F) und dem Splint (Abb. 6G).

(2) Befestigen Sie das andere Ende des Steuerstange (Abb. 6A) am Splint am Unterteil der Getriebestange (Abb. 6C) und sichern Sie es mit dem Splint (Abb. 6B).

Fig. 6

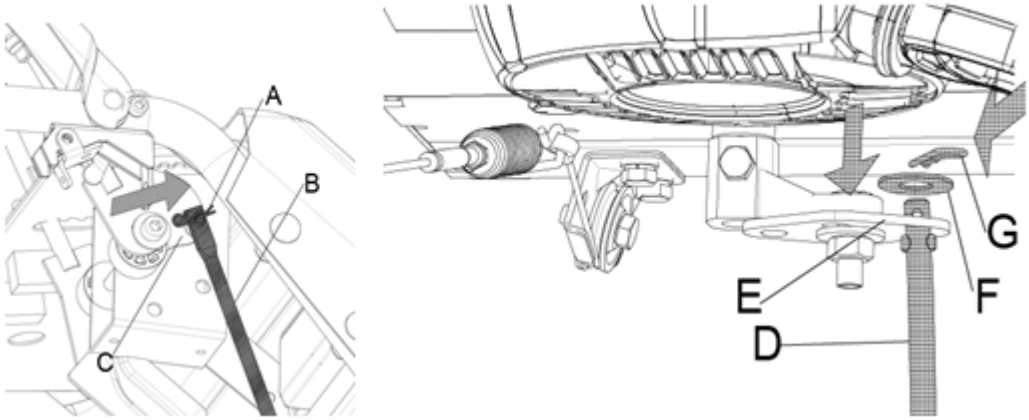

P. Lindberg GmbH
Tel. 04604/9888-975
Flensburger Str. 3
D-24969 Großenwiehe
www.p-lindberg.de
E-Mail: kontakt@p-lindberg.de

Schritt 4

Montieren Sie die Griffstücke:

Schrauben Sie die Griffstücke an die Handgriffe auf dem Bedienfeld (Abb. 7).

Fig.7

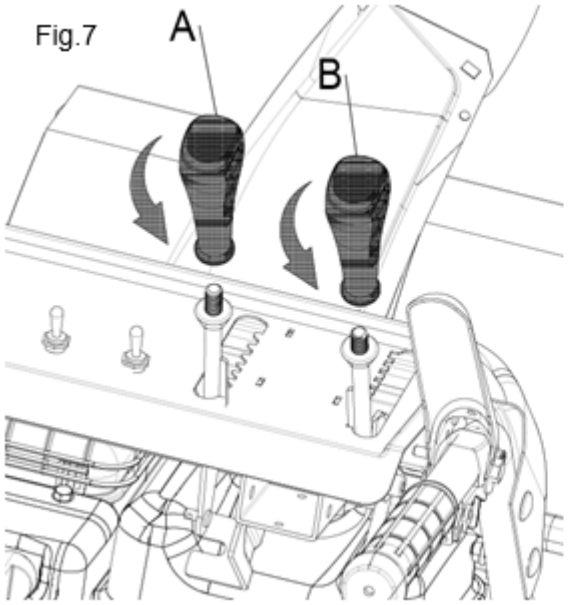

Fig. 8

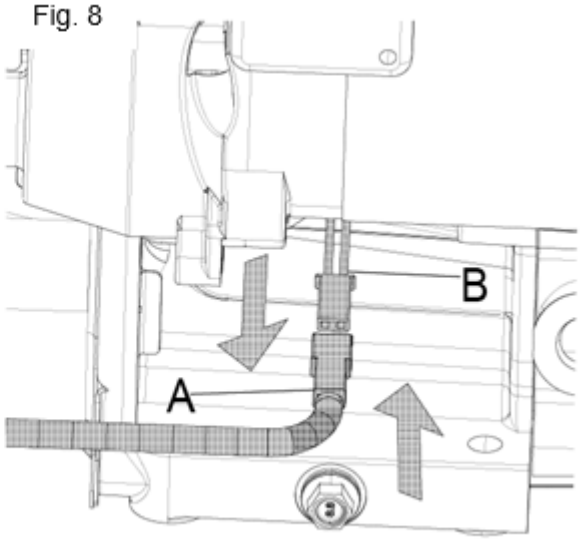

Schritt 5

Schließen Sie die Leitungen an den Motor an:

Verbinden Sie die Leitungen vom Bedienfeld mit den Leitungen des Motors (Abb.8).

P. Lindberg GmbH
Tel. 04604/9888-975
Flensburger Str. 3
D-24969 Großenwiehe
www.p-lindberg.de
E-Mail: kontakt@p-lindberg.de

Schritt 6

Montieren Sie den Trichter:

(1) Setzen Sie den Trichter auf die Befestigungsplatte und befestigen Sie ihn mit den Bolzen innen und den Muttern außen. (Abb. 9).
(2) Lösen Sie die beiden Schrauben A (Abb. 10), bevor Sie das Ende des Auswurftrichter-Bowdenzugs anbringen (Abb. 10). Befestigen Sie es mit einem Stift (D, Abb. 10) an der Stange (B, Abb. 8) und ziehen Sie dann die beiden Schrauben an der Unterseite (E, Abb. 10) fest, um den Bowdenzug zu sichern. Drücken Sie den Bowdenzug fest in die Halterung (A, Abb. 11).

Fig. 9

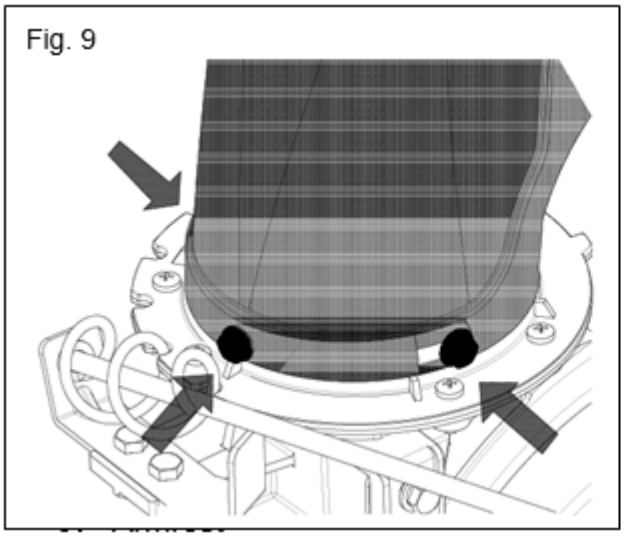

Fig. 10

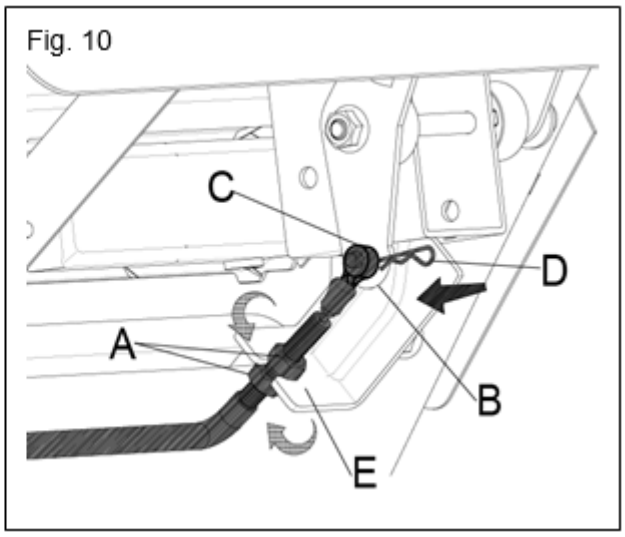

Fig. 11

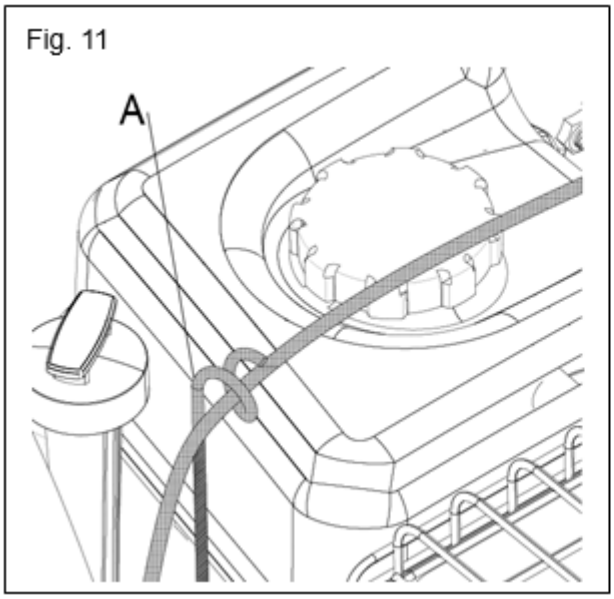

Fig. 12

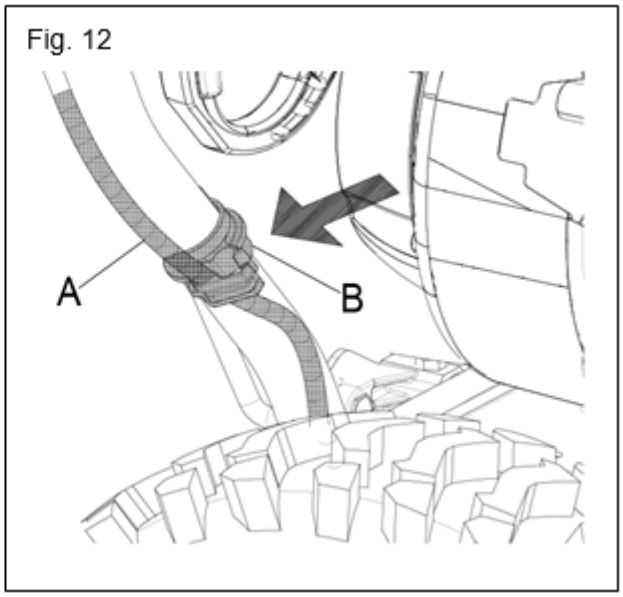

Schritt 7

Bowdenzug-Halterung:

Schieben Sie die Bowdenzüge (A, Abb. 12) in die Halterungen (B, Abb. 12) am oberen und unteren Handgriff (Abb. 12).

P. Lindberg GmbH
Tel. 04604/9888-975
Flensburger Str. 3
D-24969 Großenwiehe
www.p-lindberg.de
E-Mail: kontakt@p-lindberg.de

MASCHINENÜBERSICHT

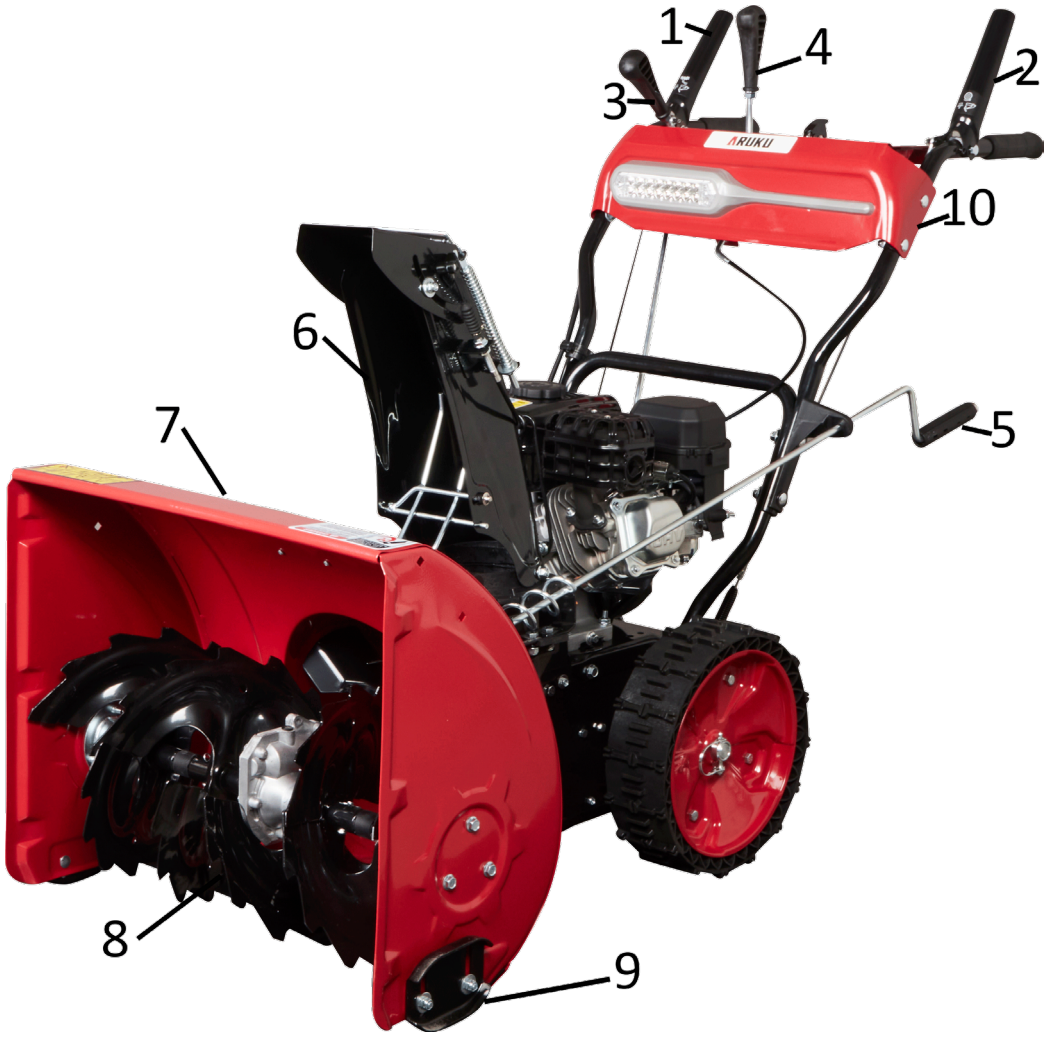

1. Handgriff der Einzugsschnecke
2. Lenkhandgriff
3. Schalthandgriff / Geschwindigkeitsregler
4. Bedienhandgriff für die Schwenknase am Auswurftrichter
5. Steuerstange zum Einstellen der Richtung des Auswurftrichters
6. Auswurftrichter
7. Schneckengehäuse mit Reinigungswerkzeug
8. Einzugsschnecke
9. Gleitkufe
10. LED-Scheinwerferschalter (auf dem Bedienfeld)

P. Lindberg GmbH
Tel. 04604/9888-975
Flensburger Str. 3
D-24969 Großenwiehe
www.p-lindberg.de
E-Mail: kontakt@p-lindberg.de

MASCHINENBEDIENUNG

WARNUNG
Sie müssen alle Anweisungen und Warnungen an der Maschine und in der Bedienungsanleitung lesen, verstehen und befolgen.

Gangwahlhebel



Abb. 15

Der Gangwahlhebel befindet sich zwischen den beiden Handgriffen. Stellen Sie den Handgriff in eine von sieben Stellungen, um Fahrtrichtung und -geschwindigkeit einzustellen. Siehe Abbildung 15.

Vorwärts

Es gibt sechs Vorwärtsgänge. Stellung 1 ist die langsamste und Stellung 6 ist die schnellste.

Rückwärts

Es gibt zwei Rückwärtsgänge (R). Stellung 1 ist die langsamere und Stellung 2 ist die schnellere.

Pumpball

Durch Drücken des Pumpballs wird der Kraftstoff direkt in den Vergaser gedrückt. Dies kann zum Starten bei kaltem Wetter erforderlich sein.

Choke



Abb. 16

Der Choke befindet sich an der Rückseite des Motors und wird durch Drehen des Knopfes im Uhrzeigersinn eingeschaltet. Das Betätigen des Chokes schließt den Choke des Vergasers und hilft beim Anlassen des Motors. Siehe Abbildung 16.

P. Lindberg GmbH
Tel. 04604/9888-975
Flensburger Str. 3
D-24969 Großenwiehe
www.p-lindberg.de
E-Mail: kontakt@p-lindberg.de

Gasregler

Der Gasregler befindet sich am Motor. Er regelt die Motordrehzahl und schaltet den Motor vollständig ab, wenn er ganz nach unten geschoben wird. Siehe Abbildung 17.

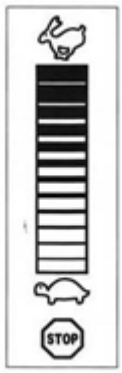

Abb. 17

Steuerung der Einzugsschnecke

Der Handgriff zur Steuerung der Einzugsschnecke befindet sich an der linken Seite des Lenkers. Drücken Sie den Handgriff nach unten gegen den Lenker, um die Einzugsschnecke einzukuppeln und das Schneeräumen zu starten. Lassen Sie zum Anhalten den Handgriff los. Siehe Abbildung 18.

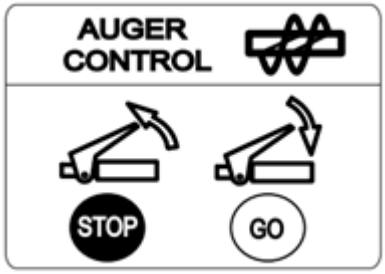

Abb. 18

Fahrt

Der Handgriff zur Fahrsteuerung befindet sich an der rechten Seite des Lenkers. Drücken Sie den Handgriff nach unten gegen den Lenker, um die Räder einzukuppeln. Lassen Sie zum Anhalten den Handgriff los. Siehe Abbildung 19.

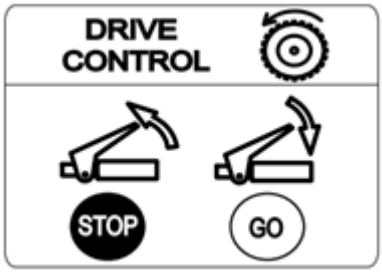

Abb. 19

Richtungssteuerung des Auswurftrichters

Der Handgriff zur Richtungssteuerung des Auswurftrichters befindet sich neben dem Bedienfeld der Schneefräse. Zum Ändern der Schneeauswurfrichtung drehen Sie den Handgriff: Drehen Sie im Uhrzeigersinn, um weiter nach rechts auszuwerfen. Drehen Sie gegen den Uhrzeigersinn, um weiter nach links auszuwerfen. Siehe Abbildung 20.

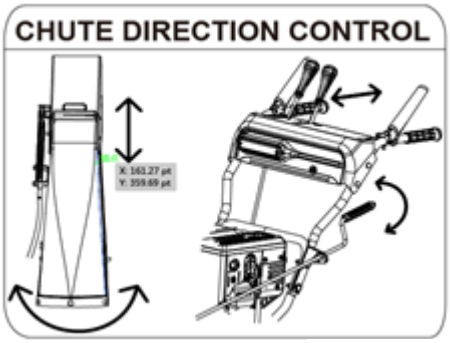

Abb. 20

P. Lindberg GmbH
Tel. 04604/9888-975
Flensburger Str. 3
D-24969 Großenwiehe
www.p-lindberg.de
E-Mail: kontakt@p-lindberg.de

Motoröl einfüllen

Der Motorölstand wird durch die Öleinfüllöffnung kontrolliert, in die auch das Motoröl eingefüllt wird.

Vor der Inbetriebnahme

Denken Sie daran, vor dem Anlassen des Motors Öl nachzufüllen – der Motor kann schwer beschädigt werden, wenn er ohne Öl startet!



Abb. 21

1. Stellen Sie die Maschine auf einen ebenen Boden.
2. Schrauben Sie den Ölstab ab und lesen Sie den Ölstand ab.
3. Das Öl muss einen Punkt zwischen den Markierungen „H“ (hoch) und „L“ (niedrig) auf dem Ölstab erreichen. Siehe Abbildung 21.
4. Füllen Sie Motoröl bis zur Markierung „H“ ein. Siehe Abbildung 41.
5. Verwenden Sie hochwertiges Öl. Empfohlener Typ: 10W40 oder SAE30.

Benzin

WARNUNG

Seien Sie im Umgang mit Benzin sehr vorsichtig. Benzin ist leicht entzündlich und die Dämpfe sind explosiv. Tanken Sie Kraftstoff niemals in geschlossenen Räumen oder bei heißem oder laufendem Motor. Rauchen Sie nicht und achten Sie darauf, dass keine Zündquellen in der Nähe sind.

- Lagern Sie Benzin in sauberen, zugelassenen Behältern und achten Sie darauf, dass der Deckel richtig angebracht ist.
- Vergewissern Sie sich, dass der Behälter, aus dem das Benzin abgefüllt wird, sauber und frei von Rost und anderen Fremdkörpern ist.

HINWEIS: Möglicherweise befindet sich in der Kraftstoffeinfüllöffnung ein Staubschutz aus Kunststoff. Entfernen und entsorgen Sie diesen vorhandenenfalls.

- Füllen Sie den Kraftstofftank immer im Freien und verwenden Sie einen Trichter oder ein Auslaufrohr, um nichts zu verschütten.
- Füllen Sie den Kraftstofftank mit sauberem, frischem, bleifreiem Benzin.
- Füllen Sie den Kraftstofftank niemals ganz auf. Füllen Sie den Tank bis auf 1,3 cm unter dem oberen Rand, damit sich der Kraftstoff ausdehnen kann.
- Wischen Sie verschütteten Kraftstoff auf, bevor Sie den Motor starten.

P. Lindberg GmbH
Tel. 04604/9888-975
Flensburger Str. 3
D-24969 Großenwiehe
www.p-lindberg.de
E-Mail: kontakt@p-lindberg.de

Motor anlassen

1. Bringen Sie das Zündkabel an der Zündkerze an. Achten Sie darauf, dass die Metallöse am Ende des Zündkabels sicher über der Metallspitze der Zündkerze befestigt ist.
2. Achten Sie darauf, dass sowohl die Schnecke als auch die Räder ausgekuppelt (gelöst) sind.
3. Stellen Sie den Gashebel auf „SCHNELL“. Stecken Sie den Zündschlüssel in die Öffnung. Achten Sie darauf, dass er einrastet. Versuchen Sie nicht, den Schlüssel zu drehen.

   HINWEIS: Der Motor lässt sich nur starten, wenn der Schlüssel vollständig im Zündschloss steckt.

Elektrischer Anlasser

Überprüfen Sie, dass die Stromversorgung zweiadrig und geerdet ist. Fragen Sie einen qualifizierten Elektriker, wenn Sie sich nicht sicher sind.



WARNUNG

Der elektrische Anlasser ist mit einem geerdeten, zweiadrigen Netzstecker ausgestattet und benötigt eine Netzspannung von 230 Volt Wechselspannung. Um Stromschläge zu vermeiden, darf er nur an einer ordnungsgemäß geerdeten zweipoligen Steckdose betrieben werden. Wenn Ihr elektrisches System geerdet ist, aber kein zweipoliges Verlängerungskabel zur Verfügung steht, dürfen Sie den elektrischen Anlasser der Schneefräse nicht verwenden. Befolgen Sie alle Anweisungen sorgfältig, bevor Sie den elektrischen Anlasser bedienen. Wenn die oben genannten Bedingungen erfüllt sind, gehen Sie wie folgt vor:

1) Stecken Sie das Verlängerungskabel in die Steckdose am Motor. Stecken Sie das andere Ende des Verlängerungskabels in eine geerdete 230-Volt-Steckdose.
2) Drehen Sie den Choke-Drehknopf in die Choke-Stellung „VOLL“ (um den Motor mit dem Kabel zu starten). HINWEIS: Wenn der Motor bereits warm ist, stellen Sie den Choke auf „AUS“.
3) Drücken Sie auf den Pumpball, um einen heißen Motor neu zu starten. Achten Sie darauf, die Lüftungsöffnung in der Mitte des Balls beim Drücken zuzuhalten. HINWEIS: Verwenden Sie den Pumpball NICHT, um einen heißen Motor nach kurzem Stillstand wieder zu starten.
4) Drücken Sie auf den Anlasserknopf, um den Motor anzulassen.
5) Wenn der Motor anspringt, lassen Sie den Anlasserknopf los.
6) Während der Motor warmläuft, drehen Sie den Choke langsam auf „AUS“. Wenn der Motor stottert, drehen Sie den Choke schnell zurück auf „VOLL“ und dann langsam wieder auf „AUS“.
7) Wenn Sie das Verlängerungskabel trennen, ziehen Sie das Kabel immer zuerst am von der Schneefräse entfernten Ende aus der Steckdose.

Zugstarter

1) Drehen Sie den Choke auf „VOLL“ (Motor-Kaltstart). HINWEIS: Wenn der Motor bereits warm ist, stellen Sie den Choke auf „AUS“.
2) Drücken Sie beim Kaltstart des Motors zwei- oder dreimal auf den Pumpball. Achten Sie darauf, die Lüftungsöffnung in der Mitte des Balls beim Drücken zuzuhalten. HINWEIS: Verwenden Sie den

P. Lindberg GmbH
Tel. 04604/9888-975
Flensburger Str. 3
D-24969 Großenwiehe
www.p-lindberg.de
E-Mail: kontakt@p-lindberg.de

Pumpball NICHT, um einen heißen Motor nach kurzem Stillstand wieder zu starten. HINWEIS: Bei Temperaturen unter -10 °C kann eine zusätzliche Einspritzung erforderlich sein.

3) Fassen Sie den Handgriff des Zugstarters und ziehen Sie das Seil langsam heraus. Wenn Sie Widerstand spüren, lassen Sie das Seil langsam einziehen.
4) Ziehen Sie den Starterhandgriff dann schnell und kräftig. Lassen Sie den Handgriff nicht los und lassen Sie ihn nicht zurückschnappen. Halten Sie den Starterhandgriff gut fest und lassen Sie das Seil langsam einziehen.
5) Während der Motor warmläuft, drehen Sie den Choke langsam auf „AUS“. Wenn der Motor stottert, drehen Sie den Choke schnell zurück und dann langsam wieder auf „AUS“. HINWEIS: Lassen Sie den Motor nach dem Anlassen ein paar Minuten lang warmlaufen. Der Motor arbeitet erst dann mit voller Leistung, wenn er warmgelaufen ist.

Motor ausschalten

Lassen Sie den Motor ein paar Minuten laufen, bevor Sie ihn abstellen, damit die Feuchtigkeit am Motor verdampfen kann.

Elektrischer Anlasser:

1) Schließen Sie das Verlängerungskabel an den Anschluss des elektrischen Anlassers am Motor und dann an eine 230-Volt-Wechselstromsteckdose an.
2) Drücken Sie bei laufendem Motor den Anlasserknopf und lassen Sie den Anlasser einige Sekunden lang drehen. Das Geräusch des Anlassers ist normal. Der Anlasser wird dabei nicht beschädigt.
3) Ziehen Sie beim Abziehen des Verlängerungskabels immer zuerst den Stecker aus der Steckdose, bevor Sie das andere Ende von der Schneefräse abziehen.
4) Stellen Sie den Gashebel auf „AUS“.
5) Ziehen Sie den Zündschlüssel ab und bewahren Sie ihn an einem sicheren Ort auf.
6) Wischen Sie allen Schnee und Feuchtigkeit von den Bereichen um den Motor, um die Fahrhandgriffe und an der Einzugsschnecke. Betätigen Sie beide Handgriffe mehrmals und lassen Sie diese dann wieder los.

Zugstarter:

1) Ziehen Sie bei laufendem Motor drei- bis viermal schnell und kräftig am Starterseil. Beim Ziehen des Starterseils hören Sie ein lautes, klapperndes Geräusch, das für den Motor nicht schädlich ist.
2) Stellen Sie den Gashebel auf „STOP“.
3) Ziehen Sie den Zündschlüssel ab und bewahren Sie ihn an einem sicheren Ort auf.
4) Wischen Sie allen Schnee und Feuchtigkeit von den Bereichen um den Motor, um die Fahrhandgriffe und an der Einzugsschnecke. Betätigen Sie beide Handgriffe mehrmals und lassen Sie diese dann wieder los.

P. Lindberg GmbH
Tel. 04604/9888-975
Flensburger Str. 3
D-24969 Großenwiehe
www.p-lindberg.de
E-Mail: kontakt@p-lindberg.de

Reinigungswerkzeug

Das Reinigungswerkzeug ist mit einer Klemme an der Rückseite des Schneckengehäuses befestigt. Sollten Schnee und Eis den Auswurf blockiert haben, gehen Sie wie folgt vor, um den Auswurf sicher frei zu machen.

1) Lassen Sie die beiden Handgriffe für die Einzugsschnecke und den Fahrantrieb los.
2) Stellen Sie den Motor ab, indem Sie den Zündschlüssel abziehen.
3) Nehmen Sie das Reinigungswerkzeug aus der Klemme.



WARNUNG

Der Schalldämpfer, der Motor und die angrenzenden Bereiche werden heiß und können Verbrennungen verursachen. Fassen Sie diese nicht an.

4) Verwenden Sie das schaufelförmige Ende des Reinigungswerkzeugs, um Schnee und Eis, die sich im und um den Auswurf angesammelt haben, zu entfernen und wegzuschieben.
5) Befestigen Sie das Reinigungswerkzeug an der Befestigungsklemme auf der Rückseite des Schneckengehäuses, stecken Sie den Zündschlüssel wieder ein und starten Sie den Motor der Schneefräse.
6) Aktivieren Sie die Einzugsschnecke ein paar Sekunden lang vom Bedienerplatz (hinter der Schneefräse) aus, um verbleibenden Schnee und Eis aus dem Auswurf zu entfernen.

Gangwahlhebel

1) Stellen Sie den Gashebel auf „SCHNELL“ (Kaninchen) und schalten Sie den Gangwahlhebel in eine der sechs Vorwärts- (F) oder der zwei Rückwärtsstellungen (R). Wählen Sie eine Geschwindigkeit, die den Schneeverhältnissen entspricht, und ein Tempo, bei dem Sie sich wohlfühlen.

   HINWEIS: Wählen Sie eine langsamere Fahrgeschwindigkeit, bis Sie sich mit der Bedienung der Schneefräse vertraut gemacht haben.

2) Drücken Sie den Handgriff der Einzugsschnecke nach unten gegen den Lenker, sodass sich die Schnecke dreht. Lassen Sie sie los, und die Schnecke bleibt stehen.
3) Drücken Sie den Fahrantriebsgriff nach unten gegen den Lenker, und die Schneefräse setzt sich in Bewegung. Lassen Sie ihn los und der Fahrantrieb stoppt.

   ACHTUNG: Wechseln Sie NIEMALS den Gang (Geschwindigkeit oder Fahrtrichtung), ohne vorher den Fahrhandgriff loszulassen und die Schneefräse zum Stillstand zu bringen. Die Folge wäre vorzeitiger Verschleiß des Antriebssystems der Schneefräse.

P. Lindberg GmbH
Tel. 04604/9888-975
Flensburger Str. 3
D-24969 Großenwiehe
www.p-lindberg.de
E-Mail: kontakt@p-lindberg.de

ÜBERPRÜFUNG

VOR DER INBETRIEBNAHME

Vor der Inbetriebnahme müssen alle Schrauben und Verbindungen überprüft und nötigenfalls nachgezogen werden. Außerdem empfiehlt es sich, den Ölstand zu überprüfen und nötigenfalls nachzufüllen.
Prüfen Sie, ob die Handgriffe funktionieren und ob alle Abschirmungen angebracht sind.
Prüfen Sie den Reifendruck – er muss an beiden Rädern gleich sein und zwischen 1 bar und 1,35 bar (15–20 psi) liegen.
Überprüfen Sie den Verschleiß der Gleitkufen und des Abstreifers.

REGELMÄSSIG

Alle 12 Monate oder nach 100 Betriebsstunden.

1. Entfernen Sie die Scherbolzen und schmieren Sie diese mit Schmieröl.
2. Prüfen Sie die Zündkerze, reinigen Sie diese und stellen Sie sie nötigenfalls ein.
3. Wechseln Sie das Motoröl.
4. Reinigen Sie das Schwimmergehäuse des Vergasers.
5. Prüfen Sie Spannung und Zustand der Keilriemen.
6. Schmieren Sie die Gleitflächen des Auswurftrichters und der Einzugsschnecke mit Universalfett.

NACH WARTUNG UND REPARATUR

Überprüfen Sie nach einer Wartung oder Reparatur, nach einem Unfall oder nach längerem Stillstand, ob die Schneefräse ordnungsgemäß funktioniert und ob eventuelle Fehler behoben wurden, bevor Sie die Maschine wieder in Betrieb nehmen. Überprüfen Sie auch, ob alle Schraubverbindungen fest sitzen und ob alles Werkzeug bei der Maschine ist.

P. Lindberg GmbH
Tel. 04604/9888-975
Flensburger Str. 3
D-24969 Großenwiehe
www.p-lindberg.de
E-Mail: kontakt@p-lindberg.de

WARTUNG

SCHMIERUNG

WARNUNG

Schalten Sie vor dem Schmieren, Reparieren oder Überprüfen alle Bedienelemente aus und stellen Sie den Motor ab. Warten Sie, bis alle beweglichen Teile ganz zum Stillstand gekommen sind.

GETRIEBEWELLE

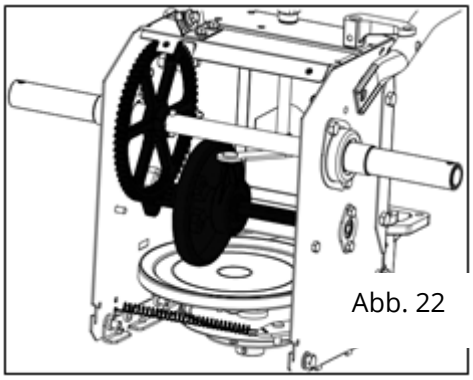

Abb. 22

Die Getriebewelle muss mindestens einmal pro Saison oder nach jeweils 25 Betriebsstunden geschmiert werden.

1) Entfernen Sie die untere Abschirmung. Entfernen Sie dazu die beiden Schrauben, mit denen sie befestigt ist.
2) Tragen Sie eine dünne Schicht Universalfett auf die Welle auf. Siehe Abbildung 22.

ACHTUNG: Verschütten Sie kein Öl auf Gummibeschichtungen.

RÄDER

Entfernen Sie beide Räder mindestens einmal pro Saison. Reinigen und schmieren Sie die Achse mit einer Schicht Universalfett, bevor Sie die Räder wieder montieren.

EINZUGSSCHNECKE

Entfernen Sie die Scherbolzen an der Schneckenwelle mindestens einmal pro Saison. Sprühen Sie Schmiermittel in die Welle um die Abstandshalter. Fetten Sie auch die Flanschlager an beiden Enden der Welle ein. Siehe Abbildung 23.

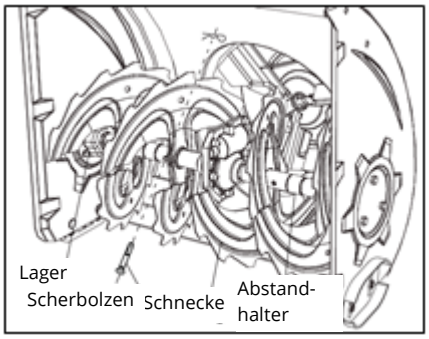

Abb. 23

P. Lindberg GmbH
Tel. 04604/9888-975
Flensburger Str. 3
D-24969 Großenwiehe
MAN 9066015 DE V2.1
www.p-lindberg.de
E-Mail: kontakt@p-lindberg.de

GETRIEBE

Das Schneckengetriebe ist werksseitig mit Fett gefüllt und versiegelt. Sollte dennoch Fett aus den Dichtungen treten, muss das Getriebe mit etwa 50 g neuem Fett eingefettet werden.

HINWEIS: Achten Sie darauf, das Getriebe nicht zu überschmieren. Dies kann zu Schäden an den Dichtungen führen. Vergewissern Sie sich, dass der Entlüftungsstopfen frei von Fett ist.

ABSTREIFER UND GLEITKUFEN

Der Abstreifer und die Gleitkufen an der Unterseite der Schneefräse sind Verschleißteile. Sie müssen regelmäßig überprüft und nötigenfalls ausgetauscht werden.

Ausbau der Gleitkufen:

1. Entfernen Sie die vier Bolzen und Muttern, mit denen sie an der Schneefräse befestigt sind. Siehe Abbildung 24.
2. Montieren Sie die neuen Gleitkufen mit vier Bolzen (zwei auf jeder Seite) und Muttern. Siehe Abbildung 24.

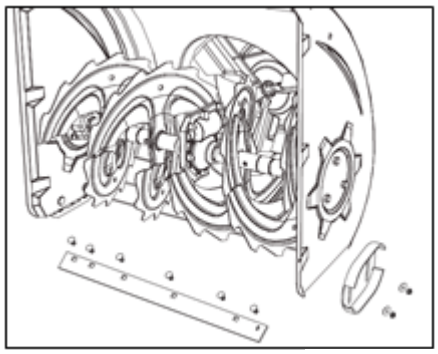

Abb. 24

AUSBAU DES ABSTREIFERS:

1. Entfernen Sie die Bolzen und Muttern, mit denen das Abstreiferblech an der Abschirmung der Schneefräse angebracht ist.
2. Montieren Sie den neuen Abstreifer und achten Sie darauf, dass die Bolzenköpfe im Inneren der Abschirmung sitzen. Ziehen Sie die Bolzen gut fest.

AUSTAUSCH DES KEILRIEMENS DER SCHNEEFRÄSE

1. Nehmen Sie die Riemenabschirmungen von der Motorvorderseite ab, indem Sie die beiden Blechschrauben entfernen. Siehe Abbildung 25. HINWEIS: Entleeren Sie das Benzin aus der Schneefräse.
2. Kippen Sie die Schneefräse vorsichtig nach oben und nach vorne, sodass sie auf dem Schneckengehäuse aufliegt. Nehmen Sie die Abschirmung von der Unterseite der Schneefräse ab, indem Sie die vier Blechschrauben entfernen, mit denen sie befestigt ist. Siehe Abbildung 26.
3. Lösen und entfernen Sie die Madenschraube, die als Halterung dient. Siehe Abbildung 27.
4. a. Rollen Sie den Riemen von der Motorriemenscheibe. Siehe Abbildung 28.
   b. Entfernen Sie die Feder des Stützbügels vom Rahmen. Siehe Abbildung 29.
5. Entfernen Sie den Riemen von der Riemenscheibe der Schnecke, und schieben Sie den Riemen zwischen den Stützbügel und die Riemenscheibe der Schnecke. Bringen Sie den Keilriemen wieder an, indem Sie den Anweisungen in umgekehrter Reihenfolge folgen. HINWEIS: Vergessen Sie nicht,

P. Lindberg GmbH
Tel. 04604/9888-975
Flensburger Str. 3
D-24969 Großenwiehe
www.p-lindberg.de
E-Mail: kontakt@p-lindberg.de

die Madenschraube wieder einzubauen und die Feder am Rahmen anzubringen, nachdem Sie den neuen Keilriemen angebracht haben.

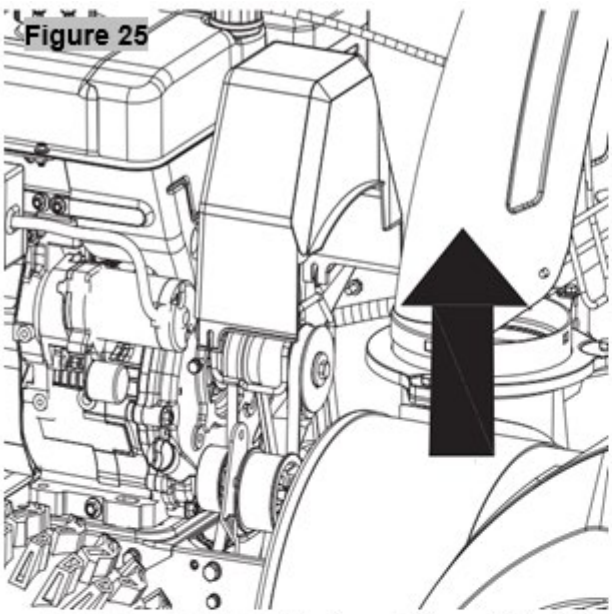

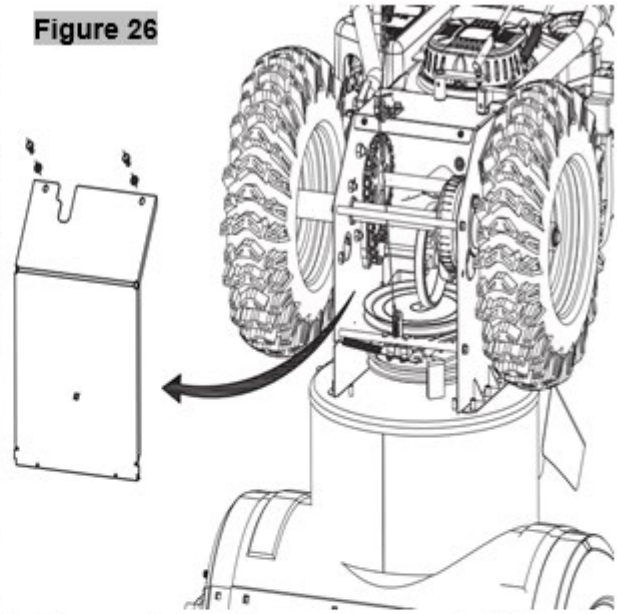

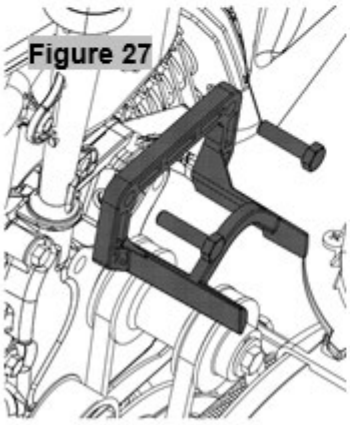

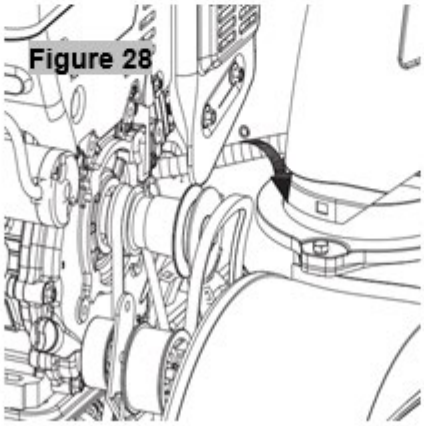

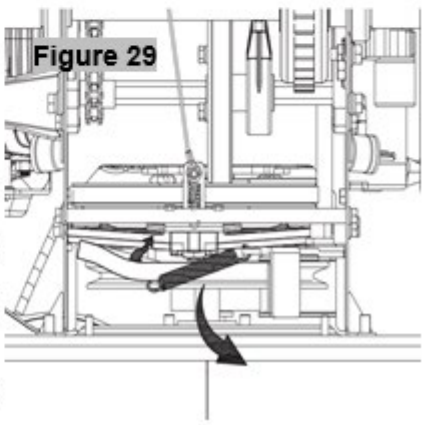

AUSTAUSCH DES KEILRIEMENS DES FAHRANTRIEBS

1. Nehmen Sie die Riemenabschirmungen von der Motorvorderseite ab, indem Sie die beiden Blechschrauben entfernen. Siehe Abbildung 30. HINWEIS: Entleeren Sie das Benzin aus der Schneefräse.
2. Kippen Sie die Schneefräse vorsichtig nach oben und nach vorne, sodass sie auf dem Schneckengehäuse aufliegt. Nehmen Sie die Abschirmung von der Unterseite der Schneefräse ab, indem Sie die vier Blechschrauben entfernen, mit denen sie befestigt ist. Siehe Abbildung 31.
3. Lösen und entfernen Sie die Madenschraube, die als Halterung dient. Siehe Abbildung 32.
4. a. Drehen Sie die Riemenscheibe von Hand nach rechts.
   b. Rollen Sie den Riemen von der Motorriemenscheibe.
   c. Heben Sie den Riemen von der Motorriemenscheibe. Siehe Abbildung 33.
5. Schieben Sie den Riemen von der Riemenscheibe und zwischen das Reibrad und die Reibradscheibe. Siehe Abbildung 34.
6. Bringen Sie den Riemen in umgekehrter Reihenfolge wieder an.

P. Lindberg GmbH
Tel. 04604/9888-975
Flensburger Str. 3
D-24969 Großenwiehe
www.p-lindberg.de
E-Mail: kontakt@p-lindberg.de

Figure 30

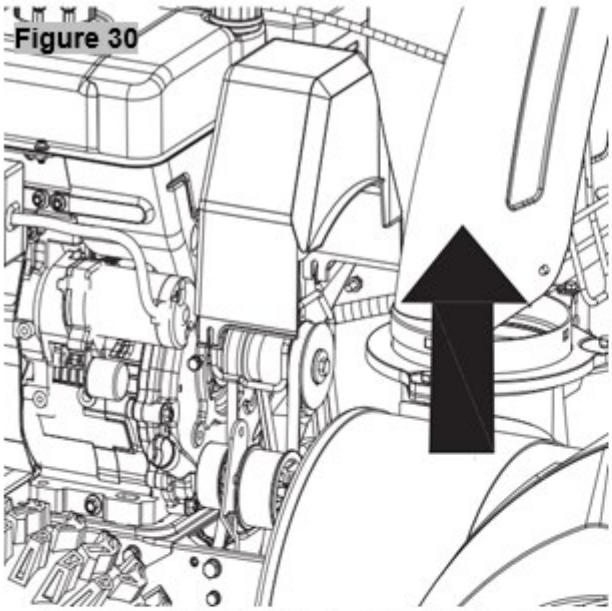

Figure 31

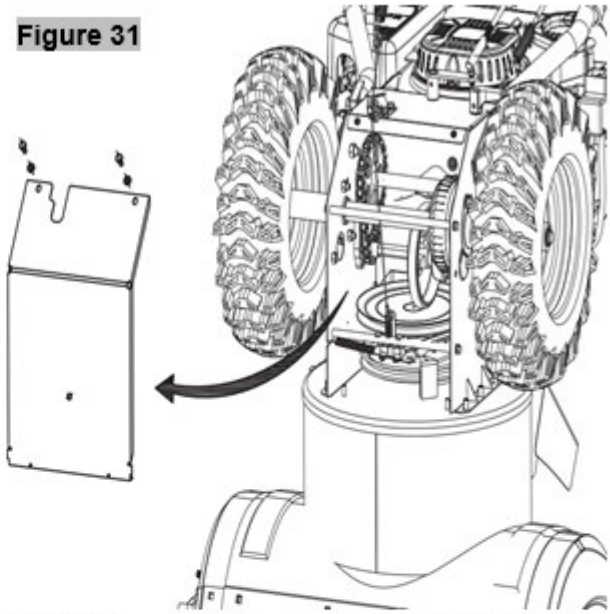

Figure 32

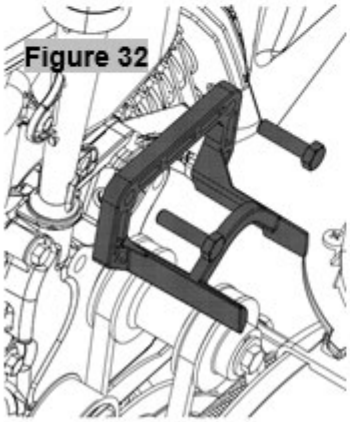

Figure 33

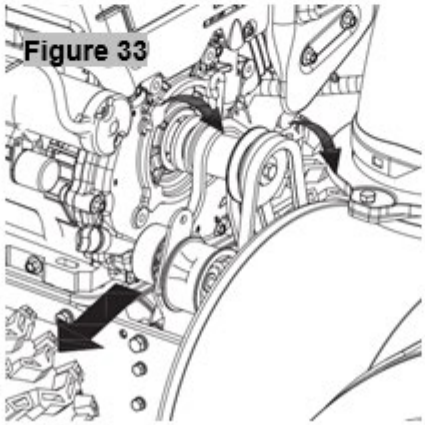

Figure 34

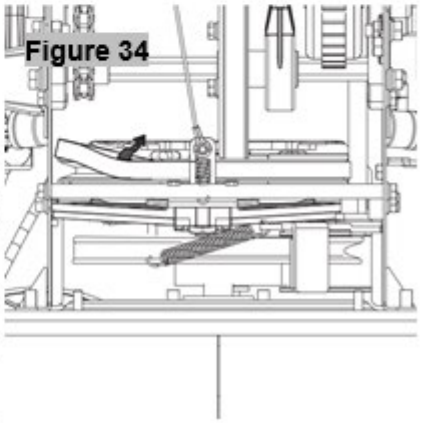

P. Lindberg GmbH
Tel. 04604/9888-975

Flensburger Str. 3
D-24969 Großenwiehe

www.p-lindberg.de
E-Mail: kontakt@p-lindberg.de

EINZUGSSCHNECKE

- Die Schnecke ist mit zwei Scherbolzen und Splinten an der Spiralwelle befestigt. Sollte die Schnecke auf einen Fremdkörper oder Eis treffen, ist sie so konstruiert, dass die Bolzen brechen. Siehe Abbildung 35.
- Wenn sich die Schnecke nicht drehen lässt, prüfen Sie, ob die Bolzen gebrochen sind. Ein zusätzlicher Satz Scherbolzen ist im Lieferumfang der Schneefräse enthalten. Wenn Sie die Bolzen austauschen, sprühen Sie vor dem Einsetzen der neuen Bolzen ein Ölschmiermittel in die Welle.

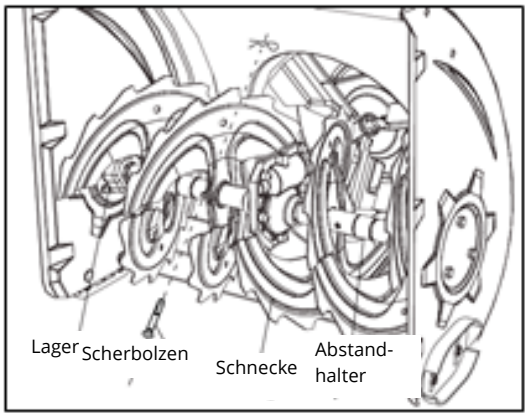

Abb. 35

AUSBAU DES REIBRADS

Wenn die Schneefräse bei eingekuppeltem Fahrantriebs-Handgriff nicht fährt und eine Einstellung des Bowdenzugs das Problem nicht behebt, muss möglicherweise die Kupplungsscheibe ausgetauscht werden. Befolgen Sie die folgenden Anweisungen.

1. Prüfen Sie das Reibrad auf Verschleiß oder Risse und tauschen Sie es nötigenfalls aus.
   - Stellen Sie den Gangwahlhebel in die dritte Vorwärts-Stellung (F3).
   - Entleeren Sie das Benzin aus der Schneefräse.
   - Kippen Sie die Schneefräse vorsichtig nach oben und nach vorne, sodass sie auf dem Schneckengehäuse aufliegt.

2. a. Nehmen Sie die Abschirmung von der Unterseite der Schneefräse ab, indem Sie die beiden Blechschrauben entfernen, mit denen sie befestigt ist.
   b. Entfernen Sie die Räder. Siehe Abbildung 36
3. Ziehen Sie die Antriebswelle heraus. Siehe Abbildung 37
4. Ziehen Sie die Sechskantwelle heraus und entfernen Sie die Getriebewelle. Siehe Abbildung 38.
5. Entfernen Sie die drei Schrauben, welche die Seitenplatten des Reibrads zusammenhalten, und ersetzen Sie nur den Gummiring. Siehe Abbildung 39.
6. Schieben Sie die Reibradbaugruppe wieder auf die Sechskantwelle und führen Sie zum erneuten Zusammenbau der Bauteile die oben genannten Schritte in umgekehrter Reihenfolge aus.

P. Lindberg GmbH
Tel. 04604/9888-975
Flensburger Str. 3
D-24969 Großenwiehe
www.p-lindberg.de
E-Mail: kontakt@p-lindberg.de

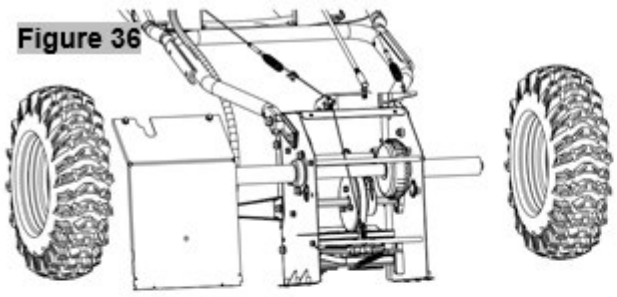
Figure 36

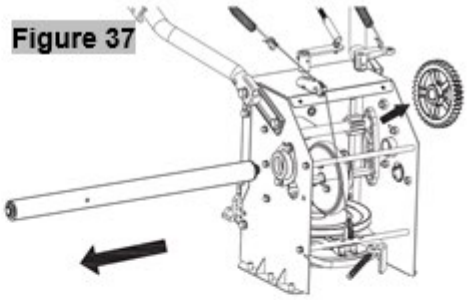
Figure 37

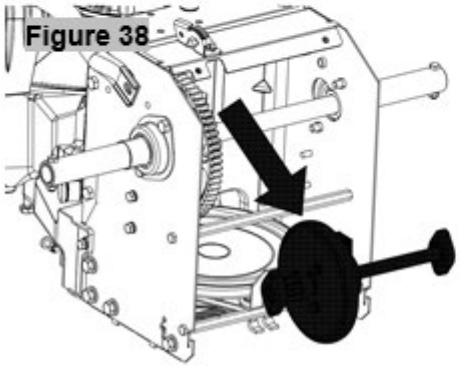
Figure 38

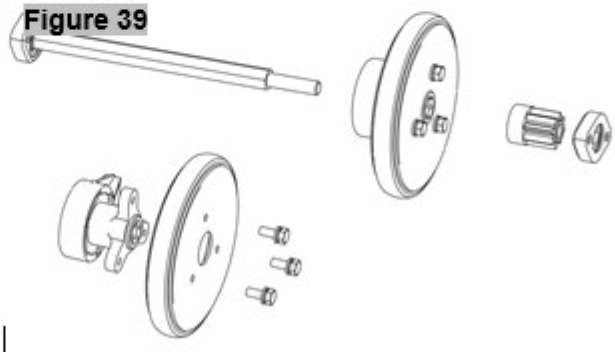
Figure 39

MOTORÖLKONTROLLE

1. Achten Sie darauf, dass der Motor aufrecht und waagrecht steht.
2. Schrauben Sie die Ölschraube mit dem Ölstab heraus und wischen Sie den Ölstab ab. Siehe Abbildung 40.
3. Schrauben Sie die Ölschraube wieder in den Öleinfüllstutzen. Drehen Sie die Schraube gut fest.
4. Schrauben Sie die Ölschraube mit dem Ölstab wieder heraus und lesen Sie den Ölstand am Messstab ab. Wenn der Ölstand unter der Markierung „L“ (niedrig) liegt, füllen Sie langsam Öl nach, bis die Markierung „H“ (hoch) erreicht ist, siehe Abbildung 41.
5. Schrauben Sie die Ölschraube wieder ein und drehen Sie diese gut fest.
6. Wischen Sie nötigenfalls verschüttetes Öl auf.

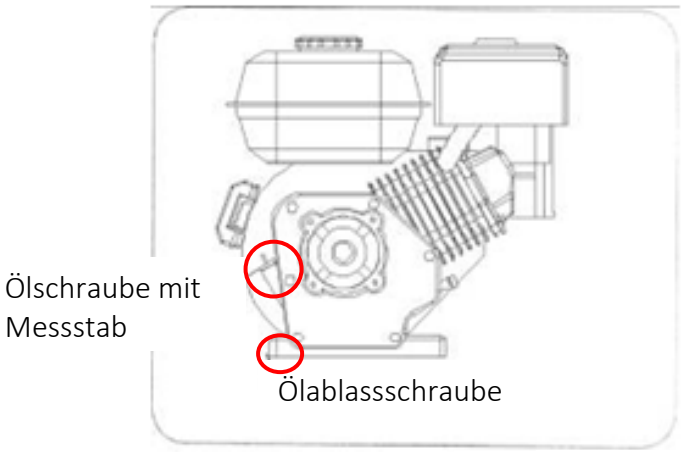

Abb. 40

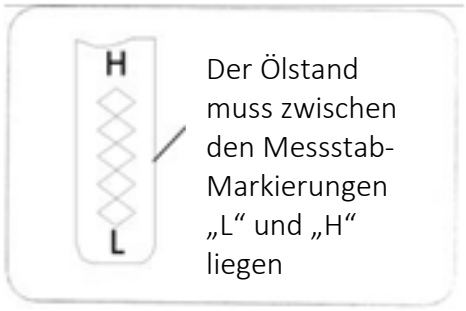

Abb. 41

P. Lindberg GmbH
Tel. 04604/9888-975
Flensburger Str. 3
D-24969 Großenwiehe
www.p-lindberg.de
E-Mail: kontakt@p-lindberg.de

MOTORÖLWECHSEL

Achten Sie auf Folgendes, um Motorschäden zu vermeiden:

- Prüfen Sie den Ölstand vor jeder Verwendung und alle fünf Betriebsstunden.
- **Wechseln Sie das Öl nach den ersten zwei Betriebsstunden und dann alle 25 Betriebsstunden.**
- Das Motoröl lässt sich am leichtesten ablassen, wenn es heiß ist, aber nicht sofort nach dem Betrieb.

1. Suchen Sie die Ölablassschraube, siehe Abbildung 40.
2. Achten Sie darauf, dass der Benzintankdeckel aufgesetzt und gut festgedreht ist.
3. Reinigen Sie den Bereich um die Ölablassschraube, siehe Abbildung 40.
4. Stellen Sie einen zugelassenen, wiederverwendbaren Ölbehälter unter die Ölablassschraube.
5. Entfernen Sie die Ölablassschraube und lassen Sie das Öl ab. Hinweis: Altöl muss gemäß den örtlichen Richtlinien entsorgt werden.
6. Bringen Sie die Ölablassschraube an und ziehen Sie diese gut fest.
7. Füllen Sie den Motor mit dem empfohlenen Öl auf, siehe Tabelle mit empfohlenen Motorölsorten. **Das Ölvolumen im Motor beträgt 600 ml**.
8. Wischen Sie nötigenfalls verschüttetes Öl auf.

ZÜNDKERZENKONTROLLE

Prüfen Sie die Zündkerze jährlich oder alle hundert Betriebsstunden.

1. Reinigen Sie den Bereich um die Zündkerze.
2. Entfernen Sie die Zündkerze und überprüfen Sie diese.
3. Tauschen Sie die Zündkerze aus, wenn das Porzellan gesprungen ist oder die Elektroden durchlöchert, verbrannt oder mit Ablagerungen verschmutzt sind.

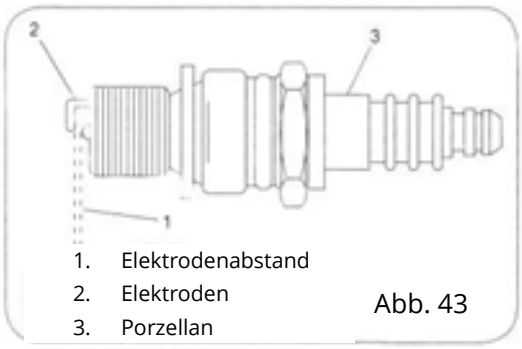

1. Elektrodenabstand
2. Elektroden
3. Porzellan

Abb. 43

4. Überprüfen Sie den Elektrodenabstand mit einem geeigneten Messwerkzeug und stellen Sie den Abstand nötigenfalls auf 0,76 mm ein. Siehe Abbildung 43.
5. Setzen Sie die Zündkerze wieder ein und ziehen Sie sie fest an. HINWEIS: Verwenden Sie beim Austausch immer den richtigen Zündkerzentyp. Siehe technische Daten.

VERGASER

Wenn Sie den Verdacht haben, dass Ihr Vergaser eingestellt werden muss, wenden Sie sich an Ihren Händler oder eine Vertragswerkstatt.

P. Lindberg GmbH
Tel. 04604/9888-975
Flensburger Str. 3
D-24969 Großenwiehe
www.p-lindberg.de
E-Mail: kontakt@p-lindberg.de

MOTORDREHZAHL

WARNUNG

Vermeiden Sie schwere oder tödliche Verletzungen. Nehmen Sie KEINE Änderungen vor, denn eine Manipulation der Reglereinstellung kann dazu führen, dass der Motor und das Gerät mit unsicheren Geschwindigkeiten laufen. Ändern Sie NIEMALS die Werkseinstellung des Motors. Es ist gefährlich, den Motor schneller laufen zu lassen als mit der werkseitig eingestellten Drehzahl.

EINSTELLUNG DES BOWDENZUGS

Nach längerem Gebrauch oder wenn die Riemen eingestellt oder ausgetauscht werden, müssen auch die Bowdenzüge nachgestellt werden, siehe Abb. 44.

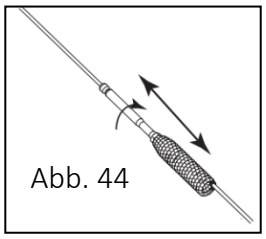
Abb. 44

1. Heben Sie die Schneefräse nach vorne und legen Sie diese auf das Schneckengehäuse.
2. Schieben Sie den Draht durch die Feder, sodass der Gewindeteil freiliegt.
3. Halten Sie das Gewindeteil fest und stellen Sie die Mutter ein, bis die richtige Einstellung erreicht ist.
4. Ziehen Sie den Draht wieder durch die Feder. Führen Sie den Draht in das Oberteil des Kupplungsgriffstücks ein, wobei die Einstellung auf beiden Seiten gleich sein muss.

EINSTELLUNG DER GLEITKUFEN

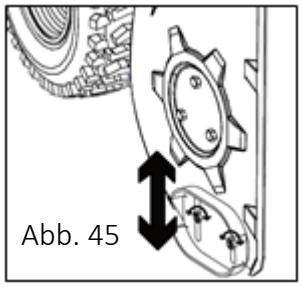
Abb. 45

Der Abstand zwischen den Gleitkufen und dem Boden kann eingestellt werden. Siehe Abbildung 45.
Heben Sie die Gleitkufen für das Schneeräumen auf glatten und ebenen Flächen wie Asphalt und Pflaster an, sodass der Schnee möglichst dicht an der Oberfläche geräumt wird.
Senken Sie die Gleitkufen für das Schneeräumen auf unebenen Böden und Schotterflächen in die Mitte oder ganz nach unten ab, sodass die Maschine höher liegt. So verhindern Sie, dass Schotter oder Ähnliches in die Maschine gelangt.

So stellen Sie die Gleitkufen ein:

1. Lösen Sie die vier Sechskantmuttern (zwei auf jeder Seite) und die Bolzen. Stellen Sie die Gleitkufen auf die gewünschte Höhe ein.
2. Achten Sie darauf, dass die gesamte Gleitkufenunterseite auf dem Untergrund aufliegt, damit sie sich nicht ungleichmäßig abnutzt.
3. Ziehen Sie die Schrauben und Muttern wieder an.

P. Lindberg GmbH
Tel. 04604/9888-975
Flensburger Str. 3
D-24969 Großenwiehe
www.p-lindberg.de
E-Mail: kontakt@p-lindberg.de

EINSTELLUNG DER HALTERUNG DES AUSWURFTRICHTERS

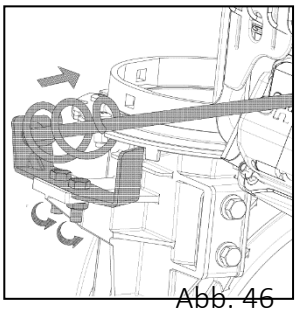
Abb. 46

Wenn die Spirale am Unterteil der Richtungssteuerung des Trichters nicht vollständig in den Trichter eingreift, kann die Halterung angepasst werden. Gehen Sie wie folgt vor:

1. Lösen Sie die beiden Muttern, mit denen die Halterungen befestigt sind, und passen Sie die Halterungen vorsichtig an.
2. Ziehen Sie die Muttern an. Siehe Abbildung 46.

REIFENDRUCK

Prüfen Sie den Reifendruck vor der Inbetriebnahme. Stellen Sie ihn nötigenfalls auf einen Wert zwischen 1 bar und 1,35 bar (15–20 psi) ein. Der Reifendruck muss bei beiden Rädern gleich sein.

P. Lindberg GmbH
Tel. 04604/9888-975
Flensburger Str. 3
D-24969 Großenwiehe
www.p-lindberg.de
E-Mail: kontakt@p-lindberg.de

LAGERUNG



WARNUNG

Lagern Sie die Schneefräse niemals mit Kraftstoff im Tank in geschlossenen Räumen oder in schlecht belüfteten Bereichen, wo Kraftstoffdämpfe offene Flammen, Funken oder Zündflammen erreichen könnten, etwa Warmwasserbereiter, Wäschetrockner oder Gasgeräte.

Beachten Sie bei längerer Aufbewahrung Folgendes:

- Entfernen Sie die Räder und schmieren Sie die Radachsen.
- Bauen Sie die Scherbolzen aus der Einzugsschnecke aus, schmieren Sie die Scherbolzen mit Fett und bauen Sie diese wieder ein.
- Schmieren Sie die Metallteile.
- Schmieren Sie die Getriebewelle.
- Leeren Sie den Treibstofftank und den Vergaser.
- Bauen Sie die Zündkerze aus und füllen Sie etwa einen Esslöffel Motoröl durch die Zündkerzenöffnung in den Motor. Betätigen Sie mehrmals den Zugstarter, um das Öl zu verteilen. Setzen Sie dann die Zündkerze wieder ein.
- Wechseln Sie das Motoröl.

Die Maschine muss sauber, trocken und außerhalb der Reichweite von Kindern gelagert werden.

TRANSPORT

Wenn das Gerät in einem Fahrzeug transportiert werden soll, muss es aufrecht stehen und sicher am Fahrzeug befestigt sein. Achten Sie darauf, dass der Tankdeckel und der Benzinhahn vollständig geschlossen sind.

ENTSORGUNG

Wenn die Schneefräse entsorgt werden soll, muss sie demontiert werden, und die Einzelteile müssen gemäß den geltenden örtlichen Richtlinien entsorgt werden.

P. Lindberg GmbH
Tel. 04604/9888-975
Flensburger Str. 3
D-24969 Großenwiehe
www.p-lindberg.de
E-Mail: kontakt@p-lindberg.de

EU-KONFORMITÄTSERKLÄRUNG

EU-KONFORMITÄTSERKLÄRUNG

Übersetzung von der original dänischen EU Konformitätserklärung

CE

Hersteller:	P. Lindberg A/S Sdr. Ringvej 1 DK-6600 Vejen Tlf.: +45 70212626 E-mail: salg@p-lindberg.dk CVR: 25903110 www.p-lindberg.dk
Hiermit wird bestätigt dass die folgenden Maschine:	*Schneefräse 196cc* *PL Artikelnummer 9066015*
Typ / Modell:	*PL9066015*
Entspricht den folgenden Richtlinien:	*2006/42/EEC* *2014/30/EEC*
Angewandte Standards und Normen:	*EN ISO 12100:2010* *EN ISO 8437-1:2021* *EN ISO 8437-2:2021* *EN ISO 8437-4:2021* *EN ISO 14982:2009*
Datum und Unterschrift:	*Vejen d. 02-06-2022* *P. Lindberg A/S* *Erik T Lauritsen* *Direktør*

CE

Wir behalten uns das Recht vor, technische Parameter und Daten dieses Produkts ohne vorherige Ankündigung zu ändern.

EN
User Manual
(Translation of original Danish user manual)

Snow thrower part no. 9066015

Description: Self-propelled snow thrower with 196 cc petrol engine. The machine has 6 forward gears, 2 reverse gears and a working width of 61 cm. The snow thrower is equipped with both 220 V electric start for easier starting in cold temperatures and recoil start. In addition, the machine is equipped with LED work lights.

Intended use: The equipment may only be used as described in this manual. All other use is deemed incorrect.

CONTENTS

TECHNICAL SPECIFICATIONS....3
INTRODUCTION....4
GENERAL INFORMATION....5
SAFETY SYMBOLS AND THEIR MEANING....6
SAFETY WHEN USING THE MACHINE....8
SCOPE OF DELIVERY....13
ASSEMBLING....14
MACHINE OVERVIEW....18
OPERATING THE MACHINE....19
INSPECTION....25
- BEFORE STARTING....25
- PERIODIC....25
- AFTER SERVICE/REPAIR....25

MAINTENANCE....26
- LUBRICATION....26
  - GEAR SHAFT....26
  - WHEELS....26
  - AUGER....26
  - GEARBOX....26
- SCRAPER BLADE AND SKID SHOES....27
- REPLACING THE SNOW THROWER V-BELT....27
- REPLACING THE V-BELT FOR FORWARD DRIVE....28
- AUGER....30

P. Lindberg A/S
Tel.: +45 70212626
Sdr. Ringvej 1
6600 Vejen, Denmark
www.p-lindberg.dk
E-mail: salg@p-lindberg.dk

DISMANTLING THE FRICTION WHEEL....30
CHECKING THE ENGINE OIL....31
REPLACING THE ENGINE OIL....32
CHECKING THE SPARK PLUG....32
CARBURETTOR....32
ENGINE SPEED....32
CONTROL CABLE ADJUSTMENT....33
ADJUSTING THE SKID SHOES....33
ADJUSTING THE DISCHARGE CHUTE BRACKET....33
TYRE PRESSURE....33
STORAGE....34
TRANSPORT....34
DISPOSAL....34
EU DECLARATION OF CONFORMITY....35



IMPORTANT

Remember to check the engine oil level and top up if necessary before starting.
Also check that all bolts and joints are tightened securely.

P. Lindberg A/S
Tel.: +45 70212626
Sdr. Ringvej 1
6600 Vejen, Denmark
www.p-lindberg.dk
E-mail: salg@p-lindberg.dk

TECHNICAL SPECIFICATIONS

Engine	H200 1 cylinder, 4-stroke, air-cooled
Engine size	196 cm^3 4,1 kW/3 /3,600 RPM
Oil quantity	600 ml
Engine oil type	10W-40 or SAE-30
Fuel	Regular petrol min. Octane 92
Tank contents	2.5 l
Spark plug	F7RTC
Spark plug gap	0.7–0.8 mm
Starter	220V electric and recoil start
Gear	6 forward and 2 reverse
Tyre size	13 x 4.10 - 6
Differential	No
Work lights	LED
Heat in handle	No
Working width	61 cm
Throwing distance	11 m
Max. snow depth	51 cm
Discharge direction	190 degrees
Weight	66 kg
Noise level	Lpa = 88 dB (A) K= 3 dB Lwa = 99.53 dB(A) K = 0.93 dB(A) Guaranteed sound power level = 100 dB(A)
Vibrations	4.6 / 5.6 m/s^2 K = 1.5 m/s^2

P. Lindberg A/S
Tel.: +45 70212626
Sdr. Ringvej 1
6600 Vejen, Denmark
www.p-lindberg.dk
E-mail: salg@p-lindberg.dk

INTRODUCTION



This user manual contains a description of the machine and instructions necessary to operate the machine safely and correctly. It also contains the instructions for the daily and periodic maintenance of the machine.

The user manual cannot cover all conceivable situations and therefore it is important that you use common sense and are careful and cautious when handling the machine. The machine may only be used by persons who are physically capable of using the machine and who have read and understood the user manual.

It is the responsibility of the employer (the machine owner) to ensure that anyone who operates the machine or carries out maintenance or repairs on the machine has read and understood the user manual.

Be aware that there may be requirements to record the training of staff as well as inspection and maintenance. It is the responsibility of the employer/machine owner to ensure this at all times. It is also the buyer's duty to check whether there are local rules on the setup and use of certain products.

It is recommended that only original spare parts and accessories are used. The use of non-original parts can be hazardous and reduce the lifetime and performance of the machine. The use of non-original parts may void the machine's warranty.

The warranty will be void where damage has occurred when the instructions were not followed, or if the machine was used incorrectly or if alterations were made to the machine.

If uncertainty arises concerning the information in the user manual, please contact the supplier.

P. Lindberg A/S
Tel.: +45 70212626
Sdr. Ringvej 1
6600 Vejen, Denmark
www.p-lindberg.dk
E-mail: salg@p-lindberg.dk

GENERAL INFORMATION

The user manual is important for the safe operation of the machine and must always be stored with the machine and accompany it if the machine is loaned or sold again. READ, UNDERSTAND AND FOLLOW the instructions in the user manual before taking the machine into use.

The illustrations used in the user manual are for guidance and in some cases may differ from the actual delivered equipment.

When the instructions refer to right and left, they always mean "as seen from the driver's seat" or "in the direction of travel of the machine".

The user manual was devised in accordance with the EC Machinery Directive 2006/42/EC and relevant technical standards.

The machine is equipped with safety labels, which must be maintained and replaced when they are no longer legible.



This symbol together with the signal words: DANGER, BE CAREFUL, WARNING are used in the user manual to draw attention to the machine's safety and operation. It is important that all of the stated guidelines are followed.

DANGER – Indicates a very dangerous situation which, if not prevented, WILL result in death or serious injury.

WARNING – Indicates a potentially dangerous situation which, if not prevented, MAY result in death or serious injury.

BE CAREFUL – Indicates a potentially dangerous situation which, if not prevented, MAY result in minor or moderate injury.

P. Lindberg A/S
Tel.: +45 70212626
Sdr. Ringvej 1
6600 Vejen, Denmark
www.p-lindberg.dk
E-mail: salg@p-lindberg.dk

SAFETY SYMBOLS AND THEIR MEANING



Rotating Impeller

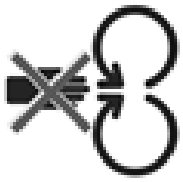

Rotating Parts

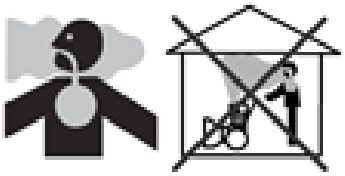

Toxic Fumes

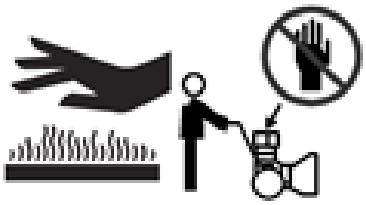

Hot surface



Fire

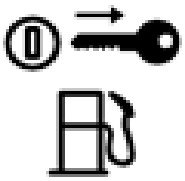

Fuel shutoff



Rotating Auger



Thrown Objects

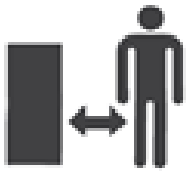

Safe Distance

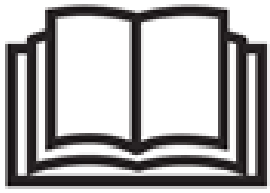

Read the operator's manual for operating and safety instructions



Shut off engine and remove key before performing maintenance or repair work



WARNING: Hot Surface, Do not touch!



Wear eye protection



Wear ear protection



Wear gloves

P. Lindberg A/S
Tel.: +45 70212626
Sdr. Ringvej 1
6600 Vejen, Denmark
MAN 9066015 EN V2.1
www.p-lindberg.dk
E-mail: salg@p-lindberg.dk







P. Lindberg A/S
Tel.: +45 70212626
Sdr. Ringvej 1
6600 Vejen, Denmark
www.p-lindberg.dk
E-mail: salg@p-lindberg.dk

SAFETY WHEN USING THE MACHINE



DANGER

This machine is built to be used in accordance with the rules for safe use in this manual. Carelessness or error on the part of the operator will result in serious personal injury. This machine can amputate hands and feet and ejecting objects. Failure to observe the following safety instructions may result in serious injury or death.



WARNING:

Engine exhaust, some of its components and some vehicle components contain or emit chemicals known to cause cancer and birth defects or other reproductive harm.

Training

1. Be familiar with all controls and their correct operation. Be aware of how to stop the machine and disconnect them quickly.
2. Never allow anyone under 18 to operate this machine and never without proper instruction.
3. Thrown objects can cause serious personal injury. Plan your snow throwing pattern to avoid discharging material onto roads, bystanders and the like.
4. Keep bystanders, helpers, pets and children at least 25 meters away from the machine while it is in operation. Stop the machine if anyone enters the area.
5. Use caution to avoid slipping or falling, especially when driving in reverse.

Preparation

1. Thoroughly inspect the area where the equipment will be used. Remove all doormats, newspapers, sleds, boards, wires and other foreign objects that can be tripped over or thrown out of the auger/discharge chute.
2. Always wear safety goggles or eye protection during operation and while performing an adjustment or repair to protect your eyes. Thrown objects can cause serious eye damage.
3. Do not operate the equipment without wearing appropriate winter clothing. Avoid wearing loose-fitting clothing as this can become trapped in moving parts. Do not wear jewellery, long scarves or other loose-fitting clothing that can get tangled in moving parts. Wear footwear that will improve your footing on smooth surfaces.
4. Use a grounded 3-wired extension cord and outlet for all devices with an electric starter motor.
5. Adjust the auger housing height to clear surfaces with gravel or crushed stone.
6. Disconnect all couplings and switch to neutral before starting the engine.
7. Never attempt to make any adjustments while the engine is running, except where specifically recommended in the user manual.
8. Let the engine and machine adjust to the outdoor temperature before you start clearing snow.

P. Lindberg A/S
Tel.: +45 70212626

Sdr. Ringvej 1
6600 Vejen, Denmark

www.p-lindberg.dk
E-mail: salg@p-lindberg.dk

9. To avoid personal injury or property damage, handle petrol with extreme care. Petrol is extremely flammable and the fumes are explosive. Serious injury can occur when petrol is spilled on yourself or your clothes which can then ignite. Wash your skin and change your clothes immediately.
    a) Only use approved fuel containers.
    b) Turn off all ignition sources. Smoking is strictly prohibited.
    c) Fill the fuel tank outdoors with extreme caution. Never fill the fuel tank indoors.
    d) Never remove the fuel cap or refuel while the engine is hot or running.
    e) Allow the machine to cool down for at least two minutes before refilling.
    f) Never overfill the fuel tank. Do not fill the tank more than 1.5 cm below the bottom of the filler neck to allow for fuel expansion.
    g) Refit the petrol cap and tighten securely.
    h) If petrol is spilled, wipe it off the engine and equipment. Move the machine to another area. Wait 5 minutes before starting the engine.
    i) Never store the machine or fuel container indoors where there are open flames, sparks or pilot lights (e.g. oven, water heater, space heater, tumble dryer, etc.)
    j) Allow the machine to cool down for at least five minutes before storage.
    k) If fuel is spilled on your clothes, change them immediately.

P. Lindberg A/S
Tel.: +45 70212626
Sdr. Ringvej 1
6600 Vejen, Denmark
www.p-lindberg.dk
E-mail: salg@p-lindberg.dk

OPERATION

1. Never place hands or feet near rotating parts, in the auger/impeller or chute. Contact with the rotating parts can amputate hands and feet. Keep a safe distance from the discharge opening at all times.
2. After hitting a foreign object, switch off the engine, remove the spark plug cable, disassemble the wire on electric motors, inspect the snow thrower thoroughly for any damage and repair the damage before restarting and operating the snow thrower.
3. When cleaning, repairing or inspecting the snow thrower, stop the engine and make sure the auger, impeller and all moving parts are stopped. Disconnect the spark plug cable and keep it away from the plug to prevent anyone from accidentally starting the engine.
4. The control levers must operate easily in both directions and return automatically to the disengaged position when released.
5. Never operate the snow thrower without guards and other safety devices in place and in good working order.
6. Never allow a motor to run indoors or in a poorly ventilated area. Engine exhaust contains carbon monoxide, an odourless and lethal gas.
7. Never operate the machine, while you are under the influence of alcohol, drugs or fatigue.
8. Use extreme caution when working on or crossing gravel surfaces. Pay attention to hidden hazards and traffic.
9. Be careful when changing direction and when driving on slopes.
10. Plan your snow throwing pattern to avoid discharge against windows, walls, cars, etc. to avoid possible property damage or personal injury.
11. Never direct the discharge towards persons or areas where damage to property may occur. Keep children and others away.
12. Do not overload the capacity of the machine by trying to clear snow at too fast a speed.
13. Never operate this machine without a clear view or adequate lighting. Always be sure of your footing and keep a firm grip on the handles. Walk, never run.
14. Disconnect the power to the auger/impeller during transport or when the machine is not in use.
15. Never drive fast on slippery surfaces. Look down and back and be careful when reversing.
16. If the machine starts to vibrate abnormally, stop the engine, disconnect the spark plug cable and ground it against the engine. Examine the machine thoroughly for damage. Repair any damage before starting and operating.
17. Disengage all control levers and stop the engine before leaving the operating position (behind the handles). Wait until the auger/impeller stops completely before cleaning the chute or making adjustments or inspections.
18. Never stick your hand into the openings of the discharge chute or the auger. Always use the supplied clean-out tool to free the discharge chute. Avoid cleaning out the chute while the engine is running. Turn off the engine and stay behind the handles until all moving parts have stopped before unclogging.
19. Only use accessories approved by the manufacturer (e.g. wheel weights, tyre chocks, cabs, etc.).
20. Never touch a hot engine or silencer.
21. If situations arise that are not described in this manual, use caution and good judgment. Contact the supplier if necessary.

P. Lindberg A/S
Tel.: +45 70212626
Sdr. Ringvej 1
6600 Vejen, Denmark
www.p-lindberg.dk
E-mail: salg@p-lindberg.dk

CLEARING A CLOGGED DISCHARGE CHUTE

Hand contact with the impeller inside the discharge chute is the most common cause of injury associated with snow throwers. Never use your hand to clean out the discharge chute.

How to empty the chute:

1. TURN OFF THE ENGINE!
2. Wait 10 seconds to make sure the impeller has stopped rotating.
3. Always use a clean-out tool, not your hands.

Maintenance and storage

1. Safety devices must never be tampered with. Check their correct functioning regularly. See the maintenance and adjustment sections of this manual.
2. Before cleaning, repairing or inspecting the machine, disconnect all control levers and stop the engine. Wait until the auger/impeller stops completely. Disconnect the spark plug cable and ground to the engine to prevent accidental starting.
3. Check bolts and screws for proper tightness at frequent intervals to keep the machine in safe operating condition. Also visually inspect the machine for any damage.
4. Do not change the engine throttle setting or run the engine at excessive speed.
5. The scraper blade and skid shoes of the snow thrower are subject to wear and damage. Check all components regularly and replace if necessary. Use only original spare parts. **Use of non-original parts may lead to altered performance and compromise safety!**
6. Check controls periodically to confirm they are engaging. See the instructions section of this manual.
7. Maintain or replace safety and instruction labels as needed.
8. Never store the machine with fuel in the tank in a building where there are sources of ignition, such as hot water tanks, space heaters or tumble dryers. Allow the engine to cool down before storing the equipment in an enclosed space.
9. The machine must be stored out of the reach of children and unauthorised persons.
10. Comply with applicable laws and regulations for the disposal of petrol, oil, etc. to protect the environment.
11. Before storage, run the machine for a few minutes to clear snow from the machine and prevent freezing of the auger/impeller.
12. Always refer to the user manual for proper out-of-season storage instructions.

Do not modify the engine

Never change the engine's factory settings.

P. Lindberg A/S
Tel.: +45 70212626
Sdr. Ringvej 1
6600 Vejen, Denmark
www.p-lindberg.dk
E-mail: salg@p-lindberg.dk



Residual risks

Even when the machine is used as prescribed, it is not possible to eliminate all remaining risk factors. The following hazards may arise from the construction and design of the machine:

- Damage to hearing if effective hearing protectors are not worn.
- Health damage due to vibration emissions if the machine is used for a long time or is not adequately controlled and properly maintained.
  Do not operate the machine for more than 20 minutes at a time. Take breaks of at least 10 minutes. While taking a break, the user must not expose himself/herself to other sources of vibration. The table below shows the maximum permitted daily exposure, if the vibration load of 2.5 m/s2 is not to be exceeded:

Vibration	Maximum time
2.5 m/s2	8 hours
3.5 m/s2	4 hours
5.0 m/s2	2 hours
7.0 m/s2	1 hour
10.0 m/s2	30 minutes

P. Lindberg A/S
Tel.: +45 70212626
Sdr. Ringvej 1
6600 Vejen, Denmark
www.p-lindberg.dk
E-mail: salg@p-lindberg.dk

SCOPE OF DELIVERY

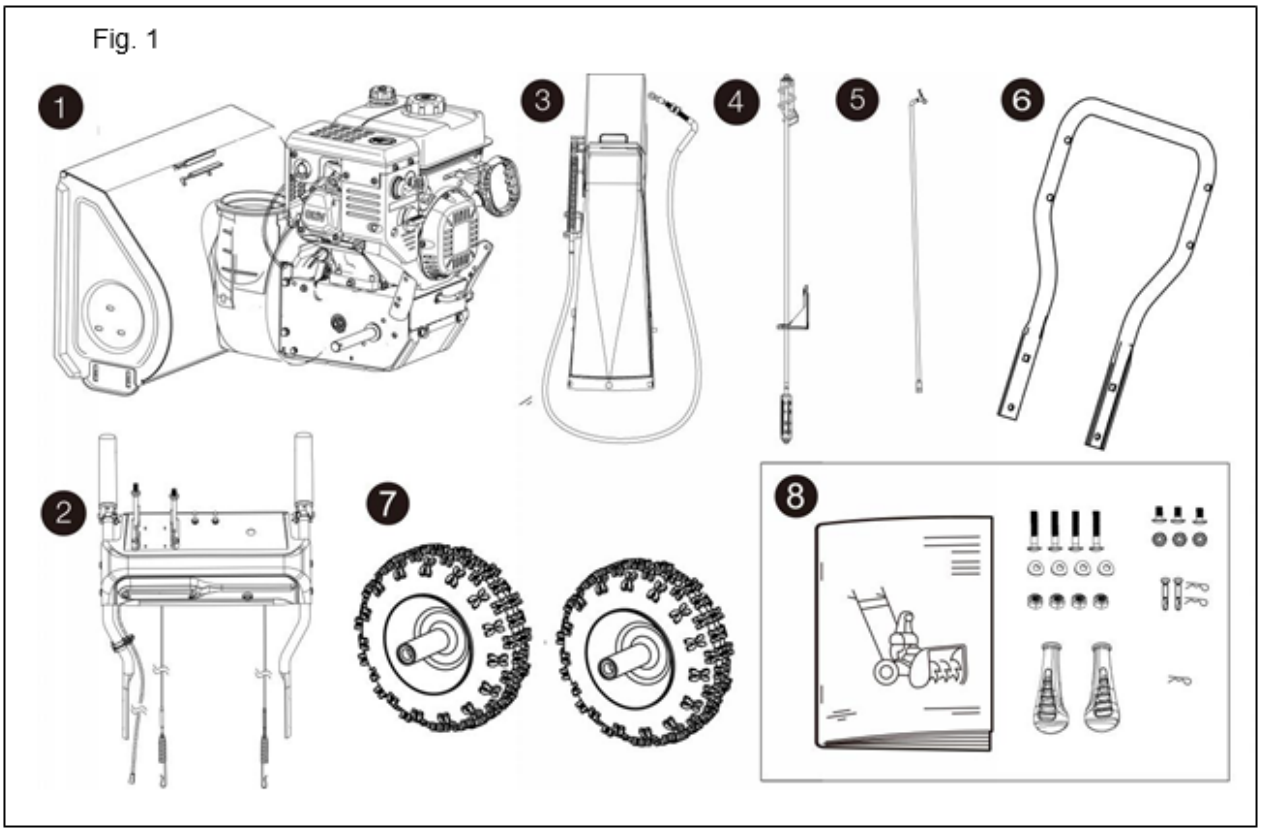

1. Snow thrower, 1 pc
2. Upper handle, 1 pc
3. Discharge chute, 1 pc
4. Handle to turn discharge chute, 1 pc
5. Drive control rod, 1 pc
6. Lower handle, 1 pc
7. Wheels, 2 pcs
8. Components
    a) Mounting bolt, nut and washer, set of 4
    b) Mounting bolt and nut, set of 3
    c) Extra safety bolts, set of 2
    d) Extra cotter pin, 1 pc
    e) Handgrip, 2 pcs
    f) User manual

P. Lindberg A/S
Tel.: +45 70212626
Sdr. Ringvej 1
6600 Vejen, Denmark
www.p-lindberg.dk
E-mail: salg@p-lindberg.dk

ASSEMBLING

Step 1

(1) Fit the lower handle to the gearbox with the mounting bolts, tighten them with a fork wrench (Fig. 2).

Fig. 2

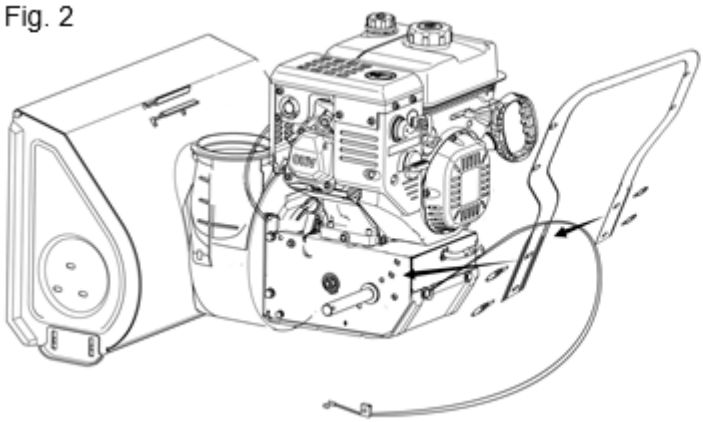

Fig. 3

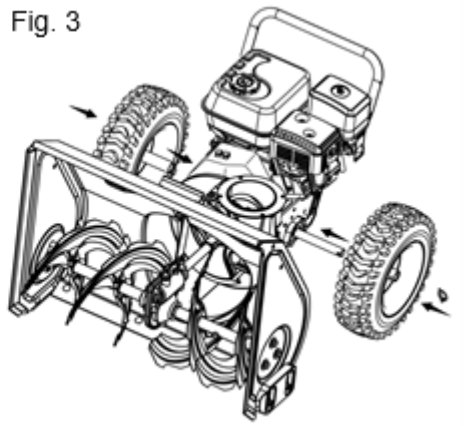

(2) Mount the wheels on the shaft and secure them with the cotter pins (D) (Fig. 3)

Step 2

Fit the upper handle.

(1) Attach the left cable (Fig. 4A) on the upper handle to the cable (Fig. 4B) from the gearbox and the right cable (Fig. 4C) to the holder (Fig. 4D). (Fig. 4)

Fig. 4

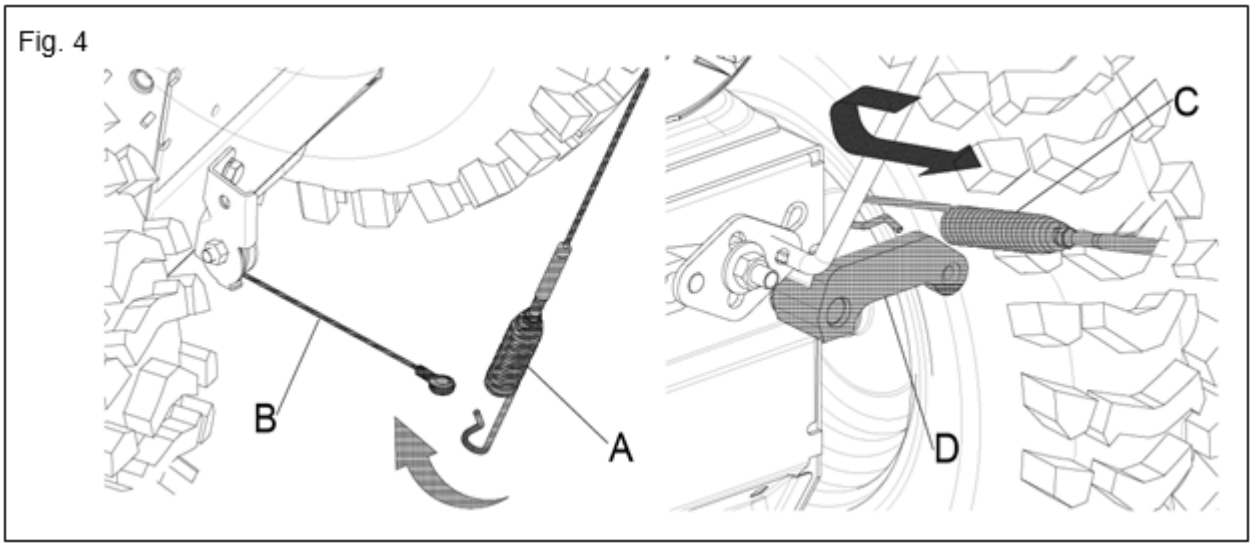

P. Lindberg A/S
Tel.: +45 70212626
Sdr. Ringvej 1
6600 Vejen, Denmark
MAN 9066015 EN V2.1
www.p-lindberg.dk
E-mail: salg@p-lindberg.dk

(2) Attach the gear end of the steering lever for turning the chute (Fig. 5A) to the mounting plate of the chute with bolts and nuts, then tighten with a wrench. (Fig. 5)
(3) Attach the upper handle (Fig. 5C) to the lower handle (Fig. 5D) with bolt, nut and washer, and place the handle end of the steering lever for turning the chute (Fig. 5E) on the left side of the handles (from the operator's point of view), then tighten with a wrench (Fig. 5B) (Fig. 5).

Fig. 5

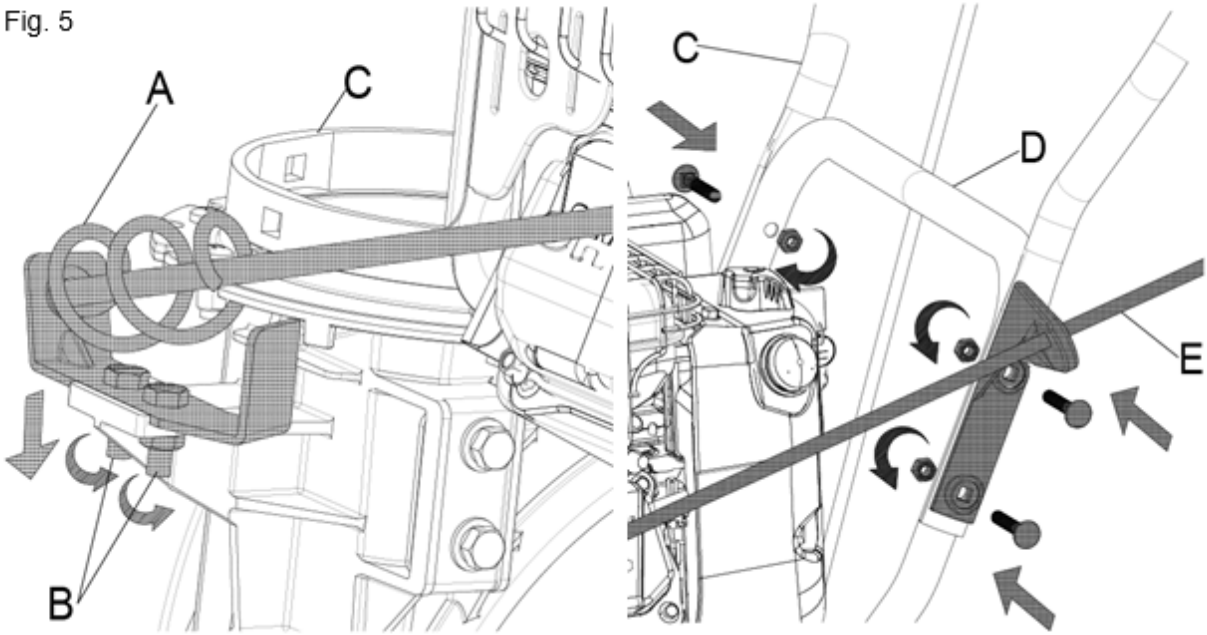

Step 3

Install the drive control rod:

(1) Insert the angled side (Fig. 6D) of the drive control rod into the hole on the handle (Fig. 6E) to connect it to the transmission, and secure it with the washer (Fig. 6F) and cotter pin (Fig. 6G).
(2) Attach the other end of the drive control rod (Fig. 6A) to the cotter pin on the lower part of the gear lever (Fig. 6C) and secure it with the cotter pin (Fig. 6B).

Fig. 6

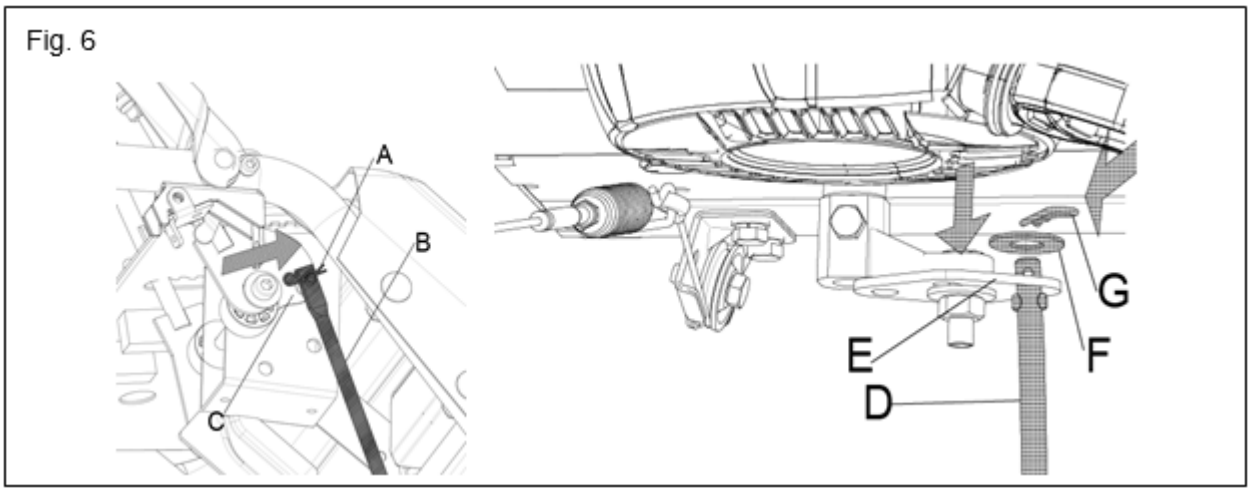

P. Lindberg A/S
Tel.: +45 70212626
Sdr. Ringvej 1
6600 Vejen, Denmark
www.p-lindberg.dk
E-mail: salg@p-lindberg.dk

Step 4

Attach the handgrips:

Screw the handgrips onto the handles on the panel (Fig. 7).

Fig.7

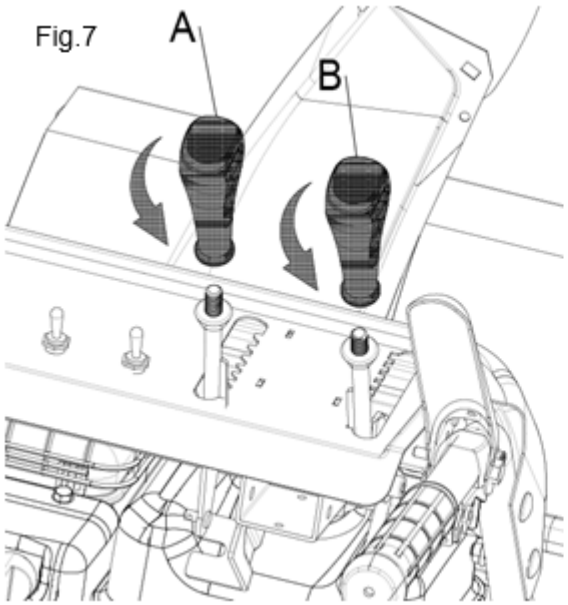

Fig. 8

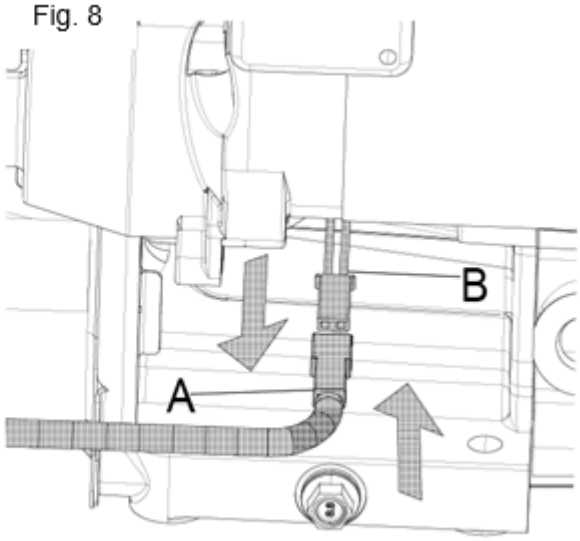

Step 5

Connect the cables to the engine:

Connect the cables from the panel to the cables from the engine (Fig. 8).

P. Lindberg A/S
Tel.: +45 70212626
Sdr. Ringvej 1
6600 Vejen, Denmark
www.p-lindberg.dk
E-mail: salg@p-lindberg.dk

Step 6

Attach the chute:

(1) Place the chute on the mounting plate, secure it with bolts inside and nuts outside. (Fig. 9).
(2) Before attaching the control cable end of the discharge chute (Fig. 10), loosen the two screws A (Fig. 10). Secure it to the rod (B, Fig. 8) with a pin (D, Fig. 10), then tighten the two screws to the base (E, Fig. 10) to secure the cable. Press the cable onto the holder (A, Fig. 11).

Fig. 9

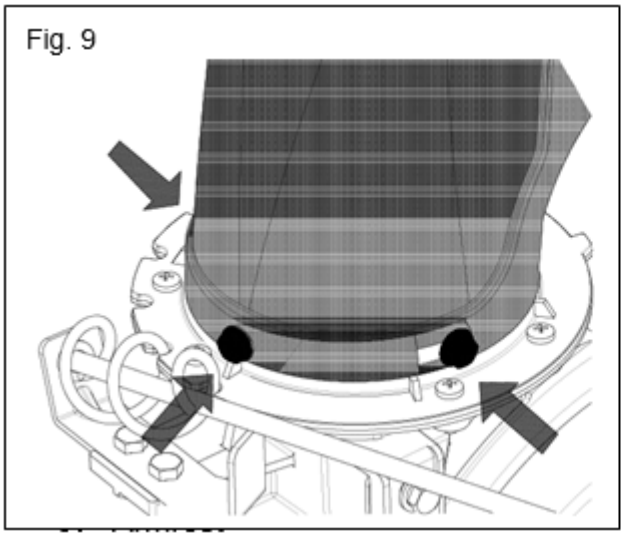

Fig. 10

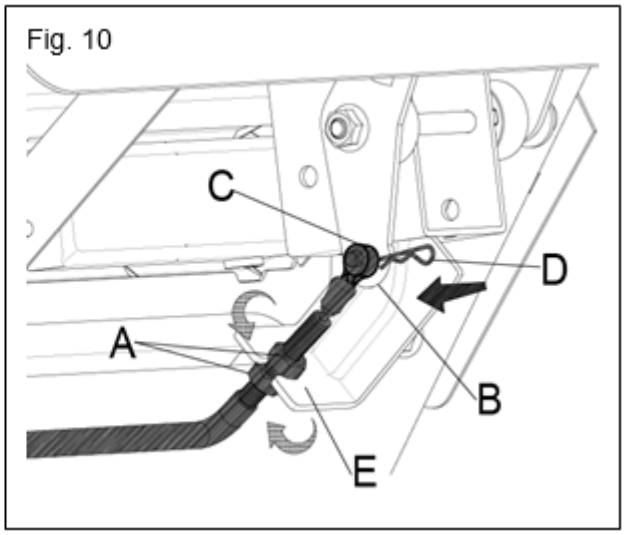

Fig. 11

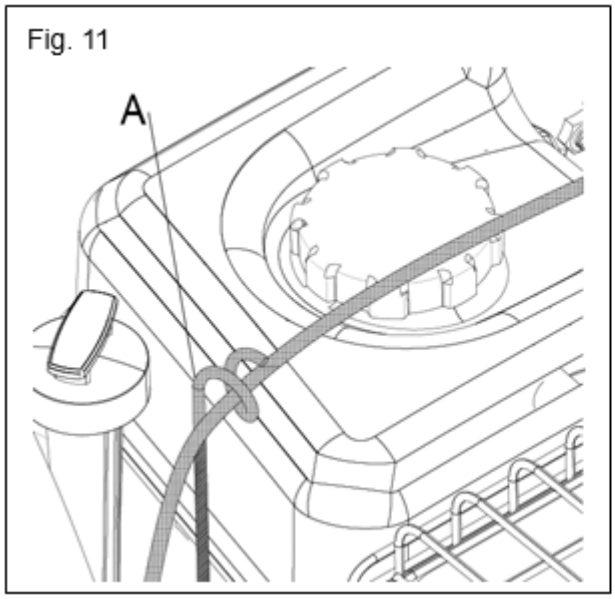

Fig. 12

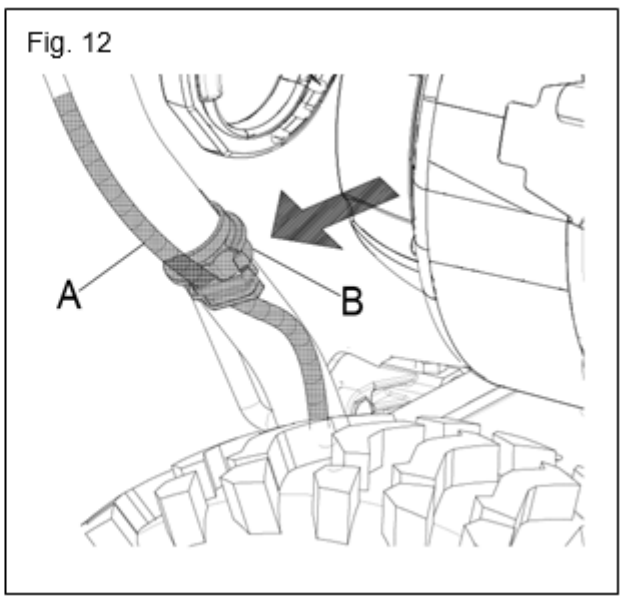

Step 7

Cable holder:

Push the cables (A, Fig. 12) into the holder (B, Fig. 12) on the upper and lower handles. (Fig. 12)

P. Lindberg A/S
Tel.: +45 70212626
Sdr. Ringvej 1
6600 Vejen, Denmark
www.p-lindberg.dk
E-mail: salg@p-lindberg.dk

MACHINE OVERVIEW

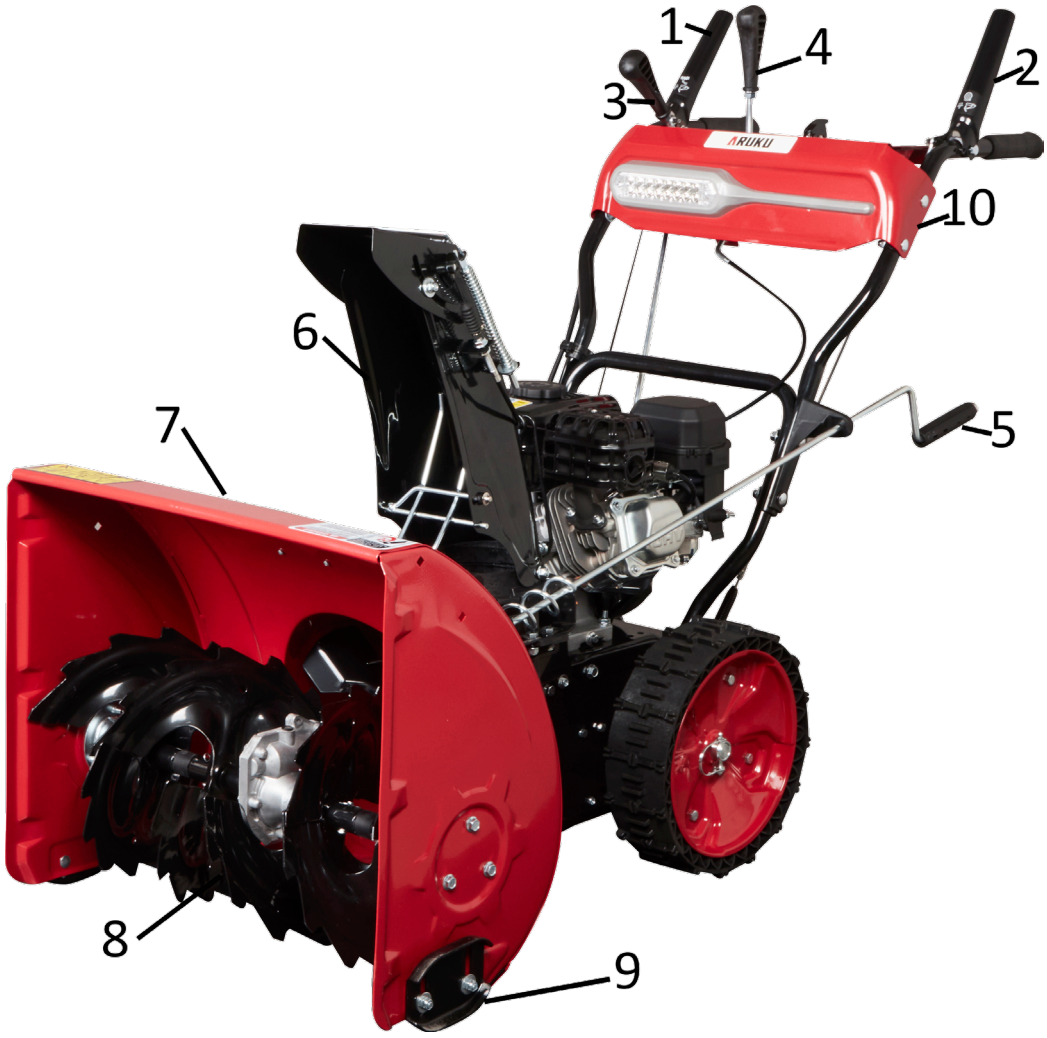

1. Handle for auger
2. Drive control lever
3. Shift lever / Speed control
4. Control lever for deflector on discharge chute
5. Steering lever for adjusting the direction of the discharge chute
6. Discharge chute
7. Auger housing with clean-out tool
8. Auger
9. Skid shoe
10. LED headlight switch (located on the panel)

P. Lindberg A/S
Tel.: +45 70212626
Sdr. Ringvej 1
6600 Vejen, Denmark
www.p-lindberg.dk
E-mail: salg@p-lindberg.dk

OPERATING THE MACHINE

WARNING
Read, understand and follow the instructions and warnings on the machine and in the user manual.

Gear selector



Fig. 15

The gear selector is located between the two handles. Place the handle in one of seven positions to control direction and speed of travel. See Figure 15.

Forward

There are six forward gears. Position 1 is the slowest and position 6 is the fastest.

Reverse

There are two reverse speeds (R). Position 1 is the slowest and position 2 is the fastest.

Primer bulb

Pressing the primer bulb forces fuel directly into the carburettor. This may be necessary when starting in cold weather.

Choke



Fig. 16

The choke is located at the rear of the engine and is activated by turning the knob clockwise. Activating the choke closes the choke on the carburettor and helps start the engine. See Figure 16.

P. Lindberg A/S
Tel.: +45 70212626
Sdr. Ringvej 1
6600 Vejen, Denmark
www.p-lindberg.dk
E-mail: salg@p-lindberg.dk

Throttle

The throttle is on the engine. It controls the speed of the engine and turns the engine off completely when pushed all the way down. See Figure 17.

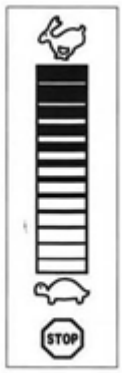

Fig. 17

Auger control

The auger control lever is located on the left side of the handlebar. Press the handle down against the handlebar to engage the auger and start the snow thrower. Release the handle to stop. See Figure 18.

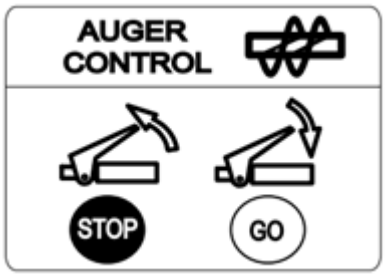

Fig. 18

Drive control

The drive control lever is located on the right side of the handlebar. Press the handlebar down to engage the wheels. Release the handle to stop. See Figure 19.

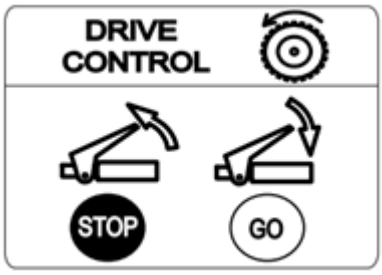

Fig. 19

Chute direction control

The handle for controlling the chute direction is located next to the panel on the snow thrower. To change the direction in which snow is thrown, turn the handle: Turn clockwise to throw to the right. Turn counter-clockwise to throw to the left. See Figure 20.

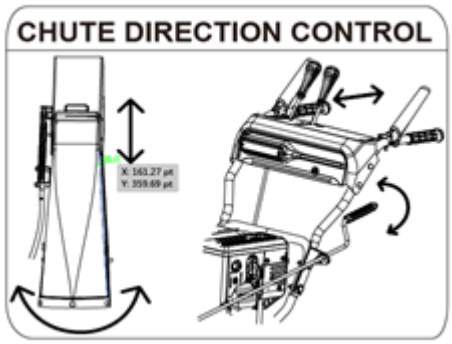

Fig. 20

Filling the engine oil

Check the engine oil level through the oil filler hole, which is also used to top up the engine oil.

P. Lindberg A/S
Tel.: +45 70212626
Sdr. Ringvej 1
6600 Vejen, Denmark
MAN 9066015 EN V2.1
www.p-lindberg.dk
E-mail: salg@p-lindberg.dk

Before starting

Remember to top up the engine oil before starting – the engine can be seriously damaged if started without oil!



Fig. 21

1. Place the machine on a level surface.
2. Unscrew the dipstick and read the oil level.
3. The oil should reach a point between the "HIGH" and "LOW" marks on the stick. See Figure 21.
4. Fill with engine oil to the HIGH mark. See Figure 41.
5. Use a high grade oil. Recommended type: 10W-40 or SAE-30.

Petrol

WARNING

Exercise extreme caution when handling petrol. Petrol is extremely flammable and the fumes are explosive. Never fill with fuel indoors or on a hot or running engine. Do not smoke and make sure there are no sources of ignition in the area.

- Store petrol in clean, approved containers and make sure the cap is properly fitted.
- Make sure the container from which the petrol is poured is clean or free of rust and other foreign particles.

NB: There may be a plastic dust cap inside the fuel filler opening. Remove and discard if found.

- Always fill the fuel tank outdoors and use a funnel or spout to prevent spillage.
- Fill the fuel tank with clean, fresh, unleaded petrol.
- Never fill the fuel tank completely. Fill the tank to within 1.3 cm of the top to allow for fuel expansion.
- Ensure that any spilled fuel is wiped up before starting the engine.

Starting the engine

1. Attach the spark plug cable to the spark plug. Make sure the metal eyelet on the end of the spark plug cable is securely fastened over the metal tip of the spark plug.
2. Make sure that both the auger and the wheels are in the disengaged (released) position.
3. Move the throttle to the FAST position. Insert the ignition key into the opening. Make sure it clicks into place. Do not attempt to turn the key.

   NB: The engine will not start unless the key is fully inserted in the ignition lock.

P. Lindberg A/S
Tel.: +45 70212626
Sdr. Ringvej 1
6600 Vejen, Denmark
www.p-lindberg.dk
E-mail: salg@p-lindberg.dk

Electric start

Check that the power supply is a two-wire grounded system. Ask a qualified electrician if you are not sure.



WARNING

The electric starter is equipped with a grounded two-wire power plug and requires 230 volts AC mains. It must be used only with a properly grounded two-pin outlet to avoid electric shock. If your home electrical system is grounded, but a two-hole extension cord is not available, do not use your snow thrower's electric starter. Follow all instructions carefully before operating the electric starter. If the above conditions are met, proceed as follows:

1) Plug the extension cord into the outlet on the engine. Plug the other end of the extension cord into a 230 volt, grounded, AC outlet.
2) Turn the choke knob to the FULL choke position (to start the engine by cable).
   NB: If the engine is already hot, place the choke in the OFF position.
3) Press the primer bulb to restart a hot engine, making sure to cover the vent hole in the centre of the bulb when pressing. **NB:** Do NOT use the primer to restart a hot engine after a short shutdown.
4) Press the start button to start the engine.
5) When the engine starts, release the start button.
6) While the engine is warming up, slowly turn the choke to the OFF position. If the engine fails, quickly turn the choke back to FULL and then slowly to the OFF position again.
7) When unplugging the extension cord, always remove the plug from the power outlet by unplugging the cord from the opposite end of the snow thrower.

Recoil starter

1) Turn the choke to the FULL choke position (cold engine start). **NB:** If the engine is already hot, place the choke in the OFF position.
2) Press the primer two or three times for a cold engine start, making sure to cover the vent hole in the centre of the bulb when pressing. **NB:** Do NOT use the primer to restart a hot engine after a short shutdown. **NB:** Additional priming may be necessary if the temperature is below -10°C.
3) Grab the recoil starter handle and slowly pull out the cord. When you feel resistance, slowly let the cord retract.
4) Pull the starter handle with a firm, quick pull. Do not release the handle and let it roll back. Hold on tightly to the starter handle and let it slowly retract.
5) While the engine is warming up, slowly turn the choke to the OFF position. If the engine fails, quickly turn the choke back and then slowly to the OFF position again. **NB:** Let the engine warm up for a couple of minutes after starting. The engine will not operate at full power until it has warmed up.

Stopping the engine

Allow the engine to run for a couple of minutes before stopping to allow moisture on the engine to evaporate.

P. Lindberg A/S
Tel.: +45 70212626
Sdr. Ringvej 1
6600 Vejen, Denmark
www.p-lindberg.dk
E-mail: salg@p-lindberg.dk

Electric starter:

1) Connect the extension cord to the electric starter output on the engine and then to a 230 volt AC outlet.
2) While the engine is running, press the start button and let the starter rotate for a few seconds. The noise in the starter is normal. The engine starter is not damaged.
3) When unplugging the extension cord, always remove the plug from the wall outlet before unplugging the cord from the opposite end of the snow thrower.
4) Move the throttle to the OFF position.
5) Remove the ignition key and store it in a safe place.
6) Wipe all snow and moisture from the area around the engine and the area in and around the drive control levers and auger. Also activate and release both handles several times.

Recoil starter:

1) While the engine is running, pull the starter cord with a quick, powerful pull three or four times. Pulling the starter cord will produce a loud clattering sound that is not harmful to the engine.
2) Move the throttle to the STOP position.
3) Remove the ignition key and store it in a safe place.
4) Wipe all snow and moisture from the area around the engine and the area in and around the drive control levers and auger. Also activate and release both handles several times.

Clean-out tool

The clean-out tool is attached to the back of the auger housing with a mounting clip. If snow and ice have blocked the discharge, follow the procedure below to free the discharge safely.

1) Release both the auger lever and the drive control lever.
2) Stop the engine by removing the ignition key.
3) Remove the clean-out tool from the clip.



WARNING

The silencer, engine and surrounding areas become hot and can cause burns. Do not touch them.

4) Use the shovel end of the clean-out tool to remove and push all snow and ice that has formed in and around the discharge.
5) Attach the clean-out tool to the mounting clip on the back of the auger housing, reinsert the ignition key and start the snow thrower engine.
6) While standing in the operator's position (behind the snow thrower), activate the auger for a few seconds to remove any remaining snow and ice from the discharge.

P. Lindberg A/S
Tel.: +45 70212626
Sdr. Ringvej 1
6600 Vejen, Denmark
www.p-lindberg.dk
E-mail: salg@p-lindberg.dk

Gear selector

1) With the throttle in the Fast (rabbit) position, move the gear selector to one of the six forward (F) positions or two reverse (R) positions. Choose a speed that suits the snow conditions and a pace you are comfortable with.

   NB: When selecting a driving speed, use the slower speed until you are comfortable and familiar with the operation of the snow thrower.

2) Press the auger lever down against the handlebar and the auger will rotate. Release it and the auger stops.
3) Press the direction control lever down against the handlebar and the snow thrower will move. Release it and the machine stops.

   IMPORTANT: NEVER change gear (change speeds or direction of travel) without first releasing the direction control lever and bringing the snow thrower to a complete stop. Doing so will result in premature wear of the snow thrower's drive system.

P. Lindberg A/S
Tel.: +45 70212626
Sdr. Ringvej 1
6600 Vejen, Denmark
www.p-lindberg.dk
E-mail: salg@p-lindberg.dk

INSPECTION

BEFORE STARTING

Before starting, all bolts and joints must be checked and retightened as required. At the same time, it is recommended to check the oil level and top up as required.
Check that the control levers are working and that all guards are in place.
Check the tyre pressure – it should be the same on both wheels and between 15 and 20 psi.
Check for wear on skid shoes and scraper blade.

PERIODIC

Every 12 months or after 100 operating hours.

1. Dismantle the shear pins and lubricate them with lubricating oil.
2. Check, clean and adjust the spark plug if necessary.
3. Change the engine oil.
4. Clean the carburettor float chamber.
5. Check the V-belts' tension and condition.
6. Lubricate the sliding surfaces of the discharge chute and the auger with universal grease.

AFTER SERVICE/REPAIR

After service or repair, or after an accident or a long period of inactivity, check that the snow thrower is working properly and that any faults have been rectified before putting the machine back into service. Also check that all joints are tight and that any tools have been removed from the machine.

P. Lindberg A/S
Tel.: +45 70212626
Sdr. Ringvej 1
6600 Vejen, Denmark
www.p-lindberg.dk
E-mail: salg@p-lindberg.dk

MAINTENANCE

LUBRICATION

WARNING
Before lubrication, repair or inspection, disconnect all controls and stop the engine. Wait until all moving parts have come to a complete standstill.

GEAR SHAFT

The gear shaft must be lubricated at least once a season or after every 25 operating hours.

1) Remove the lower guard by removing the two screws that secure it.
2) Apply a thin layer of universal grease to the shaft. See Figure 22.

IMPORTANT: Avoid spilling oil onto rubber coatings.

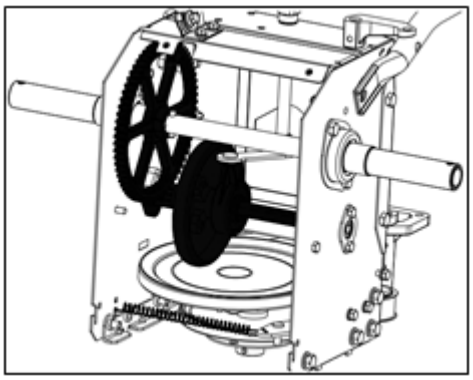

Fig. 22

WHEELS

Remove both wheels at least once a season. Clean and lubricate the shaft with a layer of universal grease before reinstalling the wheels.

AUGER

Remove the shear pin on the auger shaft at least once a season. Spray lubricant into the shaft around the spacers. Also grease the flanged bearings at each end of the shaft. See Figure 23.

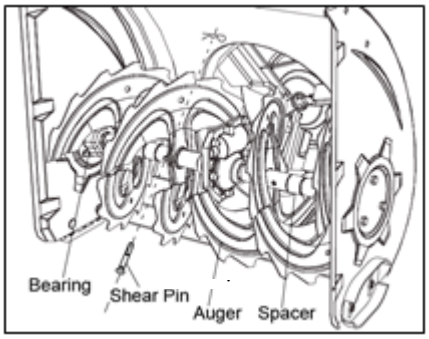

Fig. 23

GEARBOX

The auger gearbox has been filled with grease and sealed at the factory. If for some reason it separates, it must be greased with about 50g of new grease.

NB: Be careful not to overgrease the gearbox. This may cause damage to the seals. Make sure that the vent cap is free of grease.

P. Lindberg A/S
Tel.: +45 70212626
Sdr. Ringvej 1
6600 Vejen, Denmark
www.p-lindberg.dk
E-mail: salg@p-lindberg.dk

SCRAPER BLADE AND SKID SHOES

The scraper blade and skid shoes at the bottom of the snow thrower are wearing parts. They should be checked regularly and replaced as required.

Dismantling the skid shoes:

1. Remove the four bolts and nuts that secure them to the snow thrower. See Figure 24.
2. Fit the new skid shoes with four bolts (two on each side) and nuts. See Figure 24.

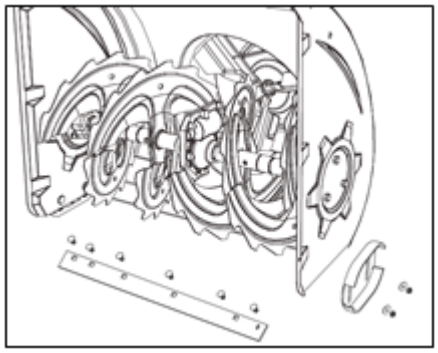

Fig. 24

Dismantling the scraper blade:

1. Remove the bolts and nuts securing the plate to the snow thrower guard.
2. Install the new scraper blade, making sure the bolt heads are seated inside the guard. Tighten securely.

REPLACING THE SNOW THROWER V-BELT

1. Remove the belt guard from the front of the engine by removing the two self-tapping screws. See Figure 25. NB: Empty the petrol from the snow thrower.
2. Gently tilt the snow thrower up and forward so that it rests on the auger housing. Remove the cover from the underside of the snow thrower by removing the four self-tapping screws that secure it. See Figure 26.
3. Loosen and remove the stud screw that acts as a belt holder. See Figure 27.
4. a. Roll the belt off the engine pulley. See Figure 28.
   b. Unhook the support bracket spring from the frame. See Figure 29.
5. Remove the belt from around the auger pulley and slide the belt between the support bracket and the auger pulley. Refit the V-belt by following the instructions in reverse order. NB: Do NOT forget to reinstall the stud screw and put the spring on the frame after installing the new V-belt.

P. Lindberg A/S
Tel.: +45 70212626
Sdr. Ringvej 1
6600 Vejen, Denmark
www.p-lindberg.dk
E-mail: salg@p-lindberg.dk

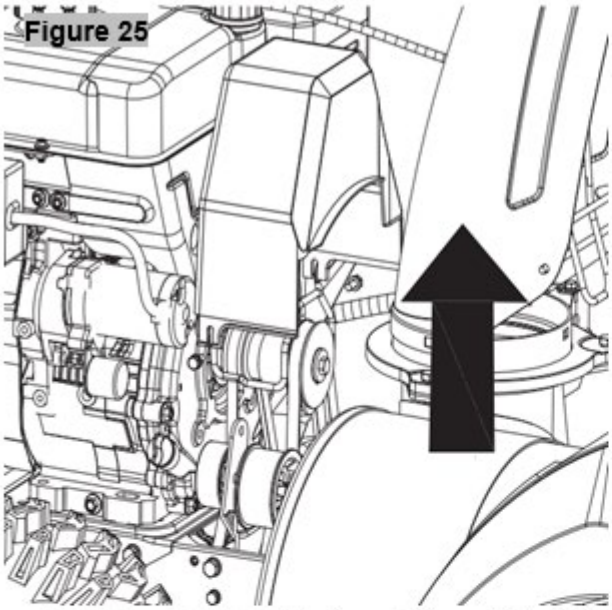
Figure 25

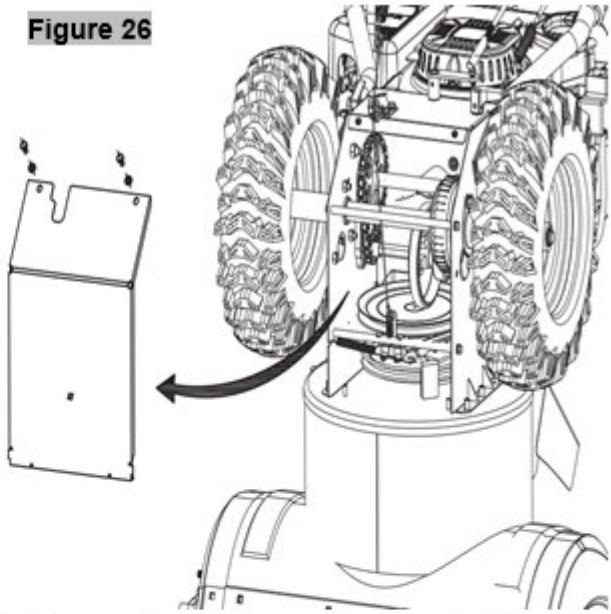
Figure 26

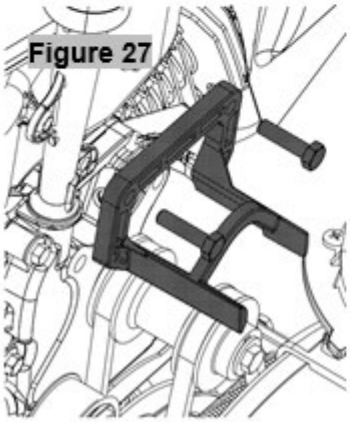
Figure 27

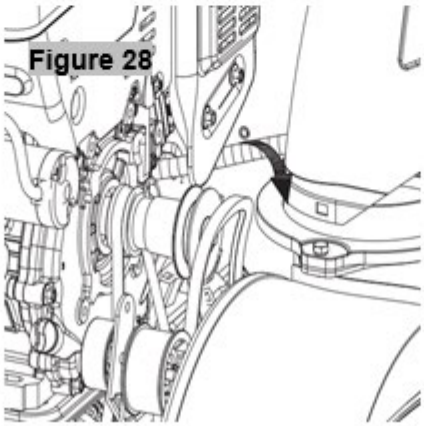
Figure 28

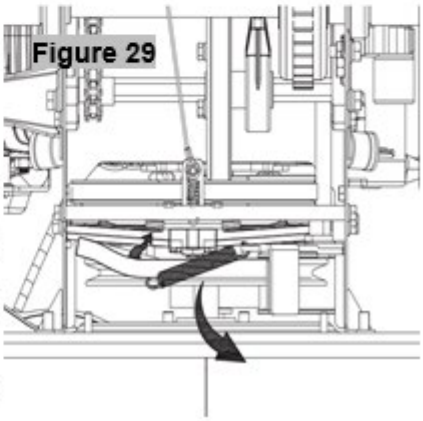
Figure 29

REPLACING THE V-BELT FOR FORWARD DRIVE

1. Remove the belt guard from the front of the engine by removing the two self-tapping screws. See Figure 30. NB: Empty the petrol from the snow thrower.
2. Gently tilt the snow thrower up and forward so that it rests on the auger housing. Remove the cover from the underside of the snow thrower by removing the four self-tapping screws that secure it. See Figure 31.
3. Loosen and remove the stud screw that acts as a belt holder. See Figure 32.
4. a. Grab the pulley and turn it to the right.
   b. Roll the belt off the engine pulley.
   c. Lift the belt off the engine pulley. See Figure 33.
5. Slide the belt off the pulley and between the friction wheel and friction wheel pulley. See Figure 34.
6. Refit the belt in reverse order.

P. Lindberg A/S
Tel.: +45 70212626
Sdr. Ringvej 1
6600 Vejen, Denmark
www.p-lindberg.dk
E-mail: salg@p-lindberg.dk

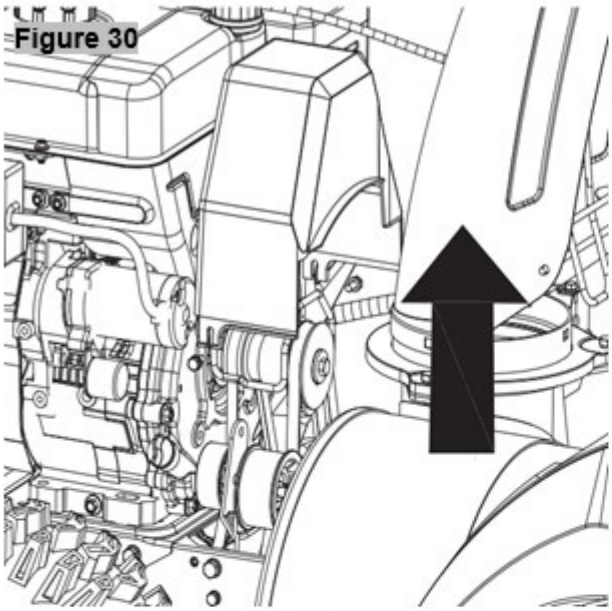
Figure 30

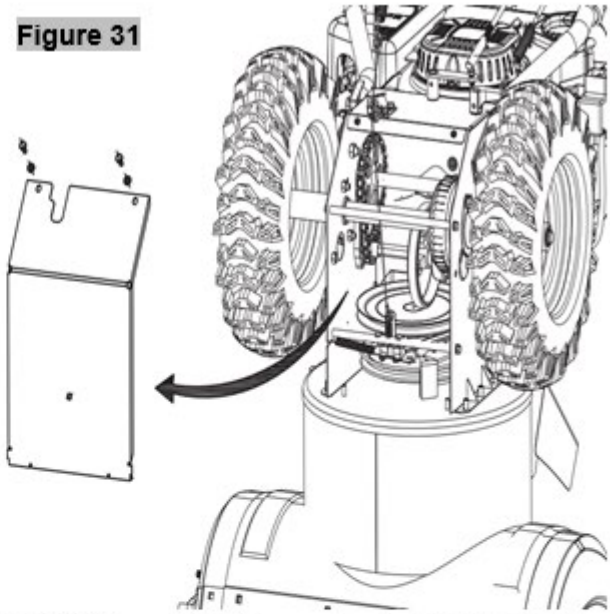
Figure 31

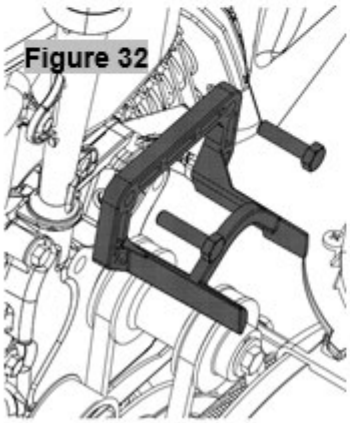
Figure 32

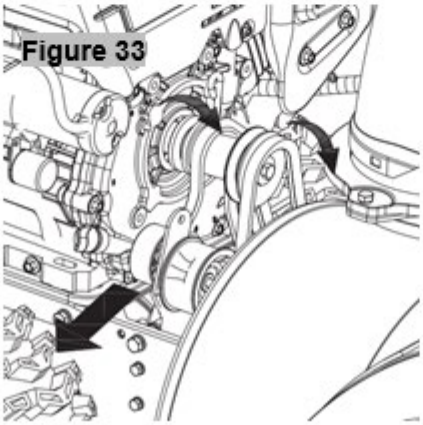
Figure 33

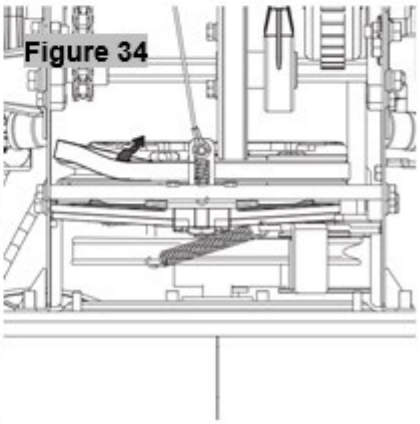
Figure 34

P. Lindberg A/S
Tel.: +45 70212626
Sdr. Ringvej 1
6600 Vejen, Denmark
www.p-lindberg.dk
E-mail: salg@p-lindberg.dk

AUGER

- The auger is attached to the spiral shaft with two shear pins and cotter pins. If the auger should hit a foreign object or ice, the snow thrower is designed so that the bolts break. See Figure 35.
- If the auger won't turn, check if the bolts are broken. An extra set of shear pins is supplied with the snow thrower. When replacing the bolts, spray an oil lubricant into the shaft before inserting new pins.

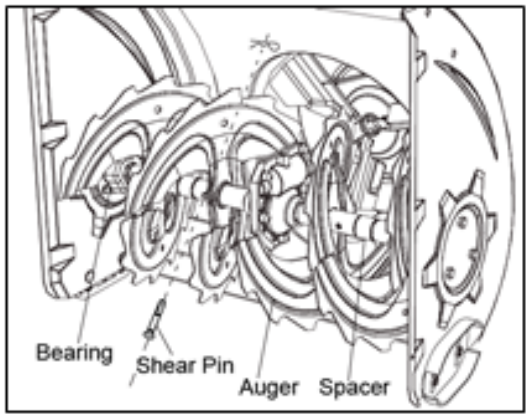

Fig. 35

DISMANTLING THE FRICTION WHEEL

If the snow thrower cannot be driven with the drive control lever engaged and performing a control cable adjustment does not solve the problem, the friction wheel may need to be replaced. Follow the instructions given below.

1. Check the friction wheel for signs of wear or cracks and replace if necessary.
    - Set the gear selector to the third forward (F3) position.
    - Empty the petrol from the snow thrower.
    - Gently tilt the snow thrower up and forward so that it rests on the auger housing.

2. a. Remove the guard from the underside of the snow thrower by removing the two self-tapping screws that secure it.
   b. Remove the wheels. See Figure 36
3. Pull out the drive shaft. See Figure 37
4. Pull out the hexagon shaft and remove the gear shaft. See Figure 38.
5. Remove the three screws holding the friction wheel side plates together, replace only the rubber ring. See Figure 39.
6. Slide the friction wheel assembly back onto the hexagon shaft and follow the steps above in reverse order to reassemble the components.

P. Lindberg A/S
Tel.: +45 70212626
Sdr. Ringvej 1
6600 Vejen, Denmark
www.p-lindberg.dk
E-mail: salg@p-lindberg.dk

Figure 36

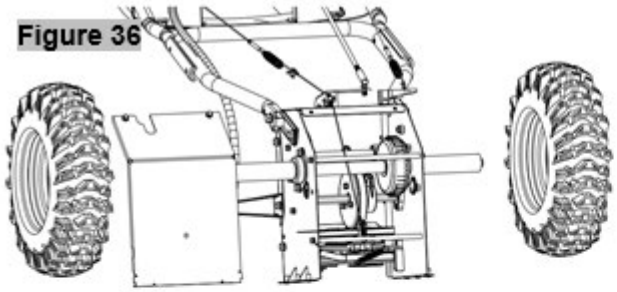

Figure 37

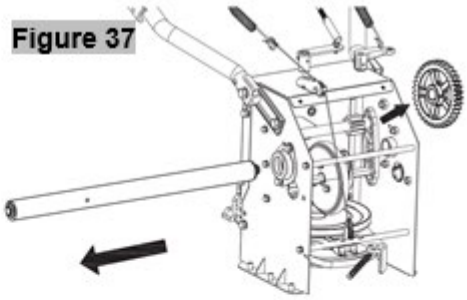

Figure 38

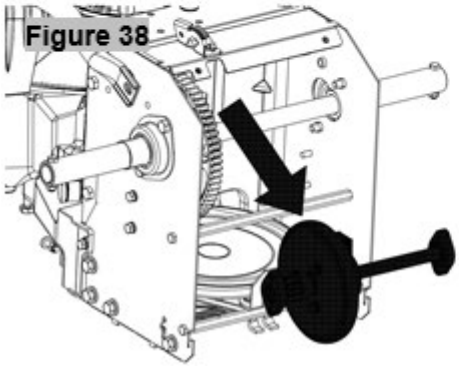

Figure 39

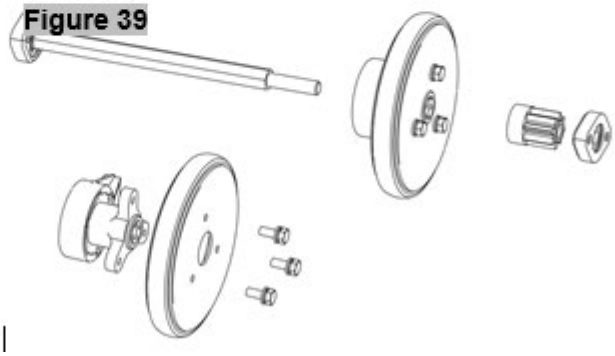

CHECKING THE ENGINE OIL

1. Ensure that the engine is an upright position and level
2. Unscrew the oil plug with the dipstick and wipe the dipstick. See Figure 40.
3. Screw the oil plug back into the oil filler pipe. Tighten securely.
4. Unscrew the oil plug with the dipstick and read the oil level on the stick. If the oil level is below the "L" (LOW) mark, slowly add oil to reach the "H" (HIGH) mark, see Figure 41.
5. Replace the oil plug and tighten securely.
6. Wipe away any spilled oil.

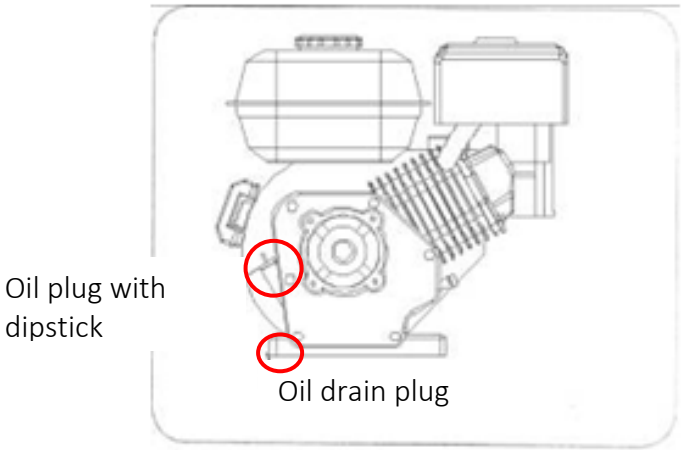

Fig. 40

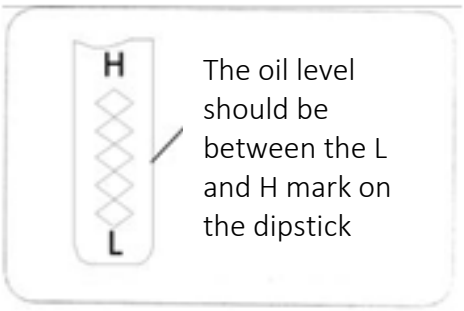

Fig. 41

P. Lindberg A/S
Tel.: +45 70212626
Sdr. Ringvej 1
6600 Vejen, Denmark
MAN 9066015 EN V2.1
www.p-lindberg.dk
E-mail: salg@p-lindberg.dk

REPLACING THE ENGINE OIL

To avoid engine damage, it is important to:

- Check the oil level before each use and every five operating hours.
- Change the oil after the first two operating hours and then after every 25 operating hours.
- Engine oil is most easily drained if it is hot, but not immediately after operation.

1. Locate the oil drain plug, see Figure 40.
2. Make sure the fuel cap is on and tightened securely.
3. Clean the area around the oil drain plug, see Figure 40.
4. Place an approved reusable oil container under the oil drain plug.
5. Remove the oil drain plug and drain the oil. NB: Remember that used oil must be disposed of in accordance with applicable local regulations.
6. Fit the oil drain plug and tighten securely.
7. Fill the engine with recommended oil, the engine oil capacity is 600 ml.
8. Wipe away any spilled oil.

CHECKING THE SPARK PLUG

Check the spark plug annually or every 100 operating hours.

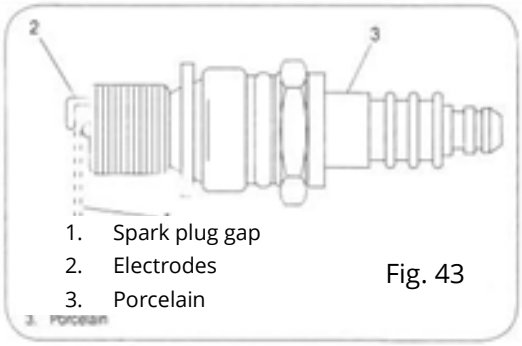

1. Spark plug gap
2. Electrodes
3. Porcelain

Fig. 43

1. Clean the area around the spark plug.
2. Remove and inspect the spark plug.
3. Replace the spark plug if the porcelain is cracked or if the electrodes are punctured, burnt or soiled with deposits.
4. Check the spark plug gap with a suitable measuring tool and adjust the gap to 0.76 mm if necessary. See Figure 43.
5. Reinstall the spark plug and tighten it securely. NB: Ensure that the correct spark plug type is used when replacing it. See specifications.

CARBURETTOR

If you suspect that your carburettor needs adjustment, contact your dealer or authorised workshop.

ENGINE SPEED

WARNING

To avoid serious injury or death, do NOT make alterations of any kind. Tampering with the throttle setting may cause the engine and equipment to run at unsafe speeds. NEVER change the factory settings of the engine. It is dangerous to run the engine faster than the factory set speed.

P. Lindberg A/S
Tel.: +45 70212626
Sdr. Ringvej 1
6600 Vejen, Denmark
www.p-lindberg.dk
E-mail: salg@p-lindberg.dk

CONTROL CABLE ADJUSTMENT

After long periods of use, or when the belts are adjusted or replaced, the control cables should also be adjusted, see Figure 44.

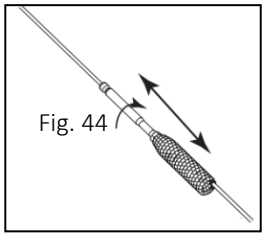
Fig. 44

1. Lift the snow thrower forward and let it rest on the auger housing.
2. Push the cable through the spring so that the threaded part is exposed.
3. Hold the threaded part and adjust the nut until the correct setting is obtained.
4. Pull the cable through the spring again. Insert the cable into the upper part of the clutch lever with the same adjustment on both sides.

ADJUSTING THE SKID SHOES

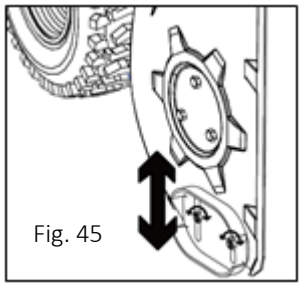
Fig. 45

The distance between the skid shoes and the ground can be adjusted. See Figure 45.
On smooth and even surfaces such as asphalt and paving, the skid shoes are raised to clear the snow as close to the surface as possible.
On uneven ground and gravel areas, the skid shoes are lowered to between the middle and lowest position to raise the machine. This is done to avoid gravel and the like getting into the machine.

Procedure to adjust the skid shoes:

1. Loosen the four hexagon nuts (two on each side) and bolts. Move the skid shoes to the desired position.
2. Make sure the entire lower surface of the skid shoe is against the ground to avoid uneven wear on the skid shoes.
3. Retighten the nuts and bolts.

ADJUSTING THE DISCHARGE CHUTE BRACKET

If the spiral at the bottom of the chute's direction control is not fully engaged with the chute, the bracket can be adjusted. To do so:

1. Loosen the two nuts securing the brackets and adjust slightly.
2. Tighten the nuts. See Figure 46.

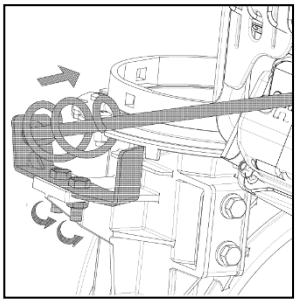
Fig. 46

TYRE PRESSURE

Tyre pressure should be checked before start-up and adjusted if necessary to between 15 psi and 20 psi. Tyre pressure must be the same for both wheels.

P. Lindberg A/S
Tel.: +45 70212626
Sdr. Ringvej 1
6600 Vejen, Denmark
www.p-lindberg.dk
E-mail: salg@p-lindberg.dk

STORAGE



WARNING

Never store the snow thrower with fuel in the tank indoors or in poorly ventilated areas where fuel vapours could reach open flames, sparks or pilot lights, such as on ovens, water heaters, tumble dryers or gas appliances.

Before storing the machine for longer periods, follow the procedure below:

- Remove the wheels and grease the wheel shafts.
- Dismantle and grease the shear pins in the auger before reassembling them.
- Lubricate the metal parts.
- Lubricate the gear shaft.
- Drain the petrol from the fuel tank and carburettor.
- Remove the spark plug and pour approx. one tablespoon of engine oil into the engine through the spark plug hole. Pull the recoil starter several times to distribute the oil. Replace the spark plug.
- Change the engine oil.

The machine must be stored clean and dry and out of the reach of children.

TRANSPORT

If the equipment is to be transported in a vehicle, it must be in an upright position and securely fastened to the vehicle. Make sure the fuel cap and fuel cock are fully closed.

DISPOSAL

When the snow thrower is to be disposed of, it must be dismantled and the individual parts disposed of in accordance with the applicable local guidelines.

P. Lindberg A/S
Tel.: +45 70212626
Sdr. Ringvej 1
6600 Vejen, Denmark
www.p-lindberg.dk
E-mail: salg@p-lindberg.dk

EU DECLARATION OF CONFORMITY

EU DECLARATION OF CONFORMITY *Translation of the original Danish EU declaration of conformity*	CE
Manufacturer:	P. Lindberg A/S Sdr. Ringvej 1 DK-6600 Vejen Phone: +45 70212626 E-mail: salg@p-lindberg.dk CVR: 25903110 www.p-lindberg.dk
Hereby declare that the following machine:	*Snow thrower 196cc* *PL item no. 9066015*
Type / model:	*PL9066015*
Complies with the following directives:	*2006/42/EEC* *2014/30/EEC*
Applied standards and norms:	*EN ISO 12100:2010* *EN ISO 8437-1:2021* *EN ISO 8437-2:2021* *EN ISO 8437-4:2021* *EN ISO 14982:2009*
Date and signature:	*Vejen d. 02-06-2022* *P. Lindberg A/S* *Erik T Lauritsen* *Direktør*

We reserve the right to change the technical parameters and specifications of this product without prior notification.